男子シングルス (その 1)

1 **大島　祐哉 (木下グループ・京　都)**
2 杉本　和也 (希望が丘高・福　岡)
3 原田　哲多 (出　雲　北　陵・島　根)
4 大塚　裕貴 (流山アストロズ・千　葉)
5 吉田　俊暢 (中　央　大・岩　手)
6 阿南　皓哉 (立　命　館　大・三　重)
7 御内健太郎 (シチズン時計・東　京)
8 郡山　北斗 (リ　コ　ー・東　京)
9 寺下　拓海 (福井商業高・福　井)
10 大西　尚弥 (関西学院大・兵　庫)
11 野澤　拓也 (㈱栃木銀行・栃　木)
12 久住　昭博 (琉球レオフォルテ・沖　縄)
13 荻原　典和 (北海道アスティーダ・北海道)
14 柏　竹琉 (JOCエリートアカデミー/帝京・東　京)
15 **篠塚　大登 (愛工大名電高・愛　知)**
16 **平野　友樹 (協和キリン・東　京)**
17 田原　彰悟 (愛知工業大・愛　知)
18 大谷　和 (日本体育大・埼　玉)
19 岩永　宜久 (早　稲　田　大・福　島)
20 熊本　竜己 (筑　波　大・茨　城)
21 石山　慎 (専　修　大・新　潟)
22 安藤　康寛 (岐阜信用金庫・岐　阜)
23 飯野　峻輔 (M　D　相　模・神奈川)
24 吉野　彪功 (中京学院大・長　崎)
25 中林　滉貴 (原　田　鋼　業・広　島)
26 英田　理志 (愛媛県競対・愛　媛)
27 稲垣　生吹 (近　畿　大・大　阪)
28 出雲　卓斗 (明　治　大・石　川)
29 **吉村　和弘 (東京アート・東　京)**

田添　健汰 (木下グループ・神奈川) 30
礒塚　将人 (早　稲　田　大・東　京) 31
小笠原勇斗 (秋田商業高・秋　田) 32
渡辺　龍介 (明　豊　高・大　分) 33
藤井　威旺 (龍　谷　大・富　山) 34
小林　広夢 (愛工大名電高・愛　知) 35
藤本　海統 (日鉄物流ブレイザーズ・和歌山) 36
弓取　眞貴 (中　央　大・福　岡) 37
川島　勇樹 (JR北海道・北海道) 38
板山　裕昌 (日本航空高・山　梨) 39
米本　駿也 (流通科学大・兵　庫) 40
田口　隆 (日　本　大・岡　山) 41
西村　星哉 (駒　澤　大・静　岡) 42
小野　達也 (TTC浦和・土合・埼　玉) 43
吉田　海偉 (東京アート・東　京) 44
髙見　真己 (愛知工業大・愛　知) 45
田中虹太朗 (筑　波　大・京　都) 46
永石　孝介 (永　卓　会・佐　賀) 47
青山　昇太 (法　政　大・東　京) 48
高橋　悠太 (東北福祉大・香　川) 49
山本　将輝 (鳥　取　大・鳥　取) 50
菅沼　湧輝 (明　治　大・大　阪) 51
三部　航平 (専　修　大・東　京) 52
今泉　蓮 (野田学園高・山　口) 53
石沢　克仁 (埼玉工業大・宮　城) 54
藤田　雄大 (advance・滋　賀) 55
桑原　勇希 (岡谷市役所・長　野) 56
三田村宗明 (リトルキングス・神奈川) 57
定松　裕成 (鹿児島相互信用金庫・鹿児島) 58
宇田　幸矢 (JOCエリートアカデミー/大原学園・東　京) 59

準決勝・決勝

59 宇田　幸矢 (JOCエリートアカデミー/大原学園・東　京)
88 吉田　雅己 (F　P　C・東　京)

4{−8, 6, 8, −9, 10, 9}2 1801
1901 2 {13−11, 11−9, 8−11, 12−10, 11−13, 6−11, 11−9} 3 4

1802 4{4, −9, −7, −7, 7, 8, 9}3

張本　智和 (木下グループ・神奈川) 118
戸上　隼輔 (野田学園高・山　口) 221

2020 年 1 月 19 日 17 時 10 分 現在

Copyright© JTTA 公益財団法人 日本卓球協会
新潟大学

男子シングルス (その 2)

60 **町　飛鳥 (鹿児島県体育協会・鹿児島)**
61 上村　太陽 (専　修　大・大 阪)
62 北村　祐馬 (信 号 器 材・神奈川)
63 村上　莉羽 (駒　澤　大・青 森)
64 赤尾 祐生朗 (大　正　大・富 山)
65 手塚　元彌 (法　政　大・静 岡)
66 坪井　勇磨 (東 京 ア ー ト・東 京)
67 船本　将志 (日野自動車㈱・東 京)
68 神山　佑太 (J R 北 海 道・北海道)
69 松下　幸也 (明　治　大・宮 崎)
70 岡野　俊介 (愛工大名電高・愛 知)
71 伊藤　礼博 (安 田 学 園 高・東 京)
72 馬渡　元樹 (朝　日　大・長 崎)
73 柏　友貴 (中　央　大・岡 山)
74 **藤村　友也 (日鉄物流ブレイザーズ・和歌山)**
75 **有延　大夢 (リ　コ　ー・東 京)**
76 西　康洋 (明　治　大・高 知)
77 竹村　浩輝 (東　山　高・京 都)
78 田野辺　雄 (小 山 卓 修 会・栃 木)
79 近藤　蓮 (日　本　大・大 分)
80 千葉　悠平 (協和発酵バイオ・山 口)
81 岸川　聖也 (フ ァ ー ス ト・千 葉)
82 谷垣　佑真 (愛工大名電高・愛 知)
83 永田　悠貴 (同 志 社 大・大 阪)
84 髙橋　毅 (東 北 福 祉 大・宮 城)
85 村上　達哉 (國 學 院 大・長 野)
86 道廣　晴貴 (石田卓球クラブ・福 岡)
87 川端　友 (K　K　S　C・埼 玉)
88 **吉田　雅己 (F　P　C・東 京)**

龍崎　東寅 (明　治　大・東 京) 89
横山　輝 (原 田 鋼 業・広 島) 90
平林　大青 (日 本 体 育 大・静 岡) 91
時吉　佑一 (流山アストロズ・千 葉) 92
髙橋　拓己 (フ　ジ・愛 媛) 93
勝　健真 (緑 の 館　奈良・奈 良) 94
吉田　海斗 (専　修　大・福 岡) 95
堀川　敦弘 (愛工大名電高・愛 知) 96
後藤　功貴 (北広島市役所・北海道) 97
待鳥　耕治 (熊 本 学 園 大・熊 本) 98
上條　晃希 (立 命 館 大・京 都) 99
渡辺　凱 (新潟産業大附高・新 潟) 100
竹内　佑 (筑　波　大・茨 城) 101
上村　慶哉 (シチズン時計・東 京) 102
神　巧也 (T . T 彩 た ま・埼 玉) 103
宮澤　淳 (JR 東日本高崎・群 馬) 104
星　翔太 (専　修　大・山 形) 105
江藤　慧 (クローバー歯科カスピッズ・大 阪) 106
鈴木　颯 (愛工大名電中・愛 知) 107
軽部　隆介 (鹿児島相互信用金庫・鹿児島) 108
滝澤　拓真 (岡 谷 市 役 所・長 野) 109
川上　尚也 (早 稲 田 大・東 京) 110
田中　佑汰 (愛 知 工 業 大・愛 知) 111
三谷　尚輝 (城　南　高・徳 島) 112
篠原　明伸 (育　英　高・兵 庫) 113
吉田　大輔 (中　央　大・福 岡) 114
後藤　卓也 (協 和 キ リ ン・東 京) 115
宮川　昌大 (野 田 学 園 高・山 口) 116
田添　響 (木下グループ・神奈川) 117

1409 1217 1120 1309 1121 1218 1505 1219 1122 1310 1123 1220 1124 1410 1603 1411 1221 1125 1311 1126 1222 1506 1223 1127 1312 1128 1224 1412 1702 1413 1225 1129 1313 1130 1226 1507 1227 1131 1314 1132 1228 1414 1604 1415 1133 1229 1134 1315 1135 1230 1508 1231 1136 1316 1137 1232 1416

4 { 11－3 / 11－8 / 11－9 / 6－11 / 7－11 / 11－7 } 2

Copyright© 公益財団法人 日本卓球協会
新潟大学

男子シングルス (その 3)

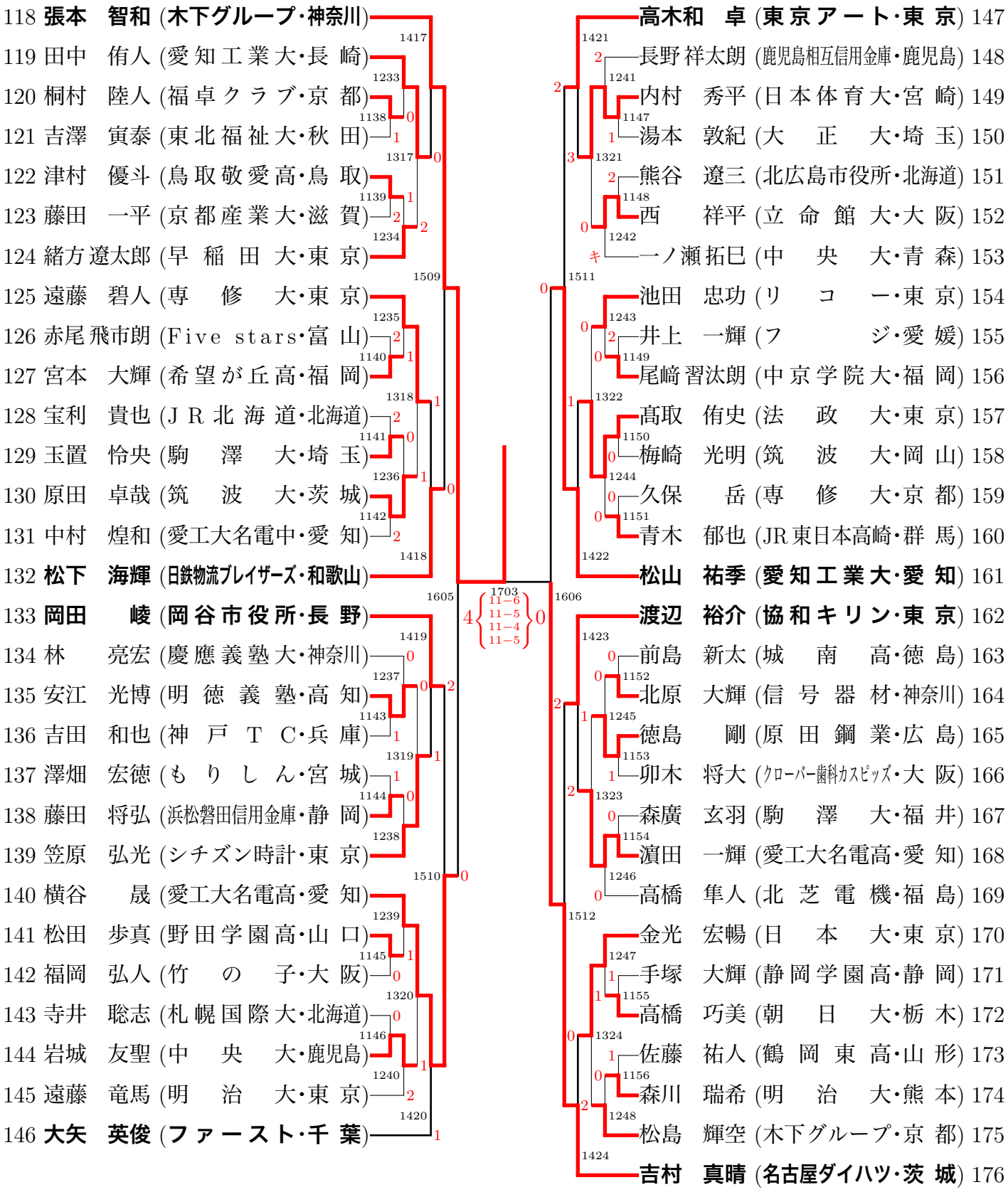

Copyright© JTTA 公益財団法人 日本卓球協会
新潟大学

男子シングルス (その 4)

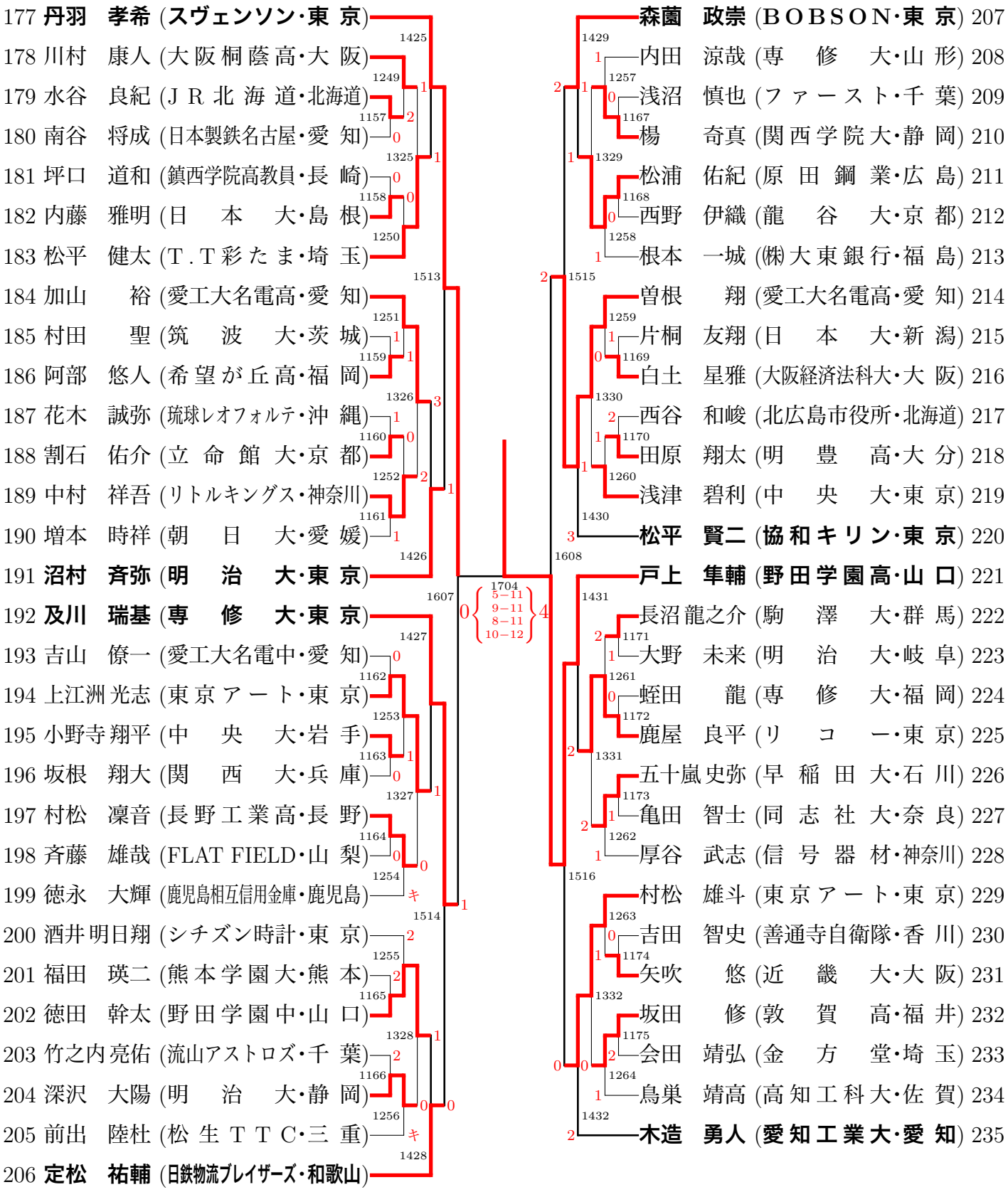

Copyright© 公益財団法人 日本卓球協会
新潟大学

男子ダブルス (その 1)

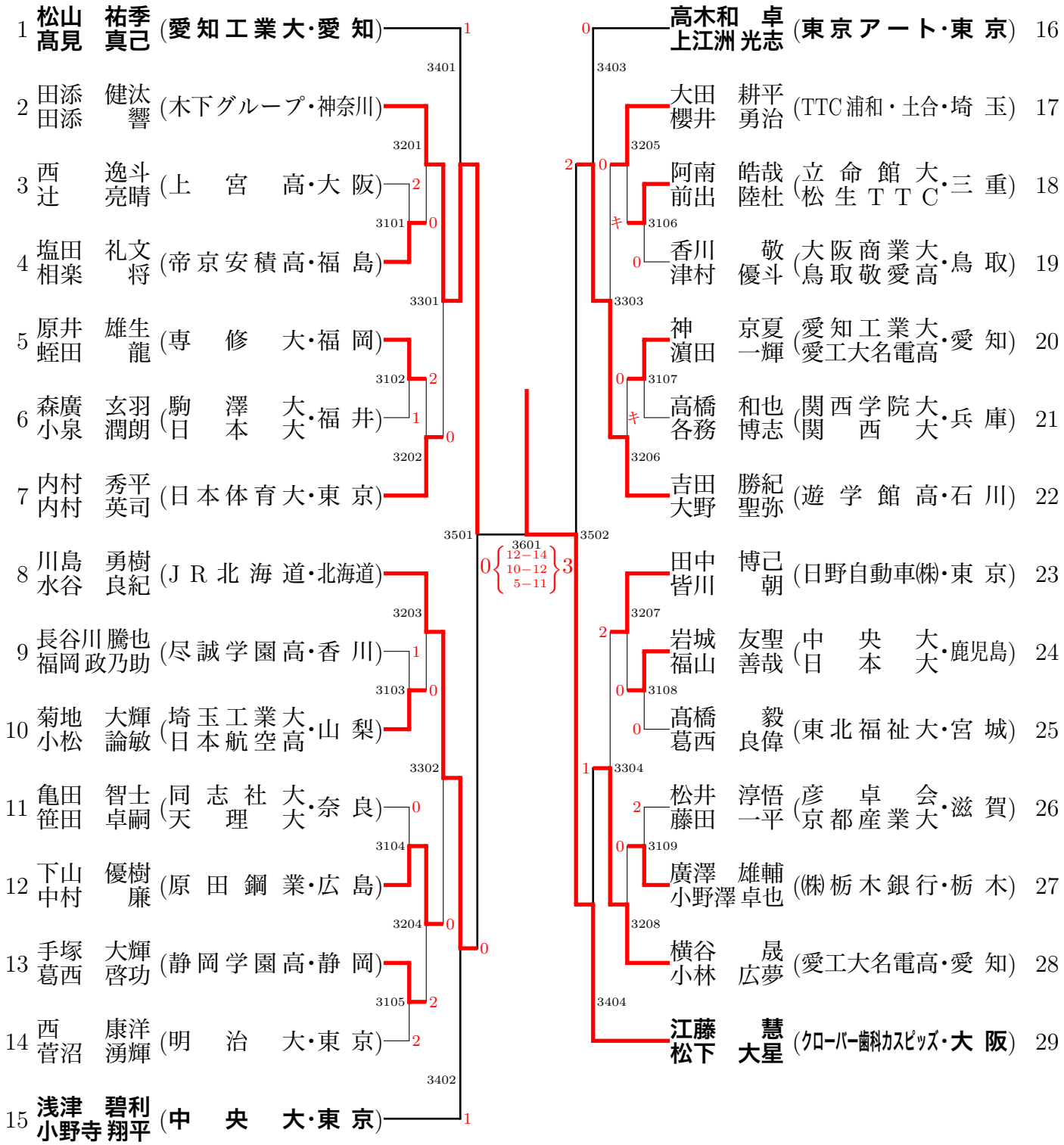

準決勝・決勝

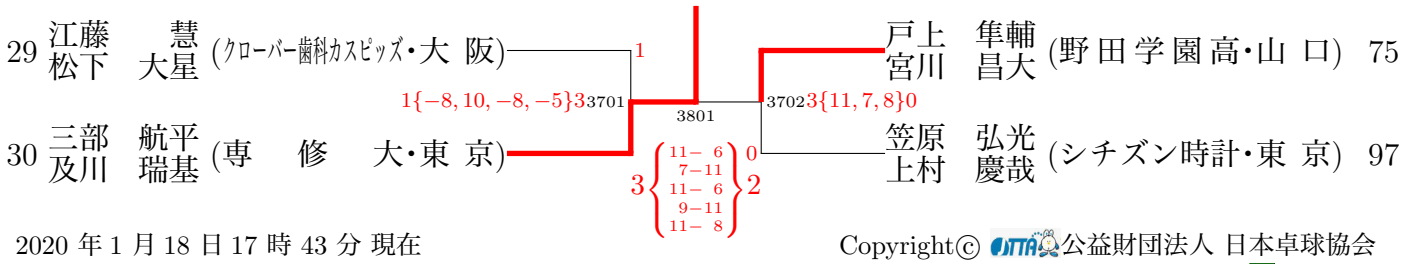

2020 年 1 月 18 日 17 時 43 分 現在

Copyright© 公益財団法人 日本卓球協会
新潟大学

男子ダブルス (その 2)

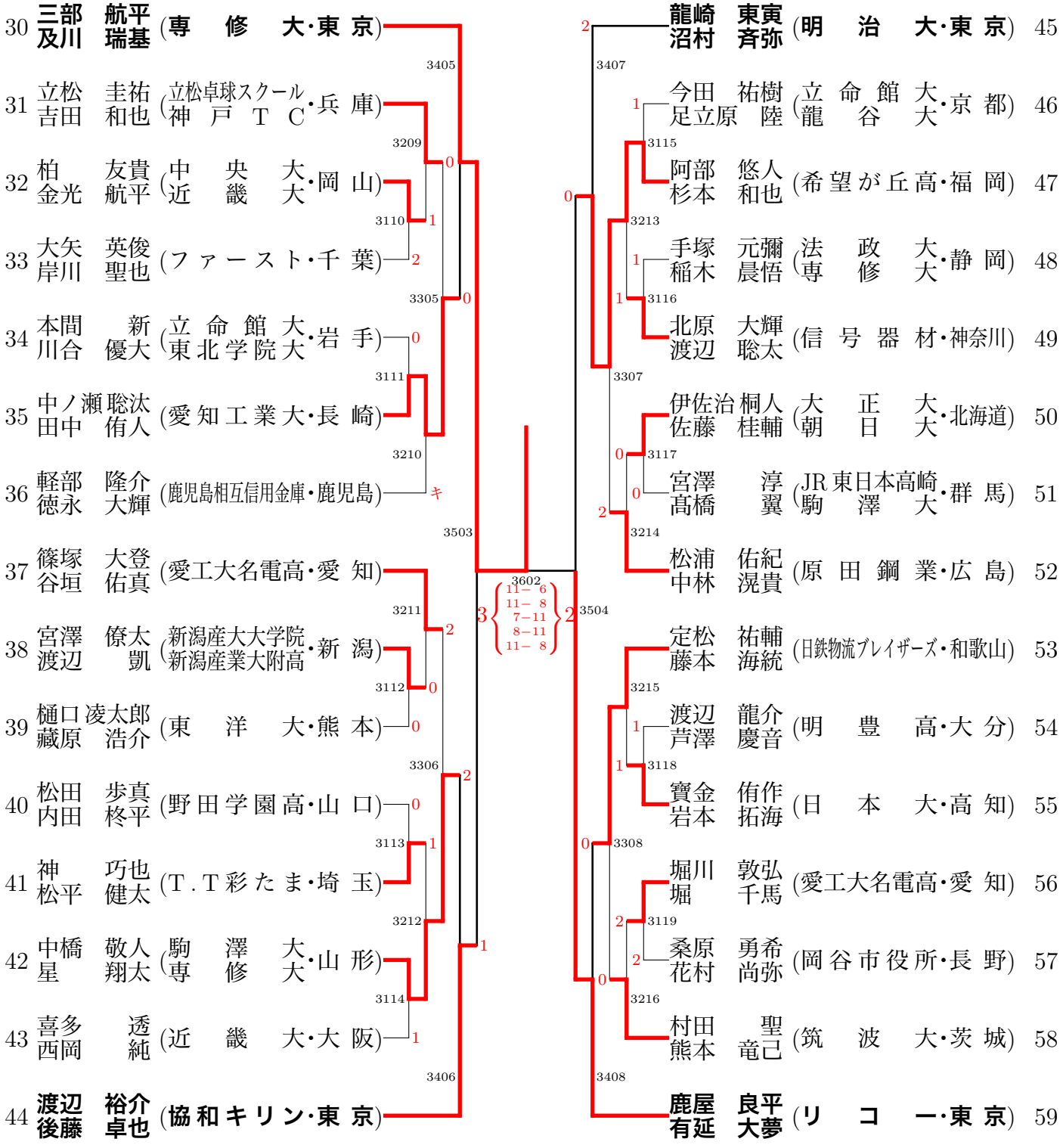

Copyright© 公益財団法人 日本卓球協会
新潟大学

男子ダブルス (その 3)

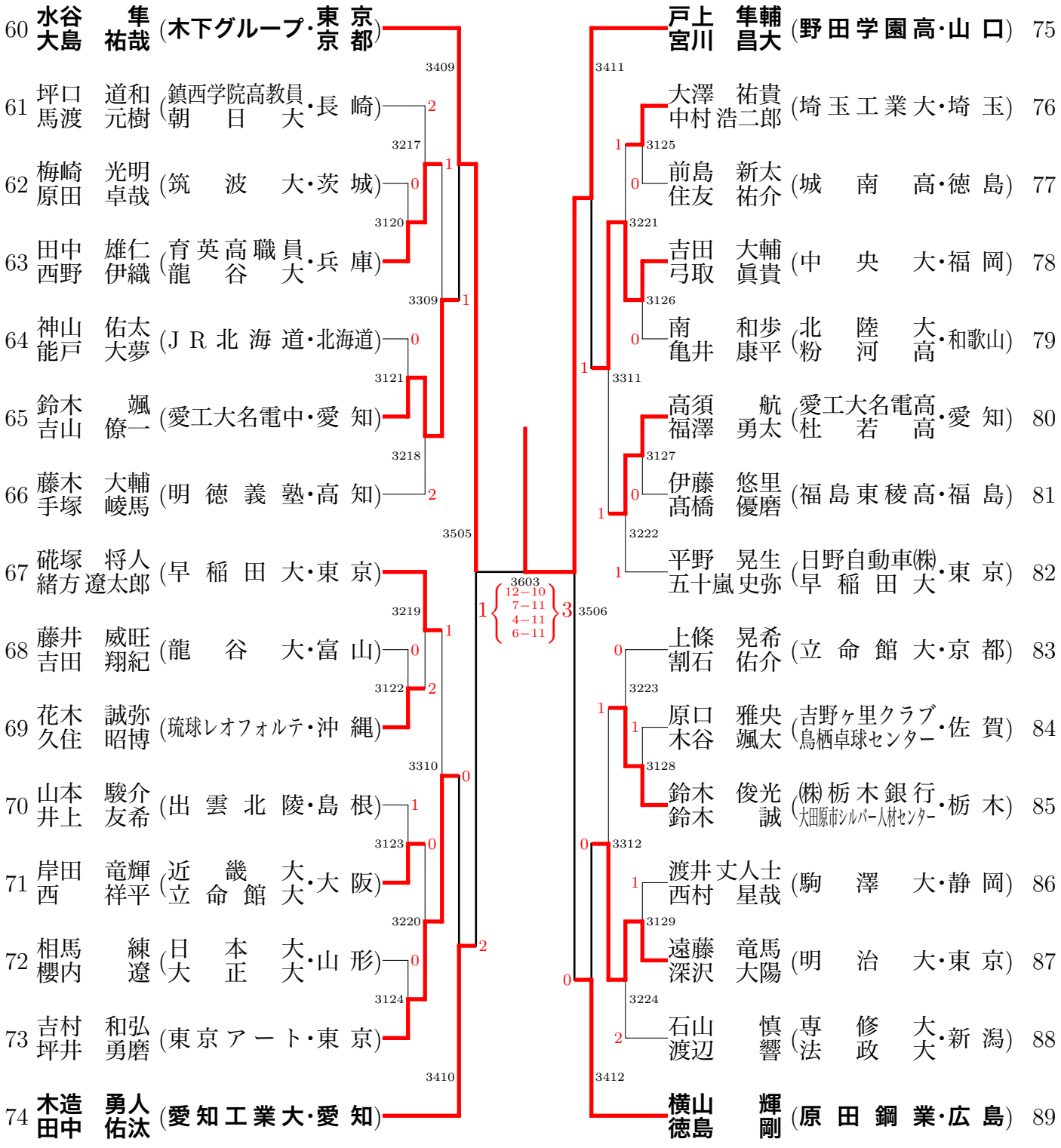

Copyright© JTTA 公益財団法人 日本卓球協会
新潟大学

男子ダブルス (その 4)

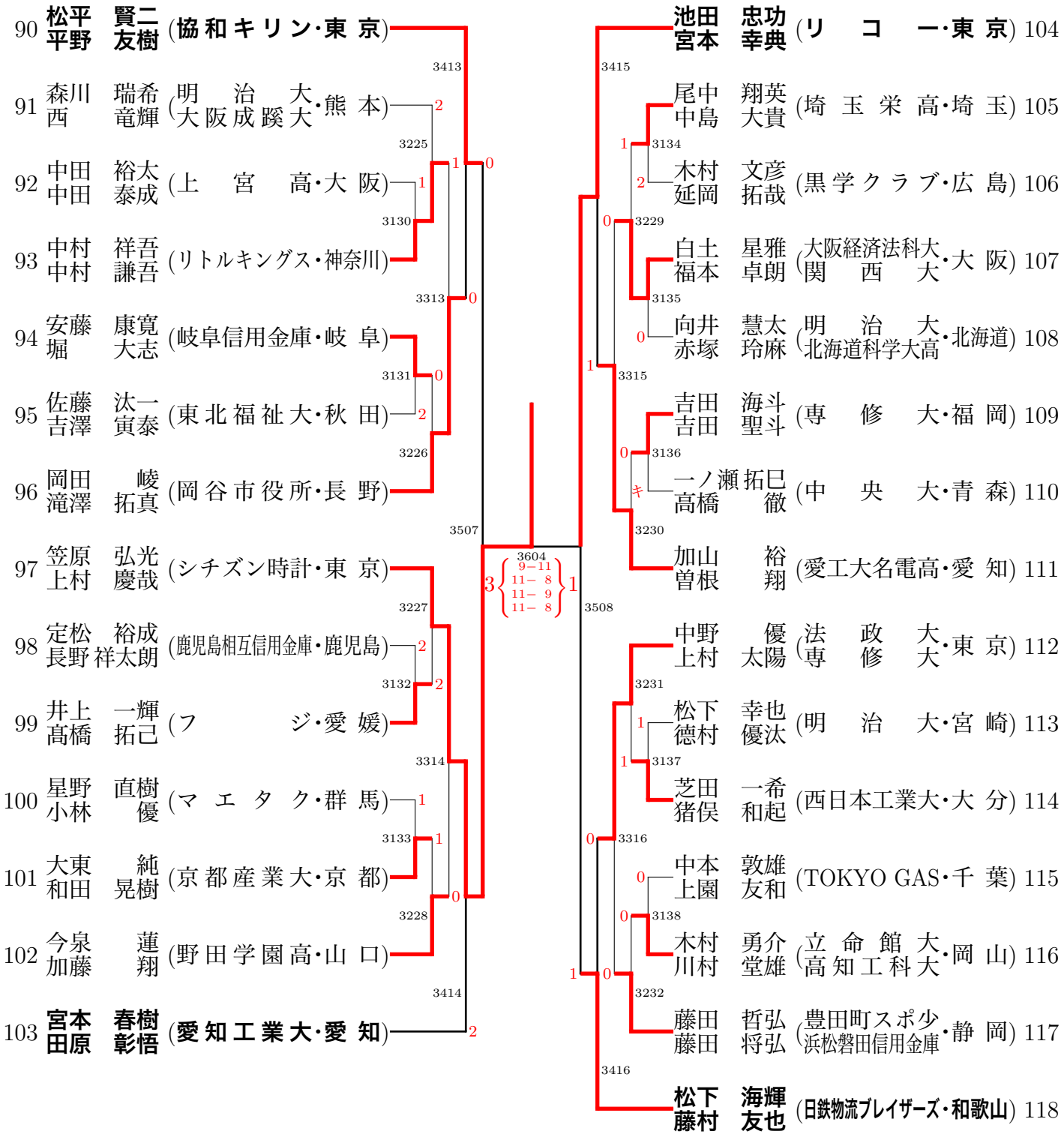

Copyright© JTTA 公益財団法人 日本卓球協会
新潟大学

ジュニア男子 (その 1)

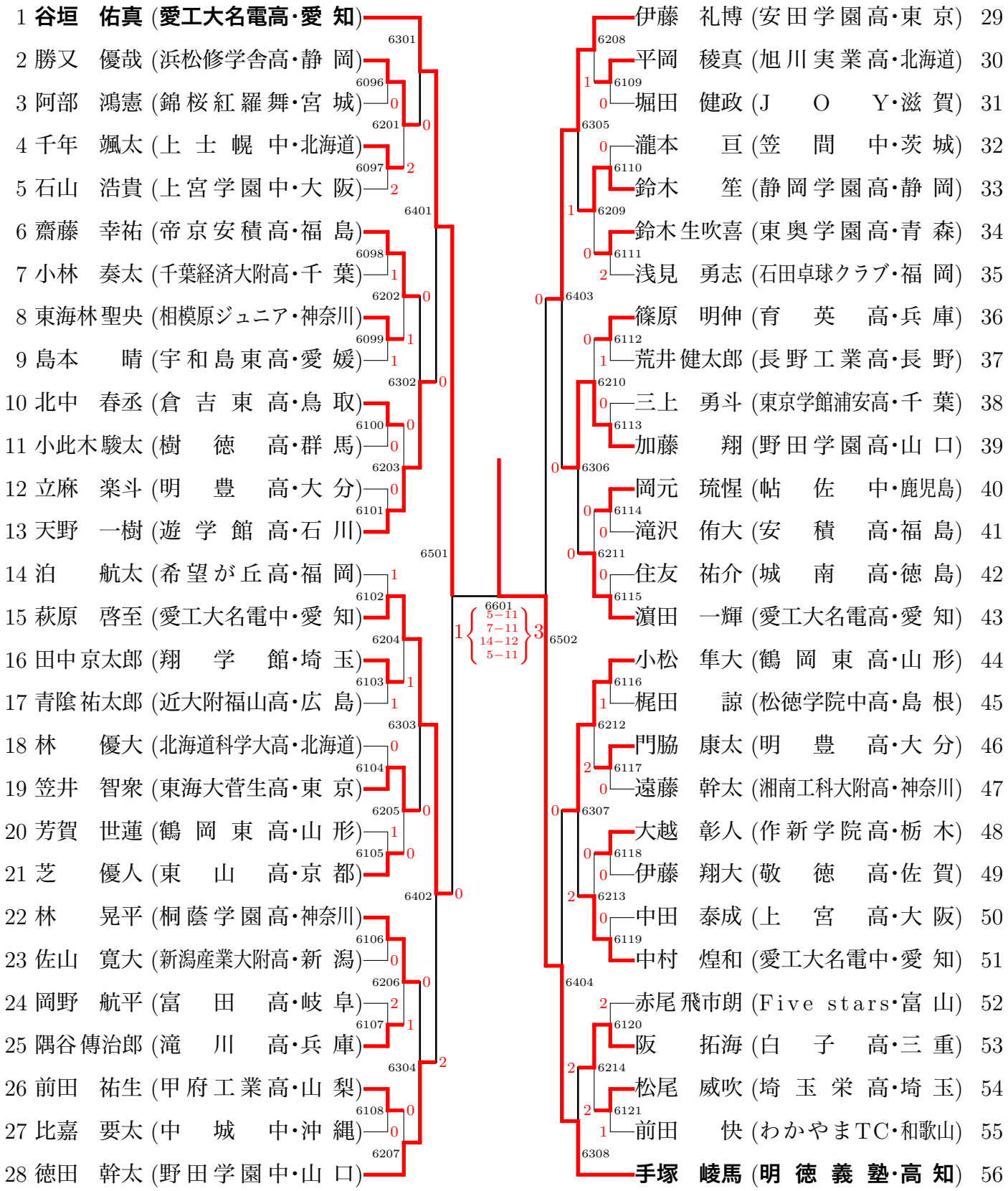

準決勝・決勝

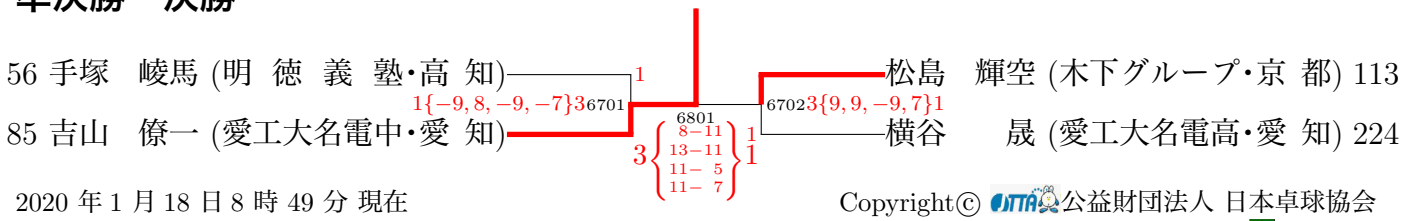

2020 年 1 月 18 日 8 時 49 分 現在

Copyright© 公益財団法人 日本卓球協会
新潟大学

ジュニア男子 (その 2)

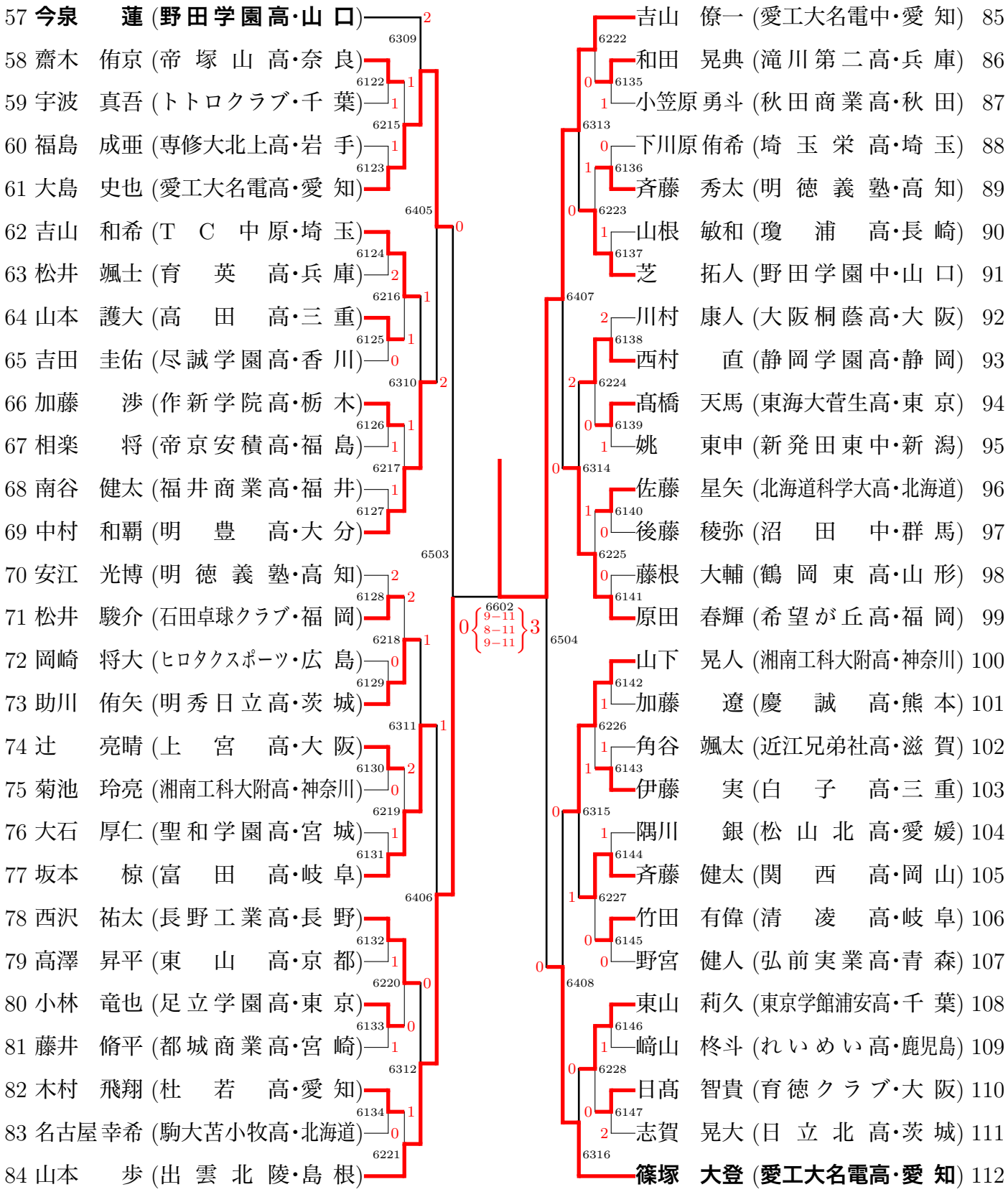

Copyright© JTTA 公益財団法人 日本卓球協会
新潟大学

ジュニア男子 (その 3)

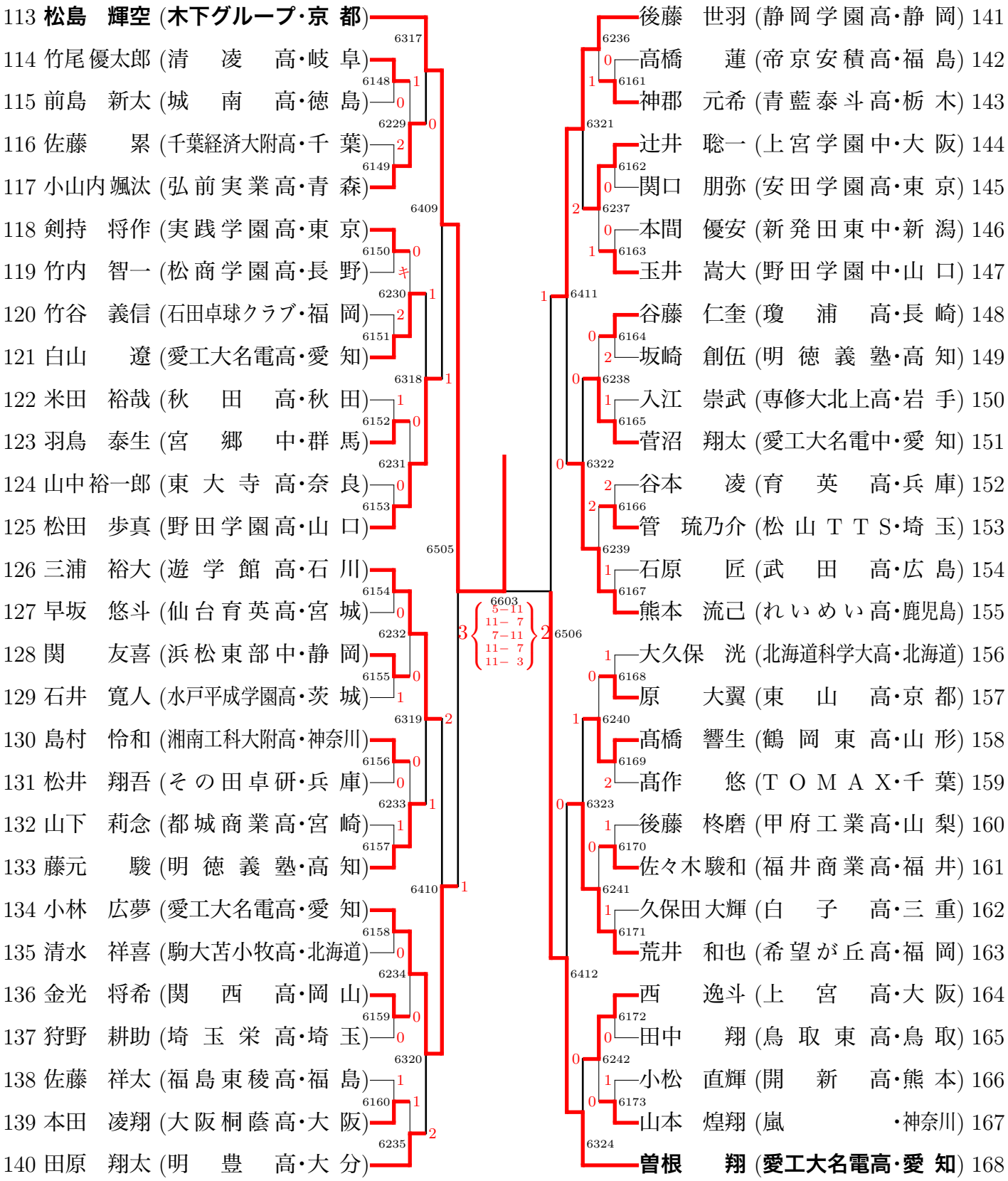

Copyright© 公益財団法人 日本卓球協会
新潟大学

ジュニア男子 (その 4)

169 **新名　亮太 (明 徳 義 塾・高 知)**
170 小暮　桜介 (埼 玉 栄 高・埼 玉)
171 前川　祐輝 (富　田　高・岐 阜)
172 伊藤　颯 (松山三本木スポ少・宮 城)
173 星　優真 (東　山　高・京 都)
174 岡野　俊介 (愛工大名電高・愛 知)
175 岩永　宗久 (帝 京 安 積 高・福 島)
176 春日山 達哉 (長 野 工 業 高・長 野)
177 前原　椿樹 (東海大菅生高・東 京)
178 小川　京介 (東　陽　中・和歌山)
179 大関 勇太朗 (作 新 学 院 高・栃 木)
180 杉浦　大和 (出 雲 北 陵・島 根)
181 米倉　勝 (希 望 が 丘 高・福 岡)
182 内田　柊平 (野 田 学 園 高・山 口)
183 東　政利 (コザ卓球クラブ・沖 縄)
184 石井　陽貴 (滝　川　高・兵 庫)
185 柳沢　慶介 (東京学館浦安高・千 葉)
186 鍋島　典 (岩 瀬 日 大 高・茨 城)
187 葛西　啓功 (静 岡 学 園 高・静 岡)
188 信田　旺介 (北海道科学大高・北海道)
189 渡辺　凱 (新潟産大附高・新 潟)
190 河合　優駿 (湘南工科大附高・神奈川)
191 愛村　優太 (松 元 卓 運・鹿児島)
192 藤原　大輝 (大 阪 桐 蔭 高・大 阪)
193 松本　駿弥 (富 山 商 業 高・富 山)
194 矢島　陸斗 (鶴 岡 東 高・山 形)
195 長谷川 騰也 (尽 誠 学 園 高・香 川)
196 鈴木　颯 (愛工大名電中・愛 知)

197 高橋 航太郎 (実 践 学 園 中・東 京)
198 長谷川 息吹 (近　江　高・滋 賀)
199 西嶋　茂哲 (瓊　浦　高・長 崎)
200 窪　太司郎 (明 秀 日 立 高・茨 城)
201 武智　颯汰 (内　宮　中・愛 媛)
202 山本　健心 (杜　若　高・愛 知)
203 櫻井　倭 (鶴 岡 東 高・山 形)
204 道廣　晴貴 (石田卓球クラブ・福 岡)
205 安井　崇 (上　宮　高・大 阪)
206 板山　裕昌 (日 本 航 空 高・山 梨)
207 宅見　悠杜 (鳥 取 敬 愛 高・鳥 取)
208 大谷　龍二 (旭 川 実 業 高・北海道)
209 齋藤　佳永 (千葉経済大附高・千 葉)
210 渡辺　佳祐 (開 志 国 際 高・新 潟)
211 前出　陸杜 (松 生 T T C・三 重)
212 平賀　龍生 (明　豊　高・大 分)
213 中谷　歩夢 (浜松修学舎中・静 岡)
214 高柳　陽斗 (太田 REO 卓球・群 馬)
215 岡戸　俊道 (遊 学 館 高・石 川)
216 佐藤　海翔 (湘南工科大附高・神奈川)
217 二上　楽叶 (聖 和 学 園 高・宮 城)
218 井上　裕貴 (徳 島 商 業 高・徳 島)
219 飯村　悠太 (野 田 学 園 中・山 口)
220 野田　颯太 (育　英　高・兵 庫)
221 江藤　冴弥 (北　陵　高・佐 賀)
222 松岡　佑亮 (尾 久 八 幡 中・東 京)
223 田口　義仁 (関　西　高・岡 山)
224 **横谷　晟 (愛工大名電高・愛 知)**

Copyright© 公益財団法人 日本卓球協会
新潟大学

女子シングルス (その 1)

1 伊藤　美誠 (スタッツ・大阪)
2 辻原　麻希 (日本製鉄大分・大分)
3 林　めぐみ (キヤノンメディカル・東京)
4 阿部　愛莉 (デンソー・静岡)
5 宮野　琴果 (富山いずみ高・富山)
6 西村　真凜 (朝日大・栃木)
7 船場　清華 (明徳義塾・高知)
8 三條　裕紀 (青山学院大・東京)
9 杉渕　栞 (JR 北海道・北海道)
10 藤森　友菜 (希望が丘高・福岡)
11 髙橋　沙希 (國學院大・福島)
12 木村　美緒 (正智深谷高・埼玉)
13 打浪　優 (日本ペイントマレッツ・兵庫)
14 徳田　明梨 (萩光塩学院高・山口)
15 平野　容子 (豊田自動織機・愛知)
16 前田　美優 (日本生命・大阪)
17 岡野　莉奈 (日本体育大・長野)
18 陳ヶ尾真子 (和洋国府台女子高・千葉)
19 柴田　理彩 (専修大・福岡)
20 髙東　沙奈 (筑波大・茨城)
21 森田　真綾 (鳥取敬愛高・鳥取)
22 笹尾明日香 (早稲田大・神奈川)
23 秋田佳菜子 (サンリツ・東京)
24 谷本　史奈 (百十四銀行・香川)
25 伊藤　莉菜 (中京大・滋賀)
26 佐藤　優衣 (エクセディ・三重)
27 張本　美和 (木下グループ・宮城)
28 村上　宝 (香ヶ丘リベルテ高・大阪)
29 木村　光歩 (中国電力・広島)

30 塩見　真希 (ミキハウス・大阪)
31 野村　光 (卓伸クラブ・愛知)
32 石井　あみ (東京経済大・群馬)
33 前瀧　初音 (愛媛銀行・愛媛)
34 小村　歩未 (東京富士大・島根)
35 浅野　美慧 (長崎女子商業高職員・長崎)
36 小塩　遥菜 (JOC エリートアカデミー・東京)
37 奥下　茜里 (日本大・岡山)
38 松井　薫音 (横浜隼人高・神奈川)
39 玉城このみ (沖縄国際大・沖縄)
40 加賀　詩織 (同志社大・福岡)
41 高田　愛佳 (龍谷大・京都)
42 真鍋　雅 (早稲田大・東京)
43 永目　真唯 (新潟大・新潟)
44 小道野　結 (デンソー・静岡)
45 山本　笙子 (中央大・東京)
46 髙橋あかり (四天王寺高・大阪)
47 門阪彩愛奈 (浜松修学舎高・静岡)
48 買手　日菜 (札幌大谷高・北海道)
49 藤原　優 (川口南中・埼玉)
50 多武　玲帆 (神戸松蔭女子学院大・宮崎)
51 原田　杏菜 (桜丘高・愛知)
52 平川　咲 (筑波大・石川)
53 平　真由香 (日立化成・茨城)
54 立川　朋佳 (進徳女子高・広島)
55 村田　咲紀 (関西学院大・兵庫)
56 枝松　亜実 (専修大・東京)
57 榎谷　優香 (鹿児島城西高・鹿児島)
58 松橋　天音 (大正大・秋田)
59 安藤みなみ (十六銀行・岐阜)

準決勝・決勝

1 伊藤　美誠 (スタッツ・大阪)
117 早田　ひな (日本生命・福岡)

146 石川　佳純 (全農・山口)
205 橋本帆乃香 (ミキハウス・大阪)

Copyright© 公益財団法人 日本卓球協会
新潟大学

女子シングルス (その 2)

60 **佐藤　瞳 (ミキハウス・大阪)**
61 山本　千歳 (希望が丘高・福岡)
62 永田　彩夏 (キヤノンメディカル・東京)
63 川本茉乃花 (萩光塩学院高・山口)
64 青木　千佳 (中央大・福井)
65 秋山　星 (青山学院大・愛知)
66 鈴木　李茄 (日立化成・茨城)
67 竹前裕美子 (エクセディ・三重)
68 高山結女子 (日本大・北海道)
69 林　茜 (早稲田大・神奈川)
70 皆川　優香 (神須学園高・大阪)
71 谷渡　亜美 (富田高・岐阜)
72 下山田圭織 (日本体育大・千葉)
73 木下　彩華 (東北福祉大・宮城)
74 **木村　香純 (専修大・東京)**
75 **長﨑　美柚 (JOCエリートアカデミー/大原学園・東京)**
76 鈴木　琴音 (立命館大・京都)
77 本村　凜子 (鳥栖高・佐賀)
78 上田　春佳 (RRC・群馬)
79 前瀧　美音 (デンソー・静岡)
80 白山　亜美 (明徳義塾・高知)
81 宋　恵佳 (中国電力・広島)
82 川北　帆香 (正智深谷高・埼玉)
83 小林りんご (宮古Jr.・岩手)
84 萩井菜津子 (四天王寺高・大阪)
85 伊藤　希望 (北越高・新潟)
86 中村真優美 (鹿児島相互信用金庫・鹿児島)
87 大場　綾香 (山形しんきん・山形)
88 **田中　千秋 (豊田自動織機・愛知)**

梅村　優香 (中央大・東京) 89
内田友季子 (オークワ・和歌山) 90
北川　加純 (金城大・山梨) 91
中田　玲奈 (筑波大・愛知) 92
後木　玲奈 (日本体育大・北海道) 93
岩越　帆香 (早稲田大・福岡) 94
鶴岡　菜月 (神戸松蔭女子学院大・兵庫) 95
谷岡あゆか (サンリツ・東京) 96
赤江　夏星 (貝塚第二中・大阪) 97
平田　梨花 (専修大・広島) 98
近藤　早紀 (日立化成・茨城) 99
吉田　優海 (愛媛銀行・愛媛) 100
町田　千尋 (桜の聖母学院高・福島) 101
加藤　知秋 (十六銀行・岐阜) 102
松岡　優香 (東京富士大・東京) 103
安田　優佳 (福岡大・熊本) 104
玉石　幸穂 (エクセディ・奈良) 105
青木　優佳 (横浜隼人高・神奈川) 106
寺本　愛花 (徳島市立高・徳島) 107
井　絢乃 (中国電力・広島) 108
工藤　夢 (五所川原商業高・青森) 109
杉田　陽南 (香ヶ丘リベルテ高・大阪) 110
永尾　尭子 (デンソー・静岡) 111
原田　季佳 (山陽女子高・岡山) 112
堀　優美 (ファースト・千葉) 113
相馬　夢乃 (遊学館高・石川) 114
山本　真由 (同志社大・京都) 115
阿部　里歩 (國學院大・東京) 116
早田　ひな (日本生命・福岡) 117

Copyright© JTTA 公益財団法人 日本卓球協会
新潟大学

女子シングルス (その 3)

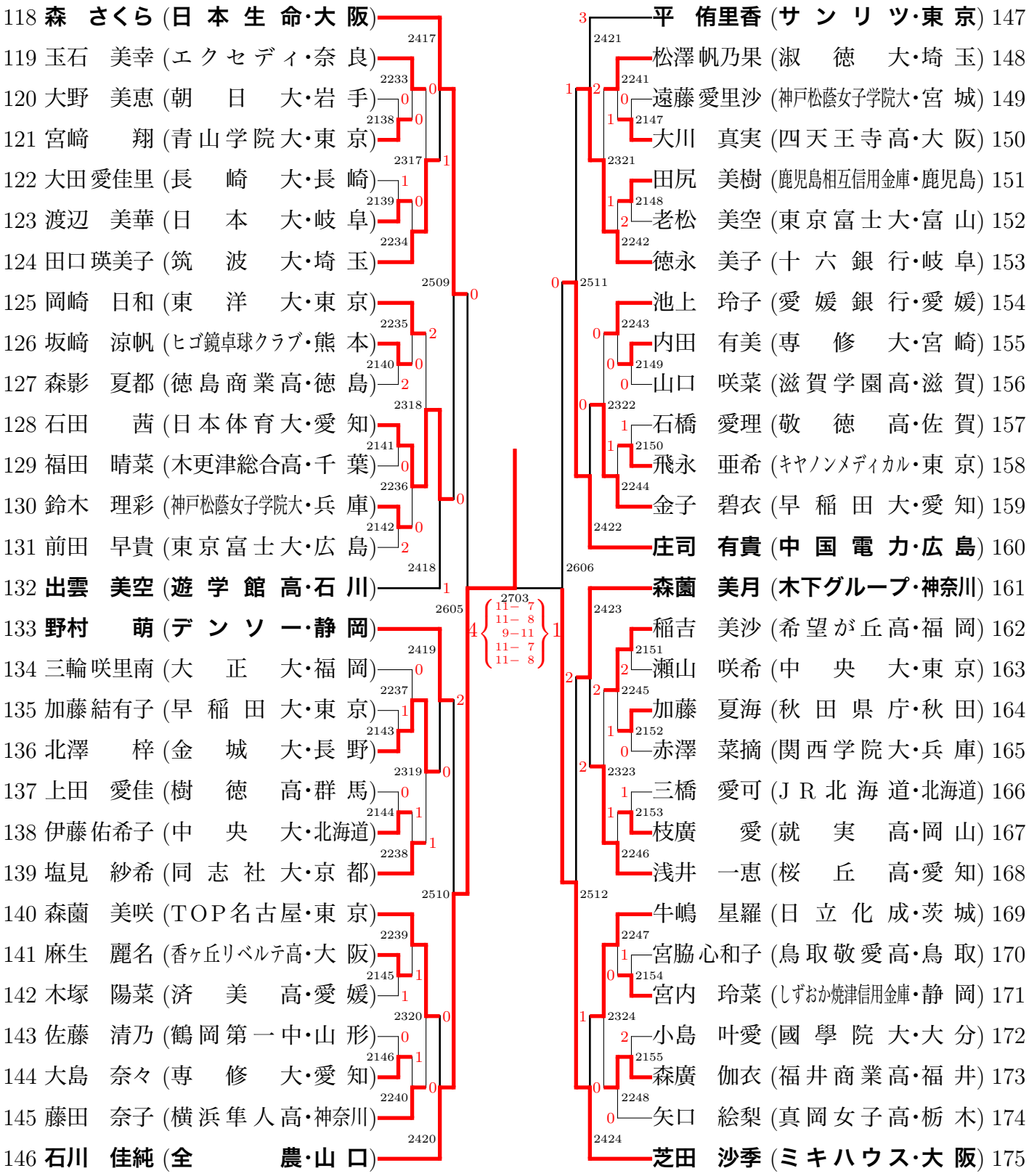

Copyright© JTTA 公益財団法人 日本卓球協会
新潟大学

女子シングルス (その 4)

176 **加藤　美優** (日本ペイントホールディングス・東京)
177 坂本　直子 (スギムラ精工・長野)
178 後藤奈津美 (日立化成・茨城)
179 髙橋　梓海 (エクセディ・三重)
180 菅澤柚花里 (四天王寺高・大阪)
181 仲眞　萌希 (沖縄国際大・沖縄)
182 加藤　杏華 (十六銀行・岐阜)
183 松平　志穂 (日本ペイントマレッツ・兵庫)
184 野上つぼみ (萩光塩学院高・山口)
185 若原　孝実 (中京大・愛知)
186 原田　夏鈴 (横浜隼人高・神奈川)
187 厚地うらら (神戸松蔭女子学院大・鹿児島)
188 清家　綾乃 (オークワ・和歌山)
189 遠藤　彩樺 (喜多方卓球ランド・福島)
190 **森田　彩音** (中央大・東京)
191 **松本　優希** (サンリツ・東京)
192 浦　珠希 (長崎女子商業高・長崎)
193 里川　奈優 (明徳義塾・高知)
194 赤川　真生 (同志社大・京都)
195 馬場　麻裕 (デンソー・静岡)
196 土田　美佳 (中国電力・広島)
197 菅沼　梨香 (やくわクラブ・山形)
198 永道麻依加 (専修大・福岡)
199 佐藤　風薫 (豊田自動織機・愛知)
200 関口　綾乃 (日本体育大・栃木)
201 岡　れいさ (JR北海道・北海道)
202 黒野　葵衣 (早稲田大・東京)
203 橋本　美波 (敦賀高・福井)
204 篠田　優花 (日本大・大分)
205 **橋本帆乃香** (ミキハウス・大阪)

出澤　杏佳 (大成女子高・茨城) 206
和仁ももこ (専修大・新潟) 207
香取　位圭 (正智深谷高・埼玉) 208
小脇　瑞穂 (関西学院大・兵庫) 209
寺嶋　芽生 (中京学院大・宮城) 210
中澤　紬 (中央大・福岡) 211
成本　綾海 (中国電力・広島) 212
中畑　夏海 (デンソー・静岡) 213
山地　理穂 (愛媛銀行・愛媛) 214
三浦千緋呂 (四天王寺高・大阪) 215
山﨑　唯愛 (明誠U15・島根) 216
佐藤　瑠衣 (慶誠高・熊本) 217
沼野　有希 (日本航空高・山梨) 218
平野　美宇 (日本生命・東京) 219
鎌田　那美 (早稲田大・東京) 220
千葉　菜月 (東京富士大・石川) 221
望月　樹奈 (筑波大・愛知) 222
小畑　美菜 (國學院大・神奈川) 223
田中　木葉 (希望が丘高・福岡) 224
切石　沙織 (広島日野自動車㈱・広島) 225
大西瑚々那 (愛知工業大・静岡) 226
大藤　沙月 (ミキハウスJSC・大阪) 227
庄　易 (富田高・岐阜) 228
工藤　彩 (金城大・青森) 229
東川　陽菜 (貝塚第二中・大阪) 230
伊藤佑里子 (松戸市役所・千葉) 231
藤尾　真結 (日本体育大・北海道) 232
松本さゆり (百十四銀行・香川) 233
木原　美悠 (JOCエリートアカデミー・東京) 234

2020 年 1 月 19 日 15 時 55 分 現在

Copyright© JTTA 公益財団法人 日本卓球協会
新潟大学

女子ダブルス (その 1)

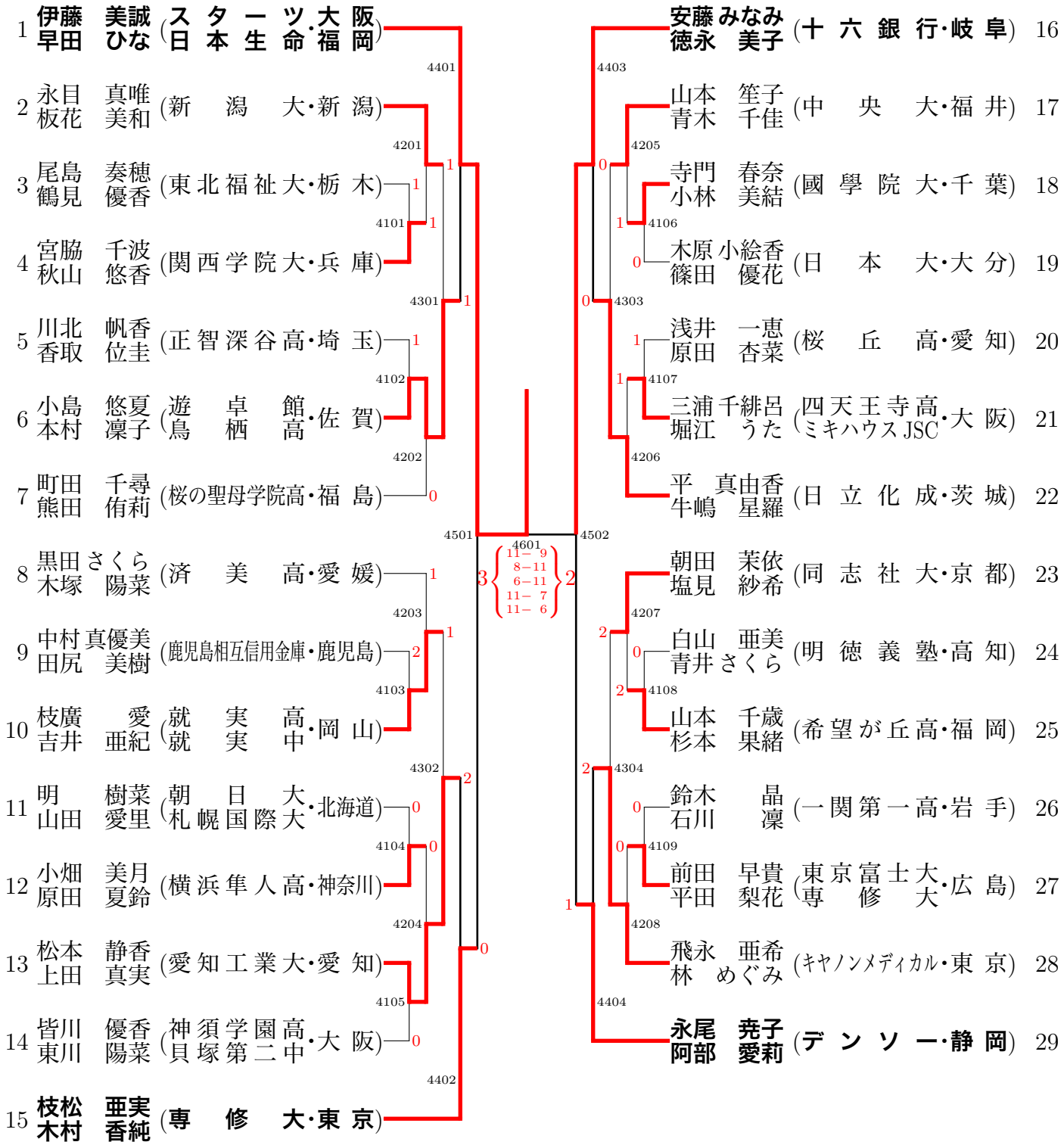

準決勝・決勝

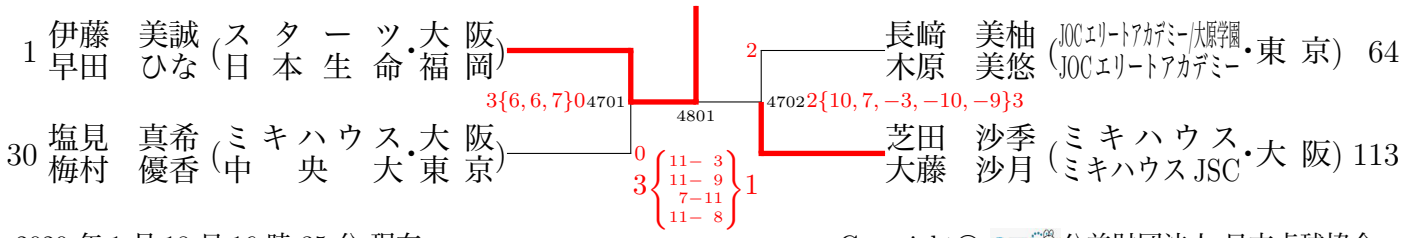

2020 年 1 月 18 日 16 時 35 分 現在

Copyright© 公益財団法人 日本卓球協会
新潟大学

女子ダブルス (その 2)

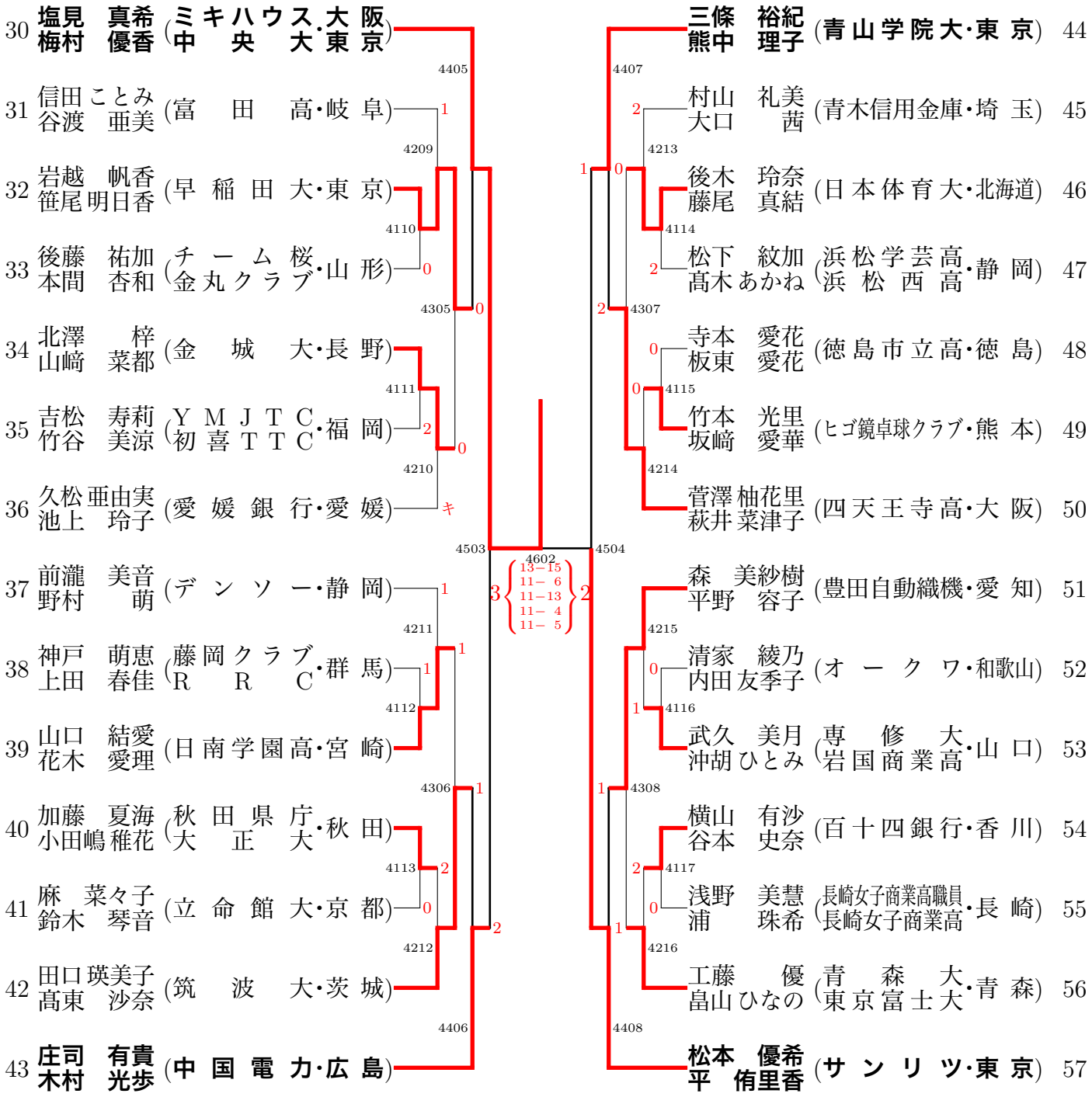

Copyright© JTTA 公益財団法人 日本卓球協会
新潟大学

女子ダブルス (その 3)

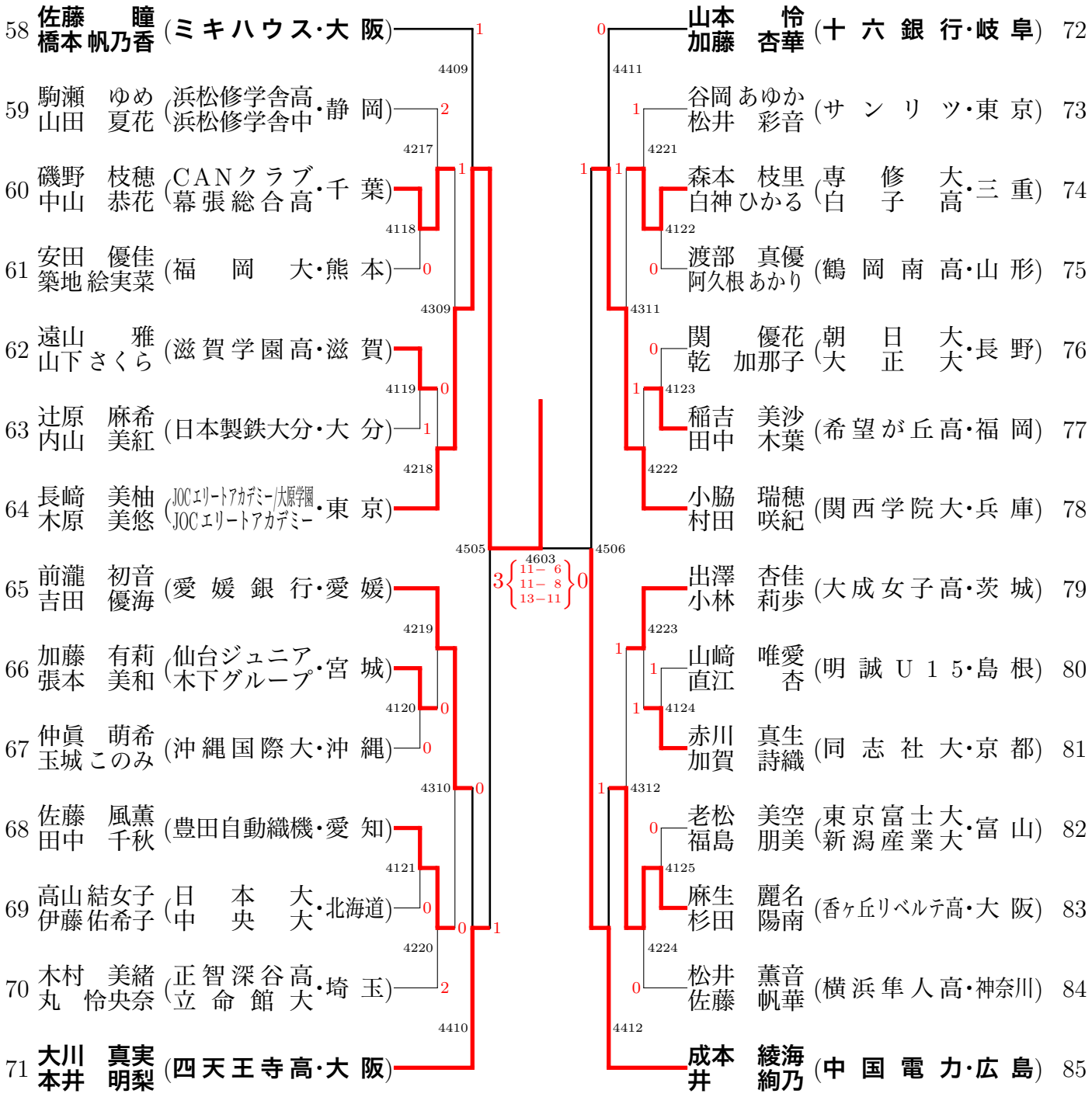

Copyright© JTTA 公益財団法人 日本卓球協会
新潟大学

女子ダブルス (その 4)

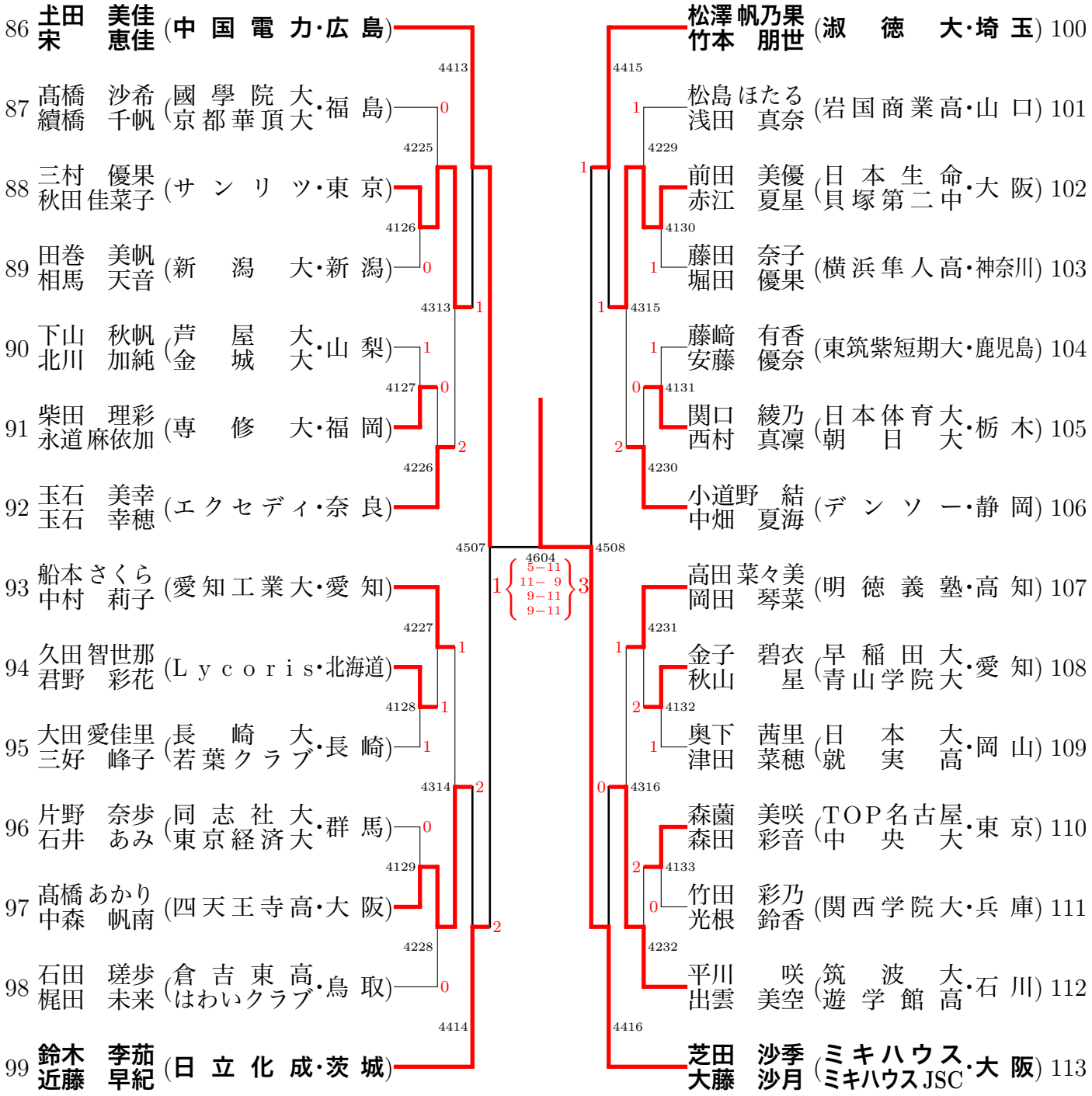

Copyright© JTTA 公益財団法人 日本卓球協会
新潟大学

ジュニア女子 (その 1)

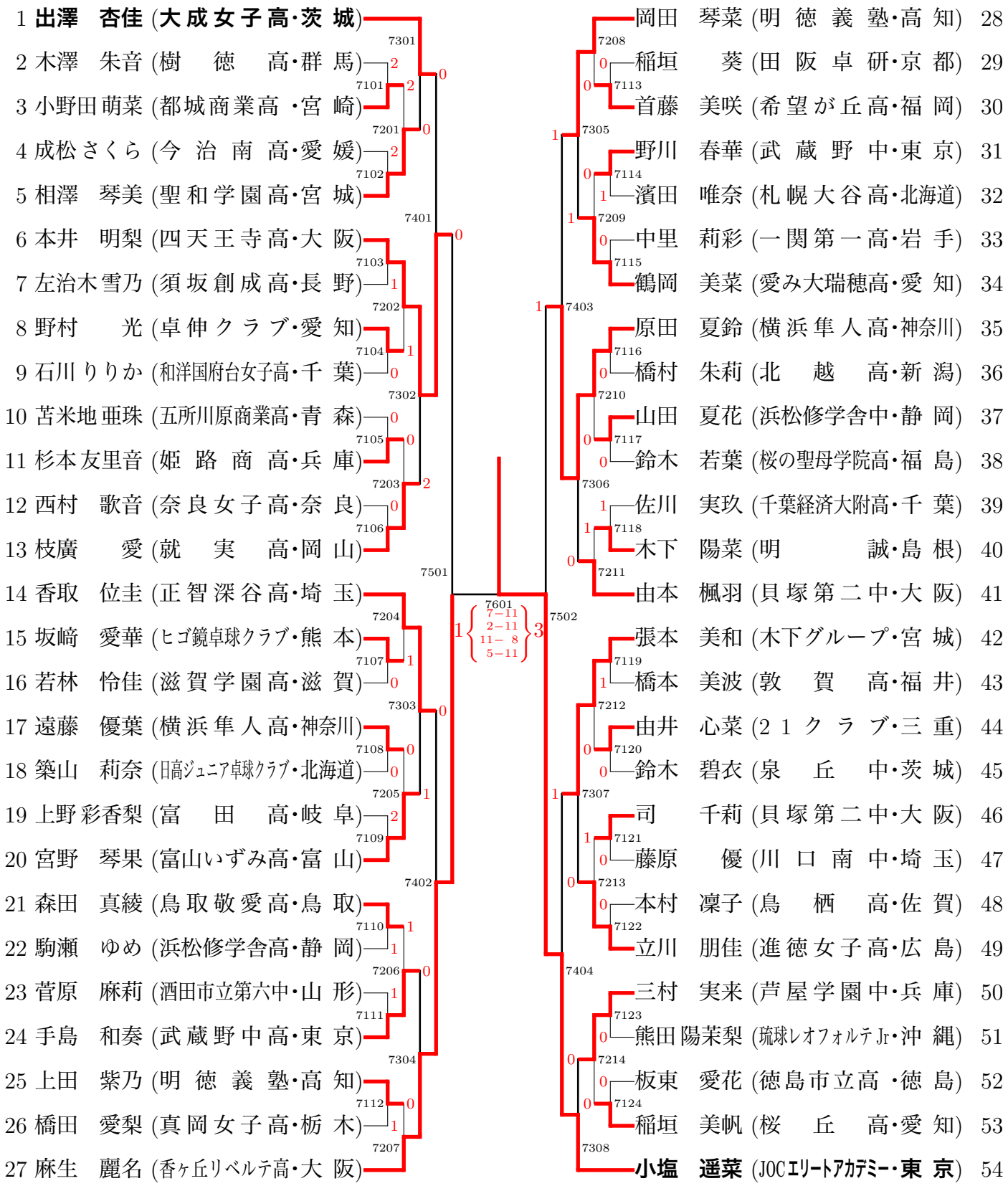

準決勝・決勝

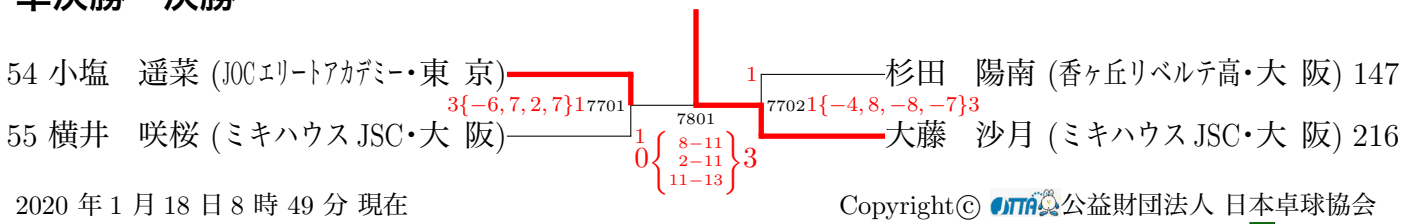

2020 年 1 月 18 日 8 時 49 分 現在

Copyright© JTTA 公益財団法人 日本卓球協会
新潟大学

ジュニア女子 (その 2)

55 **横井　咲桜 (ミキハウス JSC・大　阪)**
56 永野　萌衣 (正智深谷高・埼　玉)
57 中道　萌花 (長崎 S S T・長　崎)
58 安藤　愛花 (ヴィスポことひら・香　川)
59 岡部江里加 (富　田　高・岐　阜)
60 高田　里那 (木更津総合高・千　葉)
61 内海　朱音 (鳥取敬愛高・鳥　取)
62 小池　和妃 (郡山女大附高・福　島)
63 後藤　亜弥 (粉　河　高・和歌山)
64 緑川恵里那 (明秀日立高・茨　城)
65 森　愛美 (愛み大瑞穂高・愛　知)
66 泉田　和抄 (遊学館高・石　川)
67 買手　日菜 (札幌大谷高・北海道)
68 加賀美恵奈 (武蔵野中高・東　京)
69 末貞　陽和 (岩国商業高・山　口)
70 和田　汐莉 (神戸卓球クラブ・兵　庫)
71 横田　心 (土佐女子・高　知)
72 境野　希美 (マエタク・群　馬)
73 佐藤　沙耶 (由　利　高・秋　田)
74 門阪彩愛奈 (浜松修学舎高・静　岡)
75 山脇　ゆき (山陽女子中・岡　山)
76 佐藤　琴実 (聖和学園高・宮　城)
77 佐藤　帆華 (横浜隼人高・神奈川)
78 仲本　七虹 (希望が丘高・福　岡)
79 野々口愛花 (日本航空高・山　梨)
80 本間あかり (新発田ジュニア・新　潟)
81 中森　帆南 (四天王寺高・大　阪)

新井和夏葉 (湘南工科大附高・神奈川)　82
大槻　愛花 (福知山成美高・京　都)　83
石川　凛 (一関第一高・岩　手)　84
新治　愁菜 (青　葉　中・茨　城)　85
仲川　詩乃 (駒大苫小牧高・北海道)　86
日口　実咲 (白　子　高・三　重)　87
山崎　唯愛 (明誠 U 15・島　根)　88
伊東みらい (磐城第一高・福　島)　89
西川日満里 (城　南　高　・徳　島)　90
吉田　百華 (武蔵野中高・東　京)　91
村上　宝 (香ヶ丘リベルテ高・大　阪)　92
増田　華 (J U P I C・長　野)　93
小塩　悠菜 (石田卓球クラブ・福　岡)　94
畑中彩月季 (名経大高蔵高・愛　知)　95
東川　陽菜 (貝塚第二中・大　阪)　96
秋吉　翼 (明豊高　・大　分)　97
須藤菜々子 (和洋国府台女子高・千　葉)　98
島畑　真鈴 (姫路商高・兵　庫)　99
松下　紋加 (浜松学芸高・静　岡)　100
直江　蓮 (福井商業高・福　井)　101
加藤　七菜 (酒田東高・山　形)　102
前田　愛佳 (日女体二階堂高・東　京)　103
鯨津萌々子 (進徳女子高・広　島)　104
吉岡　桜子 (正智深谷高・埼　玉)　105
福原　結衣 (鹿児島女子高・鹿児島)　106
山崎　琴音 (宇都宮文星女子高・栃　木)　107
木塚　陽菜 (済　美　高・愛　媛)　108

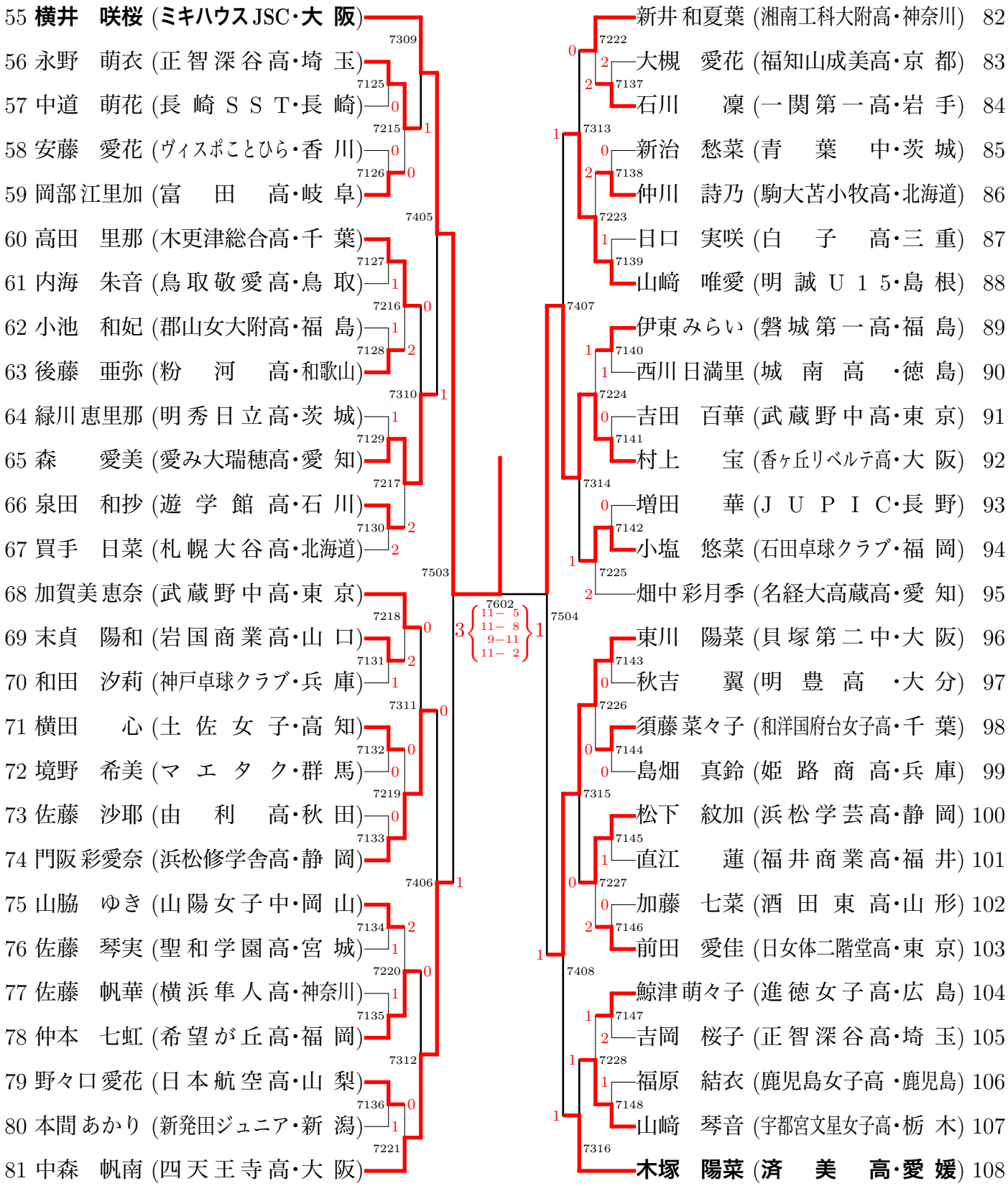

Copyright© JTTA 公益財団法人 日本卓球協会
新潟大学

ジュニア女子 (その 3)

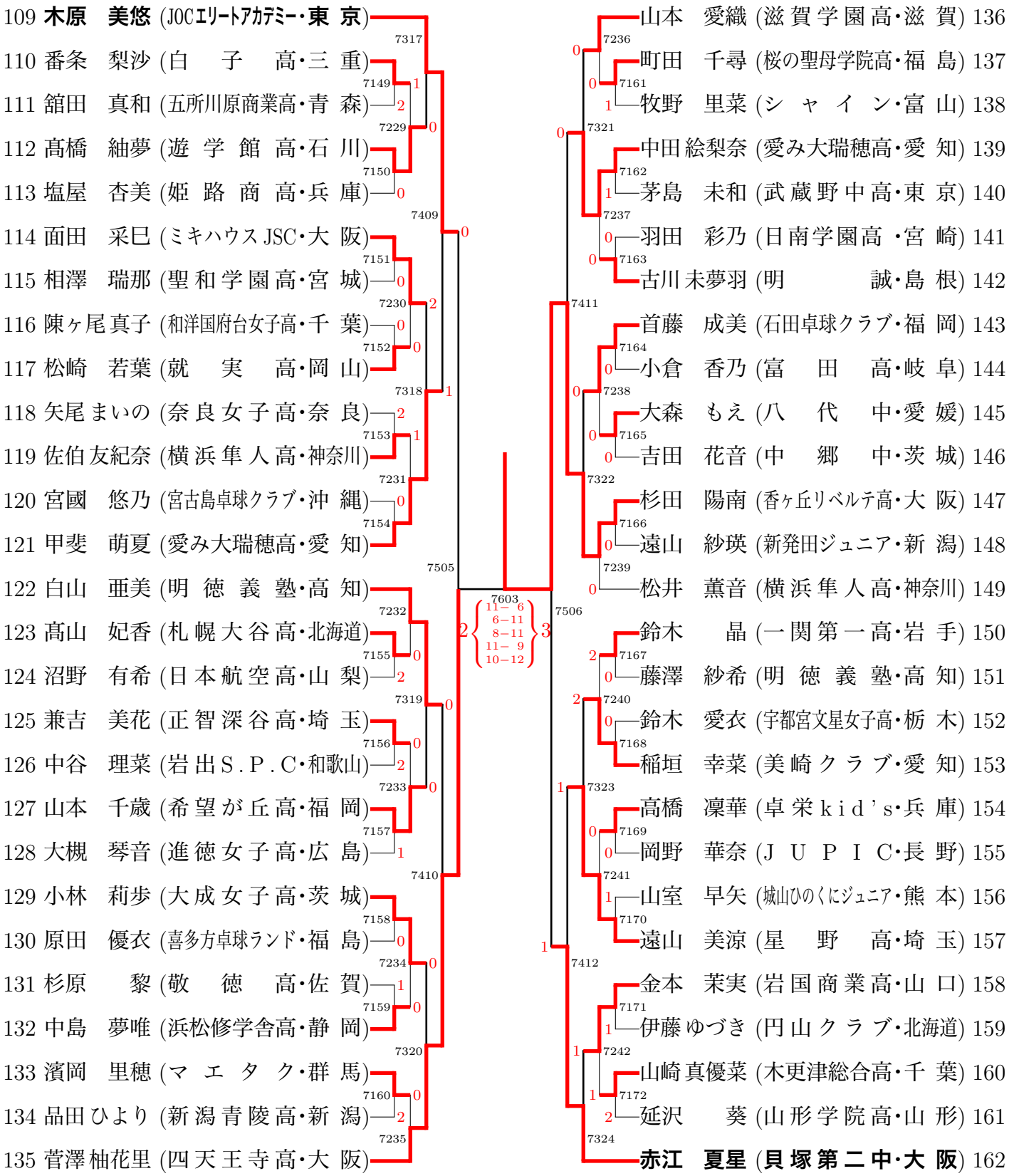

Copyright© 公益財団法人 日本卓球協会
新潟大学

ジュニア女子 (その 4)

163 **相馬　夢乃 (遊 学 館 高・石 川)**
164 山下さくら (滋賀学園高・滋 賀)
165 梅木ちとせ (明 豊 中 ・大 分)
166 野末　彩夏 (R I S E・三 重)
167 花井　可奈 (武蔵野中高・東 京)
168 宮脇心和子 (鳥取敬愛高・鳥 取)
169 伊藤　七海 (イトウTTC・香 川)
170 大川　真実 (四天王寺高・大 阪)
171 伊瀬真奈美 (桂 萱 中・群 馬)
172 今枝　愛美 (卓伸クラブ・愛 知)
173 武川　遥夏 (秋草学園高・埼 玉)
174 阿久根あかり (鶴 岡 南 高・山 形)
175 大久保ひかり (札幌大谷中・北海道)
176 福岡　乃愛 (三田学園高・兵 庫)
177 坂崎　涼帆 (ヒゴ鏡卓球クラブ・熊 本)
178 河邉　梨花 (スネイルズ・北海道)
179 髙橋　奈未 (山陽女子中・岡 山)
180 福田　晴菜 (木更津総合高・千 葉)
181 福原　亜希 (聖ウルスラ学院英智高・宮 城)
182 木田美佑里 (桜 丘 高・愛 知)
183 直江　杏 (明 誠 U 1 5・島 根)
184 上澤　杏音 (貝塚第二中・大 阪)
185 藤田　知子 (横浜隼人中・神奈川)
186 高杉　茉衣 (土 佐 女 子・高 知)
187 高木あかね (浜 松 西 高・静 岡)
188 塚田　桜姫 (東 北 中・長 野)
189 川北　帆香 (正智深谷高・埼 玉)

髙橋あかり (四天王寺高・大 阪) 190
三村　彩華 (聖和学園高・宮 城) 191
吉本　はな (日高ジュニア卓球クラブ・北海道) 192
植田　杏 (T T C 平 屋・埼 玉) 193
指宿　葵 (鹿児島女子高・鹿児島) 194
深谷　和花 (愛み大瑞穂高・愛 知) 195
森影　夏都 (徳島商業高・徳 島) 196
吉井　亜紀 (就 実 中・岡 山) 197
佐合　凜音 (たかとみSC・岐 阜) 198
小畑　美月 (横浜隼人高・神奈川) 199
山岸　唯菜 (直江津東中・新 潟) 200
山本紘菜子 (鎮西学院高・長 崎) 201
福井　蓮彩 (芦屋学園中・兵 庫) 202
加藤　瑞穂 (日本工大駒場高・東 京) 203
伊藤　百華 (希望が丘高・福 岡) 204
山下菜々美 (浜松修学舎高・静 岡) 205
鷲山　晴子 (明秀日立高・茨 城) 206
川本茉乃花 (萩光塩学院高・山 口) 207
大村　風葉 (龍谷大平安高・京 都) 208
熊田　朋華 (S A N K Y O・福 島) 209
森廣　伽衣 (福井商業高・福 井) 210
荒木　桂奈 (和洋国府台女子高・千 葉) 211
阿部　紗弓 (済 美 高・愛 媛) 212
田村　優花 (卓 桜 会・栃 木) 213
伊藤　杏菜 (秋田商業高・秋 田) 214
野崎　穂果 (武 蔵 野 中・東 京) 215
大藤　沙月 (ミキハウスJSC・大 阪) 216

7604 { 11−13, 6−11, 8−11 } 3

Copyright© 公益財団法人 日本卓球協会
新潟大学

混合ダブルス (その 1)

1 森薗 政崇 / 伊藤 美誠 (BOBSON・東京 / スターツ・大阪)
2 村上 達哉 / 岡野 華奈 (國學院大・長野 / JUPIC)
3 神 京夏 / 松本 静香 (愛知工業大・愛知)
4 星野 直樹 / 境野 希美 (マエタク・群馬)
5 石脇 優樹 / 赤川 真生 (同志社大・京都)
6 近藤 蓮 / 篠田 優花 (日本大・大分)
7 中村 廉 / 庄司 有貴 (原田鋼業・広島 / 中国電力)
8 大澤 祐貴 / 川北 帆香 (埼玉工業大・埼玉 / 正智深谷高)
9 森戸 竣太 / 榊原 未侑 (近畿大・大阪)
10 能戸 大夢 / 杉渕 栞 (JR北海道・北海道)
11 阿部 悠人 / 稲吉 美沙 (希望が丘高・福岡)
12 河辺 隆希 / 髙橋 梓海 (NTN桑名・三重 / エクセディ)
13 小池 龍成 / 町田 千尋 (駒澤大・福島 / 桜の聖母学院高)
14 村田 聖 / 髙東 沙奈 (筑波大・茨城)
15 内藤 純太 / 松永 美咲 (朝日大・岐阜)
16 松田 幸大 / 桑名 春花 (紫雲クラブ・香川 / ASC)
17 内田 智也 / 内田 有美 (日南学園高・宮崎 / 専修大)
18 加藤 由行 / 田中 千秋 (日本製鉄名古屋・愛知 / 豊田自動織機)
19 硴塚 将人 / 森田 彩音 (早稲田大・東京 / 中央大)
20 定松 裕成 / 田尻 美樹 (鹿児島相互信用金庫・鹿児島)
21 髙橋 毅 / 小野寺 咲和 (東北福祉大・宮城 / 大正大)
22 藤田 哲弘 / 前瀧 美音 (豊田町卓球スポーツ少年団・静岡 / デンソー)
23 立藤 颯馬 / 岩田 明峰 (明治大・島根 / 朝日大)
24 楊 奇真 / 竹田 彩乃 (関西学院大・兵庫)
25 田添 健汰 / 森薗 美月 (木下グループ・神奈川)

26 軽部 隆介 / 松本 優希 (鹿児島相互信用金庫・鹿児島 / サンリツ・東京)
27 江藤 慧 / 楠川 愛子 (クローバー歯科カスピッズ・大阪 / クローバー歯科)
28 渡辺 響 / 児玉 茉優 (法政大・新潟 / 北越高)
29 佐々木智也 / 塚本 佳苗 (大正大・岩手 / 國學院大)
30 宮本 春樹 / 上田 真実 (愛知工業大・愛知)
31 草刈 祐亮 / 酡島百合絵 (東北福祉大・栃木)
32 伊丹 雄飛 / 瀬山 咲希 (中央大・東京)
33 久保 龍也 / 山口 美幸 (京都産業大・滋賀)
34 千葉 悠平 / 徳田 明梨 (協和発酵バイオ・山口 / 萩光塩学院高)
35 馬渡 元樹 / 山本紘菜子 (朝日大・長崎 / 鎮西学院高)
36 前島 新太 / 西川日満里 (城南高・徳島)
37 菊地 大輝 / 北川 加純 (埼玉工業大・山梨 / 金城大)
38 寺下 拓海 / 直江 蓮 (福井商業高・福井)
39 下田 奨磨 / 安田 優佳 (福岡大・熊本)
40 大矢 英俊 / 堀 優美 (ファースト・千葉)
41 遠藤 佳祐 / 原田 美香 (山形ヤクルト・山形 / 東北学院大)
42 鹿屋 良平 / 古川 聖奈 (リコー・東京 / トプコン)
43 松島 輝空 / 丸 怜央奈 (木下グループ・京都 / 立命館大)
44 飯野 峻輔 / 笹尾明日香 (MD相模・神奈川 / 早稲田大)
45 渡井丈人士 / 小道野 結 (駒澤大・静岡 / デンソー)
46 萩原 卓樹 / 枝廣 愛 (関西学院大・岡山 / 就実高)
47 吉田 海斗 / 柴田 理彩 (専修大・福岡)
48 神山 佑太 / 高原 小麦 (JR北海道・北海道 / 日本大)
49 張 一博 / 森薗 美咲 (Y.Y卓球クラブ・兵庫 / TOP名古屋・東京)

決勝

1 森薗 政崇 / 伊藤 美誠 (BOBSON・東京 / スターツ・大阪)
97 張本 智和 / 長崎 美柚 (木下グループ・神奈川 / JOCエリートアカデミー/大原学園・東京)

Copyright© JTTA 公益財団法人 日本卓球協会
新潟大学

混合ダブルス (その 2)

50	上村 慶哉 / 阿部 愛莉	(シチズン時計・東京 / デンソー・静岡)	5217
51	藤木 大輔 / 里川 奈優	(明徳義塾・高知)	5118
52	南 和歩 / 遠藤 麻実	(北陸大 / 松山大・和歌山)	5309
53	吉田 大輔 / 中澤 紬	(中央大・福岡)	5119
54	田口 隆 / 奥下 茜里	(日本大・岡山)	5218
55	岸田 竜輝 / 中原 千春	(近畿大・大阪)	5405
56	高橋 和也 / 村田 咲紀	(関西学院大・兵庫)	5219
57	髙橋 翼 / 上田 春佳	(駒澤大 / RRC・群馬)	5120
58	根本 一城 / 髙橋 沙希	(㈱大東銀行 / 國學院大・福島)	5310
59	滝澤 拓真 / 坂本 直子	(岡谷市役所 / スギムラ精工・長野)	5121
60	熊本 健宏 / 小島 悠夏	(鎮西浄庵 / 遊卓館・佐賀)	5220
61	北原 大輝 / 中島 三桜	(信号器材 / MD相模・神奈川)	5503
62	出雲 卓斗 / 出雲 美空	(明治大 / 遊学館高・石川)	5221
63	永田 悠貴 / 鈴木 琴音	(同志社大 / 立命館大・大阪)	5122
64	田原 翔太 / 梅木 ちとせ	(明豊高 / 明豊中・大分)	5311
65	高橋 徹 / 工藤 夢	(中央大 / 五所川原商業高・青森)	5123
66	湯本 敦紀 / 藤井 祐衣	(大正大 / 東京富士大・埼玉)	5222
67	松山 祐季 / 平野 容子	(愛知工業大 / 豊田自動織機・愛知)	5406
68	水谷 良紀 / 鎌田 那美	(JR北海道 / 早稲田大・北海道)	5223
69	西 竜輝 / 村上 愛	(大阪成蹊大・熊本)	5124
70	高橋 巧美 / 西村 真凜	(朝日大・栃木)	5312
71	手塚 大輝 / 松下 紋加	(静岡学園高 / 浜松学芸高・静岡)	5125
72	石塚 智大 / 石塚 美和子	(米子球友会 / 個人・鳥取)	5224
73	上村 太陽 / 木村 香純	(専修大・東京)	
74	坪井 勇磨 / 平 侑里香	(東京アート / サンリツ・東京)	5225
75	中林 滉貴 / 宋 恵佳	(原田鋼業 / 中国電力・広島)	5126
76	矢野 憲 / 朝田 茉依	(同志社大・京都)	5313
77	米倉 勝 / 山本 千歳	(希望が丘高・福岡)	5127
78	熊本 竜己 / 田口 瑛美子	(筑波大・茨城)	5226
79	佐藤 桂輔 / 高山 結女子	(朝日大 / 日本大・北海道)	5407
80	松下 大星 / 梅村 優香	(クローバー歯科カスピッズ / 中央大・大阪)	5227
81	中村 浩二郎 / 木村 美緒	(埼玉工業大 / 正智深谷高・埼玉)	5128
82	浦 侑太郎 / 斎藤 華南	(國學院大 / 大正大・山形)	5314
83	西村 星哉 / 中畑 夏海	(駒澤大 / デンソー・静岡)	5129
84	金森 武晴 / 濵元 結女	(ブランク・富山)	5228
85	徳永 大輝 / 中村 真優美	(鹿児島相互信用金庫・鹿児島)	5504
86	時吉 佑一 / 小林 光優	(流山アストロズ / 木更津総合高・千葉)	5229
87	英田 理志 / 池上 玲子	(愛媛県競対 / 愛媛銀行・愛媛)	5130
88	吉野 彪功 / 大田 愛佳里	(中京学院大 / 長崎大・長崎)	5315
89	勝 健真 / 玉石 美幸	(緑の館奈良 / エクセディ・奈良)	5131
90	宮川 昌大 / 沖胡 ひとみ	(野田学園高 / 岩国商業高・山口)	5230
91	郡山 北斗 / 秋田 佳菜子	(リコー / サンリツ・東京)	5408
92	大西 尚弥 / 小脇 瑞穂	(関西学院大・兵庫)	5231
93	花木 誠弥 / 熊田 陽茉梨	(琉球レオフォルテ / 琉球レオフォルテJr・沖縄)	5132
94	片桐 友翔 / 伊藤 希望	(日本大 / 北越高・新潟)	5316
95	横谷 晟 / 浅井 一恵	(愛工大名電高 / 桜丘高・愛知)	5133
96	泉 凱仁 / 菊地 実佳子	(Vittoria / 東京富士大・秋田)	5232
97	張本 智和 / 長崎 美柚	(木下グループ / JOCエリートアカデミー/大原学園・神奈川 / 東京)	

5602: 1 { 9−11, 6−11, 11− 8, 6−11 } 3

Copyright© JTTA 公益財団法人 日本卓球協会
新潟大学