男子シングルス（ＭＳ）①

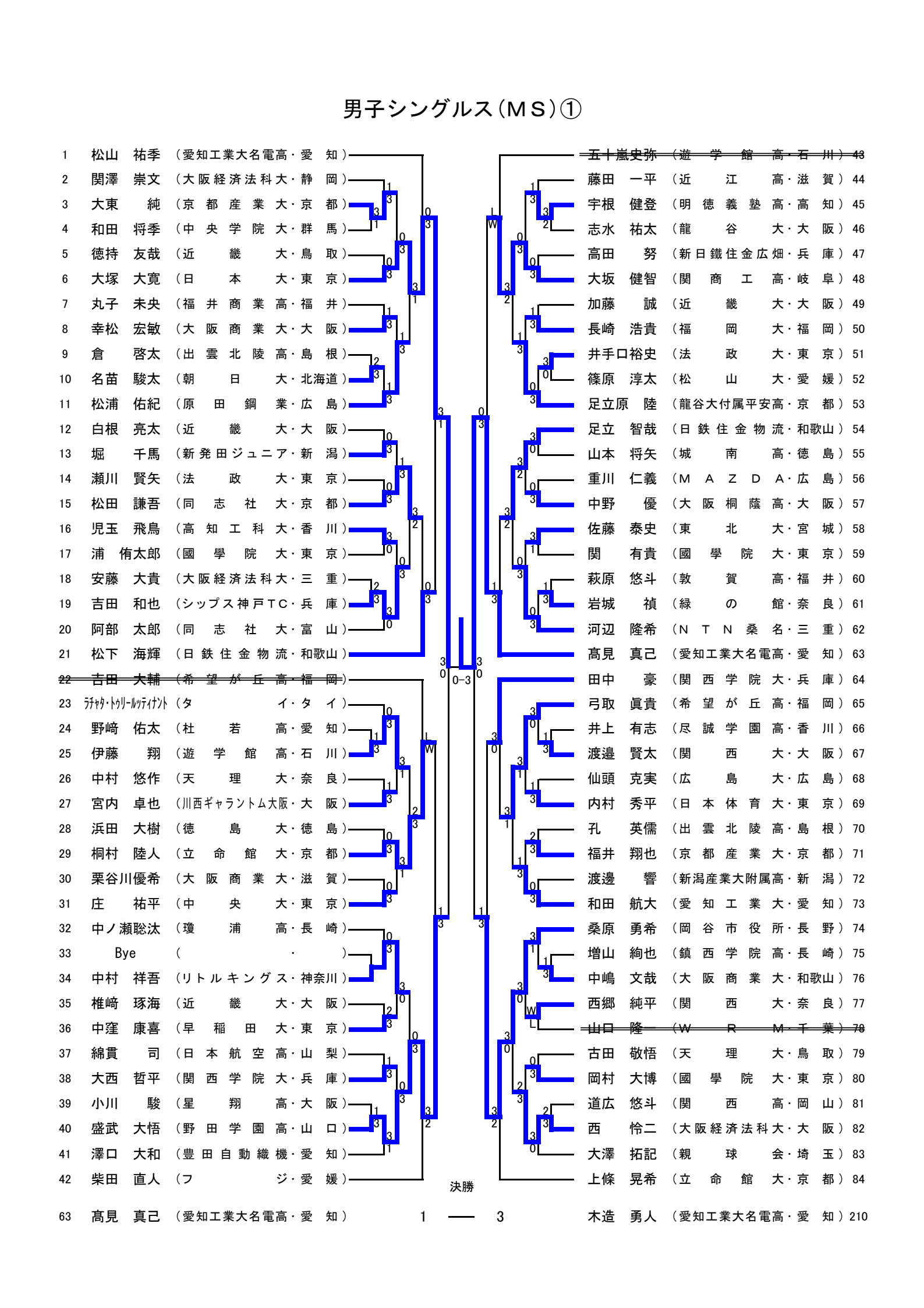
1 松山 祐季 （愛知工業大名電高・愛 知）
2 関澤 崇文 （大阪経済法科大・静 岡）
3 大東 純 （京都産業大・京 都）
4 和田 将季 （中央学院大・群 馬）
5 徳持 友哉 （近 畿 大・鳥 取）
6 大塚 大寛 （日 本 大・東 京）
7 丸子 未央 （福井商業高・福 井）
8 幸松 宏敏 （大阪商業大・大 阪）
9 倉 啓太 （出雲北陵高・島 根）
10 名苗 駿太 （朝 日 大・北海道）
11 松浦 佑紀 （原田鋼業・広 島）
12 白根 亮太 （近 畿 大・大 阪）
13 堀 千馬 （新発田ジュニア・新 潟）
14 瀬川 賢矢 （法 政 大・東 京）
15 松田 謙吾 （同志社大・京 都）
16 児玉 飛鳥 （高知工科大・香 川）
17 浦 侑太郎 （國學院大・東 京）
18 安藤 大貴 （大阪経済法科大・三 重）
19 吉田 和也 （シップス神戸ＴＣ・兵 庫）
20 阿部 太郎 （同志社大・富 山）
21 松下 海輝 （日鉄住金物流・和歌山）
22 吉田 大輔 （希望が丘高・福 岡）
23 ﾗﾁｬﾀﾞ･ﾄｳﾘｰﾙｯﾃｨﾅﾝﾄ （タ イ・タ イ）
24 野﨑 佑太 （杜 若 高・愛 知）
25 伊藤 翔 （遊学館高・石 川）
26 中村 悠作 （天 理 大・奈 良）
27 宮内 卓也 （川西ギャラントム大阪・大 阪）
28 浜田 大樹 （徳 島 大・徳 島）
29 桐村 陸人 （立命館大・京 都）
30 栗谷川優希 （大阪商業大・滋 賀）
31 庄 祐平 （中 央 大・東 京）
32 中ノ瀬聡汰 （瓊 浦 高・長 崎）
33 Bye （ ・ ）
34 中村 祥吾 （リトルキングス・神奈川）
35 椎﨑 琢海 （近 畿 大・大 阪）
36 中窪 康喜 （早稲田大・東 京）
37 綿貫 司 （日本航空高・山 梨）
38 大西 哲平 （関西学院大・兵 庫）
39 小川 駿 （星 翔 高・大 阪）
40 盛武 大悟 （野田学園高・山 口）
41 澤口 大和 （豊田自動織機・愛 知）
42 柴田 直人 （フ ジ・愛 媛）
43 五十嵐史弥 （遊学館高・石 川）
44 藤田 一平 （近 江 高・滋 賀）
45 宇根 健登 （明徳義塾高・高 知）
46 志水 祐太 （龍 谷 大・大 阪）
47 高田 努 （新日鐵住金広畑・兵 庫）
48 大坂 健智 （関商工高・岐 阜）
49 加藤 誠 （近 畿 大・大 阪）
50 長崎 浩貴 （福 岡 大・福 岡）
51 井手口裕史 （法 政 大・東 京）
52 篠原 淳太 （松 山 大・愛 媛）
53 足立原 陸 （龍谷大付属平安高・京 都）
54 足立 智哉 （日鉄住金物流・和歌山）
55 山本 将矢 （城 南 高・徳 島）
56 重川 仁義 （ＭＡＺＤＡ・広 島）
57 中野 優 （大阪桐蔭高・大 阪）
58 佐藤 泰史 （東 北 大・宮 城）
59 関 有貴 （國學院大・東 京）
60 萩原 悠斗 （敦 賀 高・福 井）
61 岩城 禎 （緑の館・奈 良）
62 河辺 隆希 （ＮＴＮ桑名・三 重）
63 髙見 真己 （愛知工業大名電高・愛 知）
64 田中 豪 （関西学院大・兵 庫）
65 弓取 眞貴 （希望が丘高・福 岡）
66 井上 有志 （尽誠学園高・香 川）
67 渡邉 賢太 （関 西 大・大 阪）
68 仙頭 克実 （広 島 大・広 島）
69 内村 秀平 （日本体育大・東 京）
70 孔 英儒 （出雲北陵高・島 根）
71 福井 翔也 （京都産業大・京 都）
72 渡邊 響 （新潟産業大附属高・新 潟）
73 和田 航大 （愛知工業大・愛 知）
74 桑原 勇希 （岡谷市役所・長 野）
75 増山 絢也 （鎮西学院高・長 崎）
76 中嶋 文哉 （大阪商業大・和歌山）
77 西郷 純平 （関 西 大・奈 良）
78 山口 隆一 （ＷＲＭ・千 葉）
79 古田 敬悟 （天 理 大・鳥 取）
80 岡村 大博 （國學院大・東 京）
81 道広 悠斗 （関 西 高・岡 山）
82 西 怜二 （大阪経済法科大・大 阪）
83 大澤 拓記 （親 球 会・埼 玉）
84 上條 晃希 （立命館大・京 都）
0-3
決勝
63 髙見 真己 （愛知工業大名電高・愛 知） 1 — 3 木造 勇人 （愛知工業大名電高・愛 知） 210

男子シングルス（ＭＳ）②

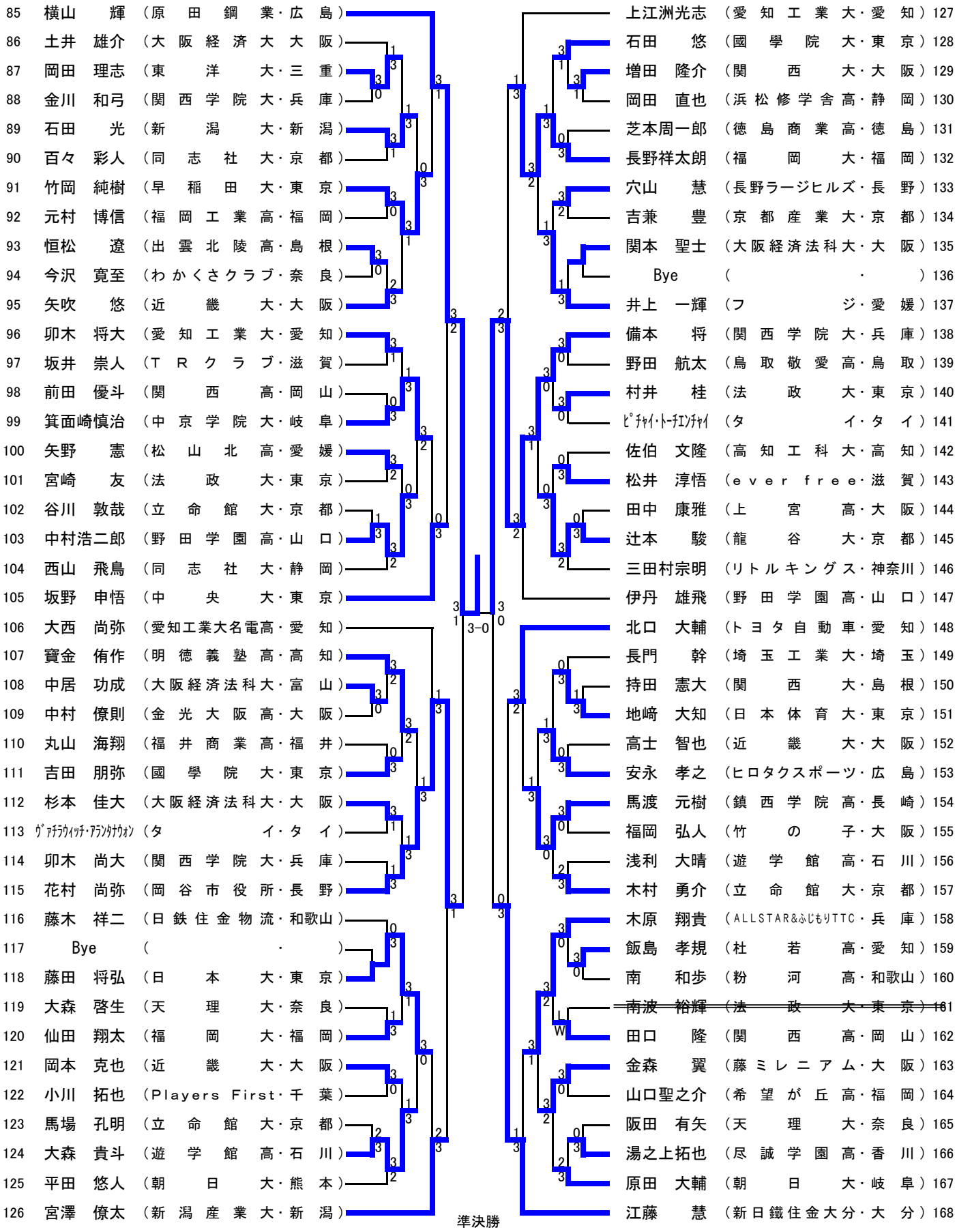
85 横山 輝 （原田鋼業・広島）
86 土井 雄介 （大阪経済大大阪）
87 岡田 理志 （東洋大・三重）
88 金川 和弓 （関西学院大・兵庫）
89 石田 光 （新潟大・新潟）
90 百々 彩人 （同志社大・京都）
91 竹岡 純樹 （早稲田大・東京）
92 元村 博信 （福岡工業高・福岡）
93 恒松 遼 （出雲北陵高・島根）
94 今沢 寛至 （わかくさクラブ・奈良）
95 矢吹 悠 （近畿大・大阪）
96 卯木 将大 （愛知工業大・愛知）
97 坂井 崇人 （ＴＲクラブ・滋賀）
98 前田 優斗 （関西高・岡山）
99 箕面崎慎治 （中京学院大・岐阜）
100 矢野 憲 （松山北高・愛媛）
101 宮崎 友 （法政大・東京）
102 谷川 敦哉 （立命館大・京都）
103 中村浩二郎 （野田学園高・山口）
104 西山 飛鳥 （同志社大・静岡）
105 坂野 申悟 （中央大・東京）
106 大西 尚弥 （愛知工業大名電高・愛知）
107 寶金 侑作 （明徳義塾高・高知）
108 中居 功成 （大阪経済法科大・富山）
109 中村 僚則 （金光大阪高・大阪）
110 丸山 海翔 （福井商業高・福井）
111 吉田 朋弥 （國學院大・東京）
112 杉本 佳大 （大阪経済法科大・大阪）
113 ヴァチラウィッチ・アランタナウォン （タイ・タイ）
114 卯木 尚大 （関西学院大・兵庫）
115 花村 尚弥 （岡谷市役所・長野）
116 藤木 祥二 （日鉄住金物流・和歌山）
117 Bye （ ・ ）
118 藤田 将弘 （日本大・東京）
119 大森 啓生 （天理大・奈良）
120 仙田 翔太 （福岡大・福岡）
121 岡本 克也 （近畿大・大阪）
122 小川 拓也 （Players First・千葉）
123 馬場 孔明 （立命館大・京都）
124 大森 貴斗 （遊学館高・石川）
125 平田 悠人 （朝日大・熊本）
126 宮澤 僚太 （新潟産業大・新潟）
63 髙見 真己 （愛知工業大名電高・愛知）
上江洲光志 （愛知工業大・愛知）127
石田 悠 （國學院大・東京）128
増田 隆介 （関西大・大阪）129
岡田 直也 （浜松修学舎高・静岡）130
芝本周一郎 （徳島商業高・徳島）131
長野祥太朗 （福岡大・福岡）132
穴山 慧 （長野ラージヒルズ・長野）133
吉兼 豊 （京都産業大・京都）134
関本 聖士 （大阪経済法科大・大阪）135
Bye （ ・ ）136
井上 一輝 （フジ・愛媛）137
備本 将 （関西学院大・兵庫）138
野田 航太 （鳥取敬愛高・鳥取）139
村井 桂 （法政大・東京）140
ﾋﾟﾁｬｲ・ﾄｰﾁｴﾝﾁｬｲ （タイ・タイ）141
佐伯 文隆 （高知工科大・高知）142
松井 淳悟 （ever free・滋賀）143
田中 康雅 （上宮高・大阪）144
辻本 駿 （龍谷大・京都）145
三田村宗明 （リトルキングス・神奈川）146
伊丹 雄飛 （野田学園高・山口）147
北口 大輔 （トヨタ自動車・愛知）148
長門 幹 （埼玉工業大・埼玉）149
持田 憲大 （関西大・島根）150
地﨑 大知 （日本体育大・東京）151
高士 智也 （近畿大・大阪）152
安永 孝之 （ヒロタクスポーツ・広島）153
馬渡 元樹 （鎮西学院高・長崎）154
福岡 弘人 （竹の子・大阪）155
浅利 大晴 （遊学館高・石川）156
木村 勇介 （立命館大・京都）157
木原 翔貴 （ALLSTAR&ふじもりTTC・兵庫）158
飯島 孝規 （杜若高・愛知）159
南 和歩 （粉河高・和歌山）160
~~南波 裕輝 （法政大・東京）161~~
田口 隆 （関西高・岡山）162
金森 翼 （藤ミレニアム・大阪）163
山口聖之介 （希望が丘高・福岡）164
阪田 有矢 （天理大・奈良）165
湯之上拓也 （尽誠学園高・香川）166
原田 大輔 （朝日大・岐阜）167
江藤 慧 （新日鐵住金大分・大分）168
3-0
準決勝
3 — 1
横山 輝 （原田鋼業・広島）85

男子シングルス（ＭＳ）③

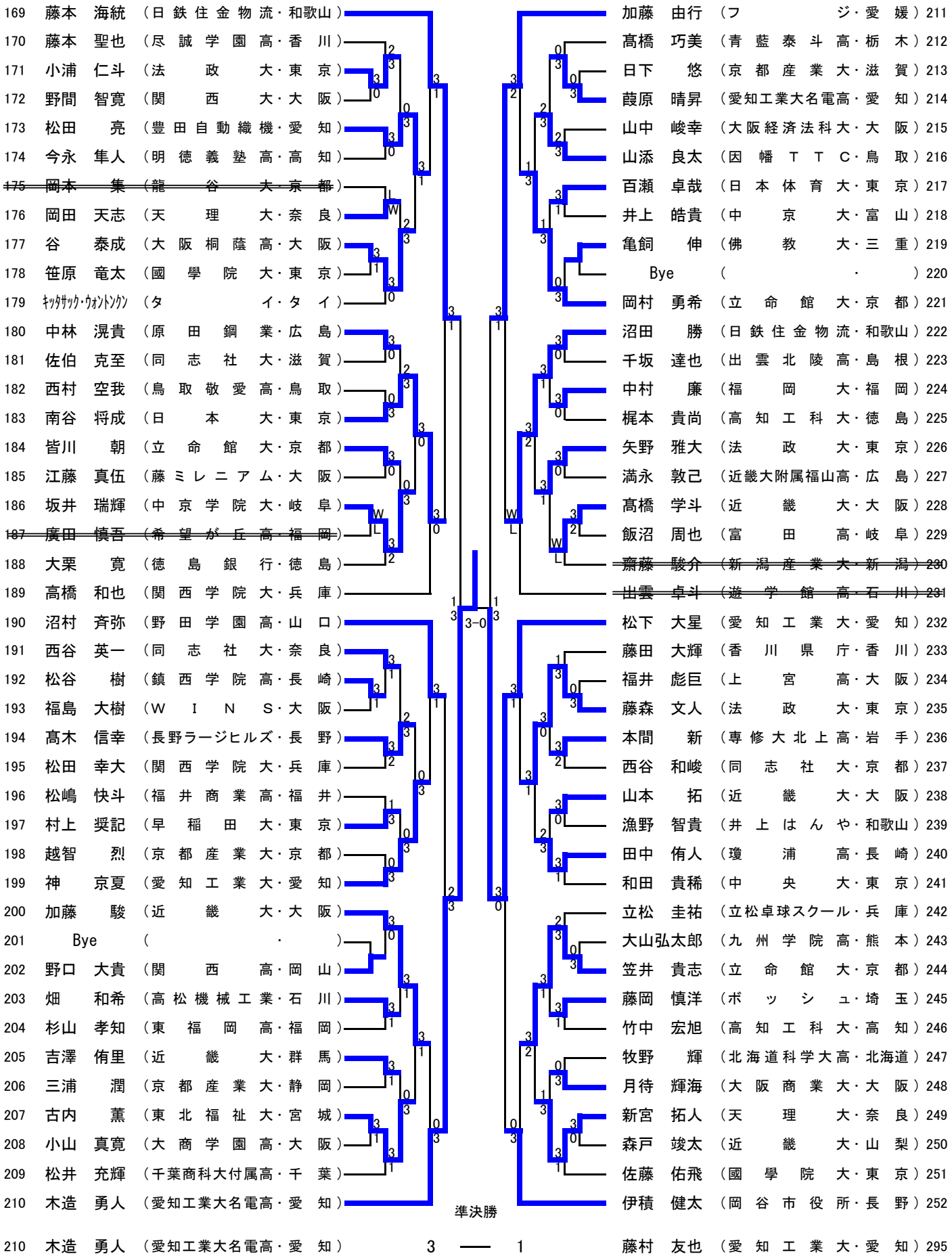
169 藤本 海統 （日鉄住金物流・和歌山）
170 藤本 聖也 （尽誠学園高・香川）
171 小浦 仁斗 （法政大・東京）
172 野間 智寛 （関西大・大阪）
173 松田 亮 （豊田自動織機・愛知）
174 今永 隼人 （明徳義塾高・高知）
175 岡本 集 （龍谷大・京都）
176 岡田 天志 （天理大・奈良）
177 谷 泰成 （大阪桐蔭高・大阪）
178 笹原 竜太 （國學院大・東京）
179 ｷｯﾀｻｯｸ･ｳｫﾝﾄﾝｸﾝ （タイ・タイ）
180 中林 滉貴 （原田鋼業・広島）
181 佐伯 克至 （同志社大・滋賀）
182 西村 空我 （鳥取敬愛高・鳥取）
183 南谷 将成 （日本大・東京）
184 皆川 朝 （立命館大・京都）
185 江藤 真伍 （藤ミレニアム・大阪）
186 坂井 瑞輝 （中京学院大・岐阜）
187 廣田 慎吾 （希望が丘高・福岡）
188 大栗 寛 （徳島銀行・徳島）
189 高橋 和也 （関西学院大・兵庫）
190 沼村 斉弥 （野田学園高・山口）
191 西谷 英一 （同志社大・奈良）
192 松谷 樹 （鎮西学院高・長崎）
193 福島 大樹 （ＷＩＮＳ・大阪）
194 髙木 信幸 （長野ラージヒルズ・長野）
195 松田 幸大 （関西学院大・兵庫）
196 松嶋 快斗 （福井商業高・福井）
197 村上 奨記 （早稲田大・東京）
198 越智 烈 （京都産業大・京都）
199 神 京夏 （愛知工業大・愛知）
200 加藤 駿 （近畿大・大阪）
201 Bye （ ・ ）
202 野口 大貴 （関西高・岡山）
203 畑 和希 （高松機械工業・石川）
204 杉山 孝知 （東福岡高・福岡）
205 吉澤 侑里 （近畿大・群馬）
206 三浦 潤 （京都産業大・静岡）
207 古内 薫 （東北福祉大・宮城）
208 小山 真寛 （大商学園高・大阪）
209 松井 充輝 （千葉商科大付属高・千葉）
210 木造 勇人 （愛知工業大名電高・愛知）
211 加藤 由行 （フジ・愛媛）
212 髙橋 巧美 （青藍泰斗高・栃木）
213 日下 悠 （京都産業大・滋賀）
214 葭原 晴昇 （愛知工業大名電高・愛知）
215 山中 峻幸 （大阪経済法科大・大阪）
216 山添 良太 （因幡ＴＴＣ・鳥取）
217 百瀬 卓哉 （日本体育大・東京）
218 井上 皓貴 （中京大・富山）
219 亀飼 伸 （佛教大・三重）
220 Bye （ ・ ）
221 岡村 勇希 （立命館大・京都）
222 沼田 勝 （日鉄住金物流・和歌山）
223 千坂 達也 （出雲北陵高・島根）
224 中村 廉 （福岡大・福岡）
225 梶本 貴尚 （高知工科大・徳島）
226 矢野 雅大 （法政大・東京）
227 満永 敦己 （近畿大附属福山高・広島）
228 髙橋 学斗 （近畿大・大阪）
229 飯沼 周也 （富田高・岐阜）
230 齋藤 駿介 （新潟産業大・新潟）
231 出雲 卓斗 （遊学館高・石川）
232 松下 大星 （愛知工業大・愛知）
233 藤田 大輝 （香川県庁・香川）
234 福井 彪巨 （上宮高・大阪）
235 藤森 文人 （法政大・東京）
236 本間 新 （専修大北上高・岩手）
237 西谷 和峻 （同志社大・京都）
238 山本 拓 （近畿大・大阪）
239 漁野 智貴 （井上はんや・和歌山）
240 田中 侑人 （瓊浦高・長崎）
241 和田 貴稀 （中央大・東京）
242 立松 圭祐 （立松卓球スクール・兵庫）
243 大山弘太郎 （九州学院高・熊本）
244 笠井 貴志 （立命館大・京都）
245 藤岡 慎洋 （ボッシュ・埼玉）
246 竹中 宏旭 （高知工科大・高知）
247 牧野 輝 （北海道科学大高・北海道）
248 月待 輝海 （大阪商業大・大阪）
249 新宮 拓人 （天理大・奈良）
250 森戸 竣太 （近畿大・山梨）
251 佐藤 佑飛 （國學院大・東京）
252 伊積 健太 （岡谷市役所・長野）
3-0
準決勝
210 木造 勇人 （愛知工業大名電高・愛知） 3 — 1 藤村 友也 （愛知工業大・愛知） 295

男子シングルス（ＭＳ）④

253	堀　大志	（愛知工業大・愛知）	
254	宇仁田啓市	（國學院大・東京）	
255	都築　海登	（高知工科大・愛媛）	
256	村田　郁也	（朝日大・新潟）	
~~257~~	~~中村　暢志~~	~~（関西大・大阪）~~	
258	林　洋輔	（敦賀高・福井）	
259	次藤　光	（ＭＡＺＤＡ・広島）	
260	生野　数貴	（同志社大・京都）	
261	今村　竜平	（福岡大・福岡）	
262	大塚　舜介	（八葉会・静岡）	
263	小坂　紘平	（関西学院大・兵庫）	
~~264~~	~~上岡　竜郎~~	~~（近畿大・大阪）~~	
265	春日　勝太	（日本大・東京）	
266	伊藤　龍彦	（滋賀銀行・滋賀）	
267	吉田　智史	（尽誠学園高・香川）	
268	下川　裕平	（ＷＲＭ・千葉）	
269	博多　隆紀	（高田商業高・奈良）	
270	福田龍ノ介	（瓊浦高・長崎）	
271	丸　裕一郎	（立命館大・京都）	
272	川原　大輝	（朝日大・熊本）	
273	榮次　慶祥	（シップス神戸ＴＣ・兵庫）	
274	呉　坤	（大阪経済法科大・大阪）	
275	橋本　拓磨	（明徳義塾高・高知）	
276	吉岡　大視	（広島大・広島）	
277	滝波　寛太	（安田学園高・東京）	
278	吉野　彪功	（中京学院大・岐阜）	
279	恒松　輝	（近畿大・島根）	
280	玉置　侑士	（大阪商業大・和歌山）	
281	小坂　竜馬	（興國高・大阪）	
282	岩本　岬	（希望が丘高・福岡）	
~~283~~	~~竹﨑　千明~~	~~（野田学園高・山口）~~	
~~284~~	~~小泉　勇貴~~	~~（京都産業大・京都）~~	
285	松本　拓海	（國學院大・東京）	
286	喜納　漢裕	（遊学館高・石川）	
287	永田　昂大	（大阪大・大阪）	
288	齋藤　真澄	（杜若高・愛知）	
289	山田壮一郎	（関西高・岡山）	
290	南　翔太郎	（ＮＴＮ桑名・三重）	
291	小田　康介	（埼玉工業大・埼玉）	
292	能戸　大夢	（朝日大・北海道）	
293	中島　流哉	（松商学園高・長野）	
294	高取　侑史	（法政大・東京）	

藤村　友也	（愛知工業大・愛知）	295	
佐藤　悠樹	（新潟大・新潟）	296	
~~ｻﾝﾃｨｰﾛﾝｽﾃｨﾊﾟﾝ~~	~~（タイ・タイ）~~	~~297~~	
大槻　泰之	（福井クラブ・大阪）	298	
小池　雄太	（京都産業大・京都）	299	
大野　哲郎	（慶應義塾大・三重）	300	
広沢　優	（立命館大・徳島）	301	
青山　昇太	（法政大・東京）	302	
栗城　大輔	（帝京安積高・福島）	303	
Bye	（　・　）	304	
岩本　和之	（関西学院大・兵庫）	305	
今西健太郎	（日本新薬・京都）	306	
三枝　晃記	（近畿大・大阪）	307	
宮上　永遠	（希望が丘高・福岡）	308	
瀧澤　公基	（倉敷工業高・岡山）	309	
遠藤　竜馬	（野田学園高・山口）	310	
中平　直樹	（フジ・愛媛）	311	
坂内　拓也	（早稲田大・東京）	312	
久保　龍也	（草津東高・滋賀）	313	
山下　晴人	（福井商業高・福井）	314	
坂根　翔大	（関西大・大阪）	315	
濱口　元樹	（原田鋼業・広島）	316	
高柳　伸哉	（ＩＴＳＵＫＩクラブ・静岡）	317	
白川　直樹	（金光大阪高・大阪）	318	
福浦　康太	（北陸大・鳥取）	319	
岡田　崚	（岡谷市役所・長野）	320	
南里　和輝	（福岡工業高・福岡）	321	
内藤　雅明	（出雲北陵高・島根）	322	
藤田　哲弘	（日本体育大・東京）	323	
大西　雄飛	（天理大・奈良）	324	
田中　佑汰	（愛知工業大名電高・愛知）	325	
中村　圭介	（立命館大・京都）	326	
橋本　健輝	（大阪桐蔭高・大阪）	327	
赤羽　真人	（國學院大・東京）	328	
針尾　恭輔	（鎮西学院高・長崎）	329	
村田　聖	（遊学館高・石川）	330	
藤澤　晧基	（中央学院大・群馬）	331	
高橋　一帆	（近畿大・大阪）	332	
中村　謙吾	（リトルキングス・神奈川）	333	
松宮　悠真	（関西学院大・兵庫）	334	
明法寺　亮	（高知工科大・富山）	335	
濵川　明史	（日鉄住金物流・和歌山）	336	

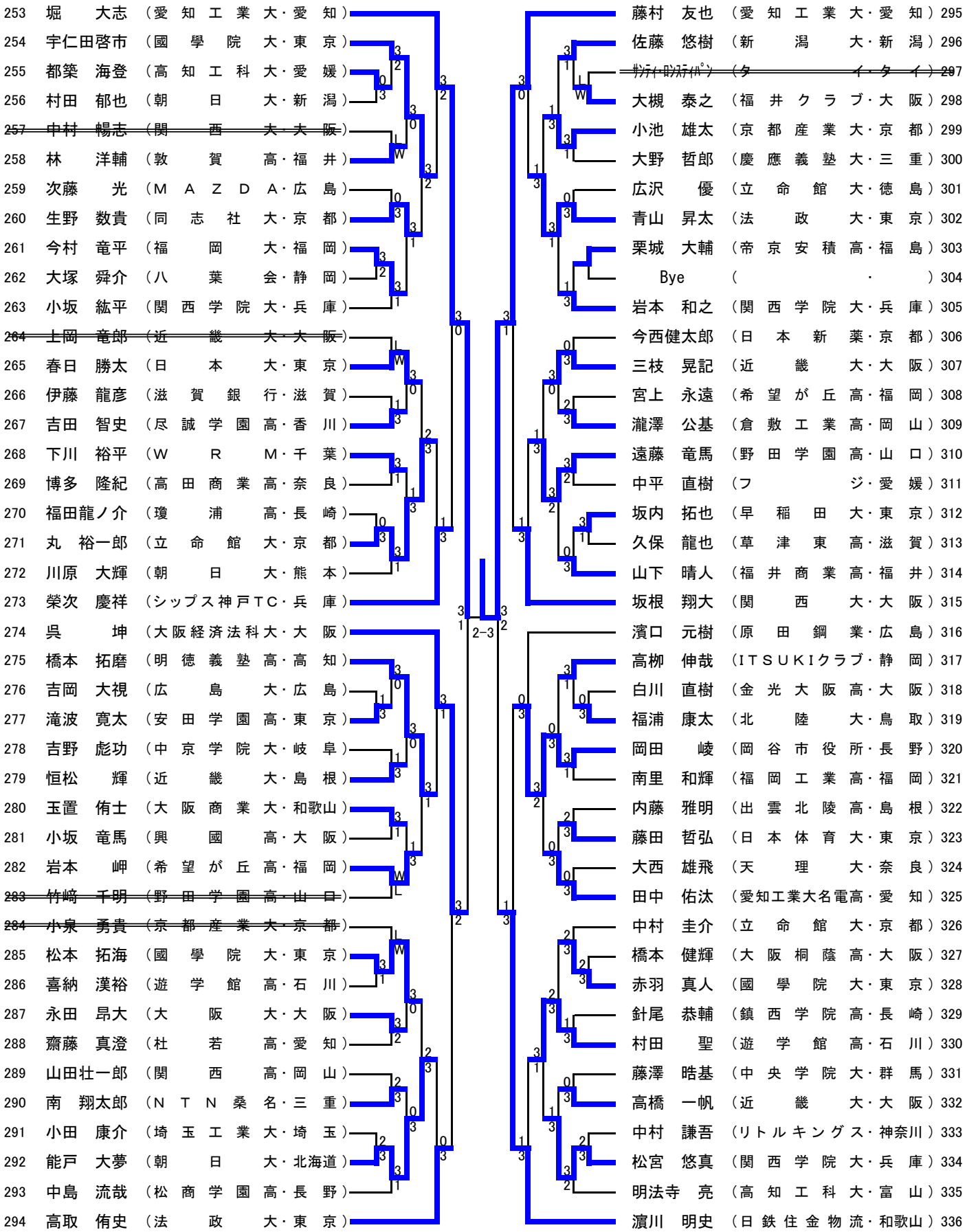

男子ダブルス（ＭＤ）①

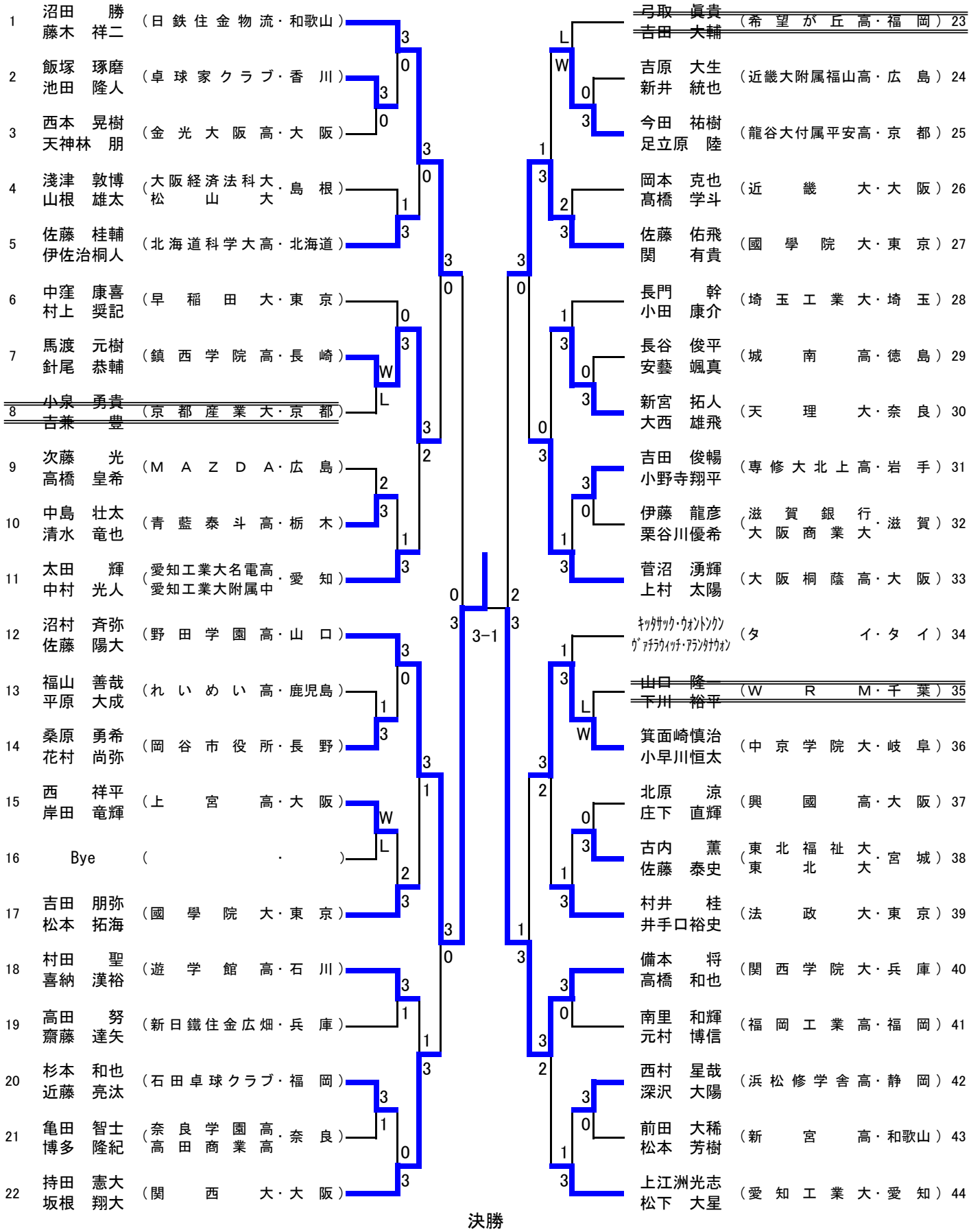
1 沼田 勝 藤木 祥二 （日鉄住金物流・和歌山）
2 飯塚 琢磨 池田 隆人 （卓球家クラブ・香川）
3 西本 晃樹 天神林 朋 （金光大阪高・大阪）
4 淺津 敦博 山根 雄太 （大阪経済法科大・島根 松山大）
5 佐藤 桂輔 伊佐治桐人 （北海道科学大高・北海道）
6 中窪 康喜 村上 奨記 （早稲田大・東京）
7 馬渡 元樹 針尾 恭輔 （鎮西学院高・長崎）
8 小泉 勇貴 吉兼 豊 （京都産業大・京都）
9 次藤 光 高橋 皇希 （ＭＡＺＤＡ・広島）
10 中島 壮太 清水 竜也 （青藍泰斗高・栃木）
11 太田 輝 中村 光人 （愛知工業大名電高・愛知 愛知工業大附属中）
12 沼村 斉弥 佐藤 陽大 （野田学園高・山口）
13 福山 善哉 平原 大成 （れいめい高・鹿児島）
14 桑原 勇希 花村 尚弥 （岡谷市役所・長野）
15 西 祥平 岸田 竜輝 （上宮高・大阪）
16 Bye （ ・ ）
17 吉田 朋弥 松本 拓海 （國學院大・東京）
18 村田 聖 喜納 漢裕 （遊学館高・石川）
19 高田 努 齋藤 達矢 （新日鐵住金広畑・兵庫）
20 杉本 和也 近藤 亮汰 （石田卓球クラブ・福岡）
21 亀田 智士 博多 隆紀 （奈良学園高・奈良 高田商業高）
22 持田 憲大 坂根 翔大 （関西大・大阪）
3-1
23 弓取 眞貴 吉田 大輔 （希望が丘高・福岡）
24 吉原 大生 新井 統也 （近畿大附属福山高・広島）
25 今田 祐樹 足立原 陸 （龍谷大付属平安高・京都）
26 岡本 克也 髙橋 学斗 （近畿大・大阪）
27 佐藤 佑飛 関 有貴 （國學院大・東京）
28 長門 幹 小田 康介 （埼玉工業大・埼玉）
29 長谷 俊平 安藝 颯真 （城南高・徳島）
30 新宮 拓人 大西 雄飛 （天理大・奈良）
31 吉田 俊暢 小野寺翔平 （専修大北上高・岩手）
32 伊藤 龍彦 栗谷川優希 （滋賀銀行・滋賀 大阪商業大）
33 菅沼 湧輝 上村 太陽 （大阪桐蔭高・大阪）
34 ｷｯﾀｻｯｸ・ｳｫﾝﾄﾝｸﾝ ｳﾞｧﾗｳｨｯﾁ・ｱﾗﾝﾀﾅｳｫﾝ （タイ・タイ）
35 山口 隆 千川 裕平 （ＷＲＭ・千葉）
36 箕面崎慎治 小早川恒太 （中京学院大・岐阜）
37 北原 涼 庄下 直輝 （興國高・大阪）
38 古内 薫 佐藤 泰史 （東北福祉大・宮城 東北大）
39 村井 桂 井手口裕史 （法政大・東京）
40 備本 将 高橋 和也 （関西学院大・兵庫）
41 南里 和輝 元村 博信 （福岡工業高・福岡）
42 西村 星哉 深沢 大陽 （浜松修学舎高・静岡）
43 前田 大稀 松本 芳樹 （新宮高・和歌山）
44 上江洲光志 松下 大星 （愛知工業大・愛知）
決勝
12 沼村 斉弥 佐藤 陽大 （野田学園高・山口） 2 ―― 3 木造 勇人 髙見 真己 （愛知工業大名電高・愛知） 132

男子ダブルス（ＭＤ）②

45 松山　祐季 / 大西　尚弥（愛知工業大名電高・愛　知）
46 佐久間裕人 / 新藤　太一（帝京安積高・福　島）
47 各務　博志 / 増田　隆介（関　西　大・大　阪）
48 西谷　英一 / 中田　拓人（同志社大・奈　良）
49 中ノ瀬聡汰 / 田中　侑人（瓊　浦　高・長　崎）
50 岡田　天志 / 岡田　理志（天理大・三　重 / 東洋大）
51 坂本新之介 / 前田　優斗（関　西　高・岡　山）
52 メンドーサ ケント / 伊藤　海生（近　江　高・滋　賀）
53 井上　大輝 / 中平　直樹（フ　ジ・愛　媛）
54 中野　宏紀 / 亀井　康平（わかやまＴＣ・和歌山）
55 藤田　哲弘 / 内村　秀平（日本体育大・東　京）
56 石田　光 / 佐藤　悠樹（新　潟　大・新　潟）
57 綿貫　司 / 森戸　竣太（日本航空高・山　梨 / 近畿大）
58 蛭田　龍 / 阿部　悠人（希望が丘高・福　岡 / 石田卓球クラブ）
59 百々　彩人 / モンタニョミチェル（同志社大・京　都）
60 西　祐樹 / 西　竜輝（慶　誠　高・熊　本）
61 金森　翼 / 松本　和也（藤ミレニアム・大　阪 / ウエダＴＴＣ大阪）
62 宮崎　友 / 矢野　雅大（法　政　大・東　京）
63 三ヶ尻翔兵 / 椎﨑　琢海（近　畿　大・大　阪）
64 香川　敬 / 杉光　裕介（鳥取敬愛高・鳥　取）
65 土橋　拓実 / 加埜　智也（高岡龍谷高・富　山）
66 吉田　和也 / 立松　圭祐（シップス神戸ＴＣ・兵　庫 / 立松卓球スクール）

67 寶金　侑作 / 橋本　拓磨（明徳義塾高・高　知）
68 廣田　竜大 / 田中琳貴和（啓　新　高・福　井）
69 岩本　岬 / 宮上　永遠（希望が丘高・福　岡）
70 石脇　優樹 / 喜多　透（大阪桐蔭高・大　阪）
71 石田　悠 / 浦　侑太郎（國學院大・東　京）
72 松下　竜己 / 恒松　慧（野田学園高・山　口）
73 Bye（　・　）
74 大栗　寛 / 芝本周一郎（徳島銀行・徳　島 / 徳島商業高）
75 安住　幹広 / 小森　大輔（駒澤大附属苫小牧高・北海道）
76 中島　流哉 / 近藤　怜央（松商学園高・長　野）
77 和田　航大 / 神　京夏（愛知工業大・愛　知）
78 松浦　佑紀 / 中林　滉貴（原田鋼業・広　島）
79 渡井丈人士 / 楊　奇真（静岡学園高・静　岡）
80 加藤　駿 / 山本　拓（近　畿　大・大　阪）
81 松宮　悠真 / 卯木　尚大（関西学院大・兵　庫）
82 ~~相澤　唯人 / 石沢　売仁~~（聖和学園高・宮　城）
83 中村　祥吾 / 中村　謙吾（リトルキングス・神奈川）
84 大槻　泰之 / 鶴薗　諒（福井クラブ / CYCLONE JOKER・大　阪）
85 杉山　孝知 / 尾崎習太朗（東　福　岡　高・福　岡）
86 山本　駿介 / 山本　歩（出雲北陵中・島　根）
87 齋藤　豪 / 相澤　忠徳（専修大北上高・岩　手）
88 藤森　文人 / 小浦　仁斗（法　政　大・東　京）

3-2

準決勝

12 沼村　斉弥 / 佐藤　陽大（野田学園高・山　口）　3 —— 2　中ノ瀬聡汰 / 田中　侑人（瓊　浦　高・長　崎）49

男子ダブルス（ＭＤ）③

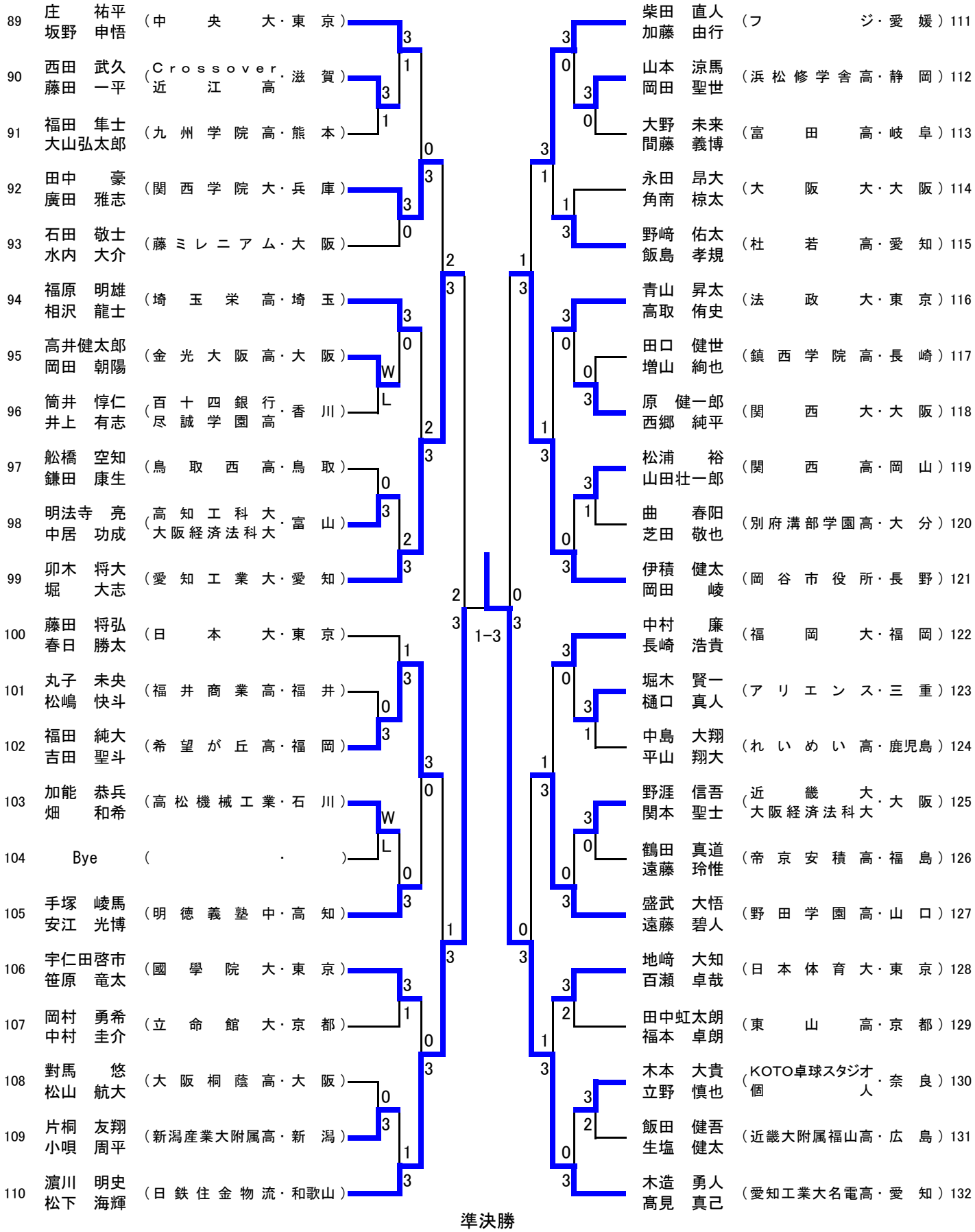
89 庄 祐平 / 坂野 申悟 （中 央 大・東 京）
90 西田 武久 / 藤田 一平 （Ｃｒｏｓｓｏｖｅｒ・滋 賀 / 近 江 高）
91 福田 隼士 / 大山弘太郎 （九 州 学 院 高・熊 本）
92 田中 豪 / 廣田 雅志 （関 西 学 院 大・兵 庫）
93 石田 敬士 / 水内 大介 （藤ミレニアム・大 阪）
94 福原 明雄 / 相沢 龍士 （埼 玉 栄 高・埼 玉）
95 高井健太郎 / 岡田 朝陽 （金 光 大 阪 高・大 阪）
96 筒井 惇仁 / 井上 有志 （百十四銀行・香 川 / 尽 誠 学 園 高）
97 舩橋 空知 / 鎌田 康生 （鳥 取 西 高・鳥 取）
98 明法寺 亮 / 中居 功成 （高 知 工 科 大・富 山 / 大阪経済法科大）
99 卯木 将大 / 堀 大志 （愛 知 工 業 大・愛 知）
100 藤田 将弘 / 春日 勝太 （日 本 大・東 京）
101 丸子 未央 / 松嶋 快斗 （福 井 商 業 高・福 井）
102 福田 純大 / 吉田 聖斗 （希 望 が 丘 高・福 岡）
103 加能 恭兵 / 畑 和希 （高松機械工業・石 川）
104 Bye （ ・ ）
105 手塚 崚馬 / 安江 光博 （明 徳 義 塾 中・高 知）
106 宇仁田啓市 / 笹原 竜太 （國 學 院 大・東 京）
107 岡村 勇希 / 中村 圭介 （立 命 館 大・京 都）
108 對馬 悠 / 松山 航大 （大 阪 桐 蔭 高・大 阪）
109 片桐 友翔 / 小唄 周平 （新潟産業大附属高・新 潟）
110 濵川 明史 / 松下 海輝 （日 鉄 住 金 物 流・和歌山）
111 柴田 直人 / 加藤 由行 （フ ジ・愛 媛）
112 山本 涼馬 / 岡田 聖世 （浜松修学舎高・静 岡）
113 大野 未来 / 間藤 義博 （富 田 高・岐 阜）
114 永田 昂大 / 角南 椋太 （大 阪 大・大 阪）
115 野﨑 佑太 / 飯島 孝規 （杜 若 高・愛 知）
116 青山 昇太 / 高取 侑史 （法 政 大・東 京）
117 田口 健世 / 増山 絢也 （鎮 西 学 院 高・長 崎）
118 原 健一郎 / 西郷 純平 （関 西 大・大 阪）
119 松浦 裕 / 山田壮一郎 （関 西 高・岡 山）
120 曲 春阳 / 芝田 敬也 （別府溝部学園高・大 分）
121 伊積 健太 / 岡田 崚 （岡谷市役所・長 野）
122 中村 廉 / 長崎 浩貴 （福 岡 大・福 岡）
123 堀木 賢一 / 樋口 真人 （ア リ エ ン ス・三 重）
124 中島 大翔 / 平山 翔大 （れ い め い 高・鹿児島）
125 野涯 信吾 / 関本 聖士 （近 畿 大・大 阪 / 大阪経済法科大）
126 鶴田 真道 / 遠藤 玲惟 （帝 京 安 積 高・福 島）
127 盛武 大悟 / 遠藤 碧人 （野 田 学 園 高・山 口）
128 地﨑 大知 / 百瀬 卓哉 （日 本 体 育 大・東 京）
129 田中虹太朗 / 福本 卓朗 （東 山 高・京 都）
130 木本 大貴 / 立野 慎也 （KOTO卓球スタジオ・奈 良 / 個 人）
131 飯田 健吾 / 生塩 健太 （近畿大附属福山高・広 島）
132 木造 勇人 / 髙見 真己 （愛知工業大名電高・愛 知）
133 足立 智哉 / 藤本 海統 （日 鉄 住 金 物 流・和歌山）
1-3
準決勝
3 ―― 1

男子ダブルス（ＭＤ）④

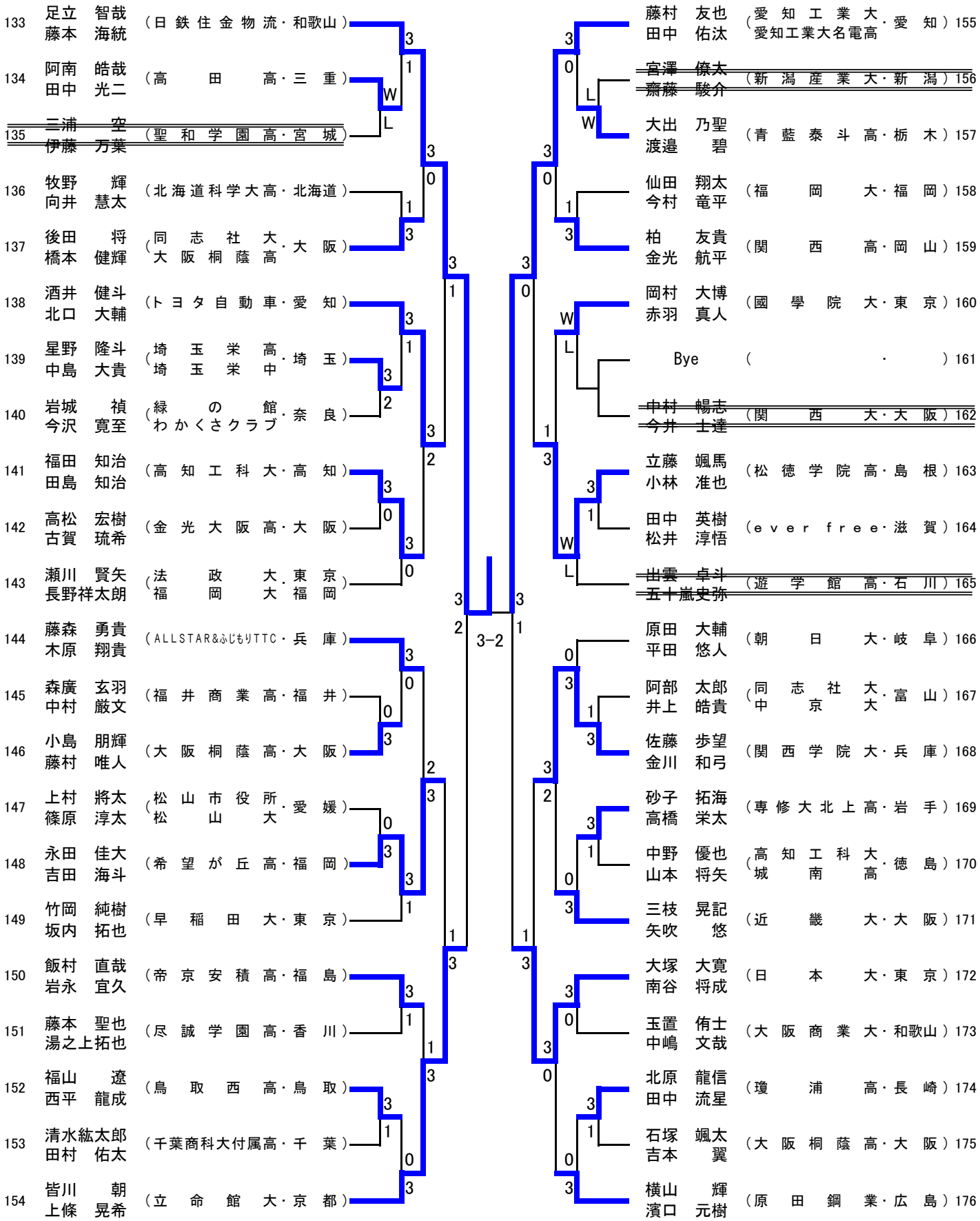
133 足立 智哉 藤本 海統 （日鉄住金物流・和歌山）
134 阿南 皓哉 田中 光二 （高田高・三重）
135 三浦 空 伊藤 万葉 （聖和学園高・宮城）
136 牧野 輝 向井 慧太 （北海道科学大高・北海道）
137 後田 将 橋本 健輝 （同志社大・大阪）大阪桐蔭高
138 酒井 健斗 北口 大輔 （トヨタ自動車・愛知）
139 星野 隆斗 中島 大貴 （埼玉栄高・埼玉）埼玉栄中
140 岩城 禎 今沢 寛至 （緑の館・奈良）わかくさクラブ
141 福田 知治 田島 知治 （高知工科大・高知）
142 高松 宏樹 古賀 琉希 （金光大阪高・大阪）
143 瀬川 賢矢 長野祥太朗 （法政大・東京）福岡大 福岡
144 藤森 勇貴 木原 翔貴 （ALLSTAR&ふじもりTTC・兵庫）
145 森廣 玄羽 中村 厳文 （福井商業高・福井）
146 小島 朋輝 藤村 唯人 （大阪桐蔭高・大阪）
147 上村 將太 篠原 淳太 （松山市役所・愛媛）松山大
148 永田 佳大 吉田 海斗 （希望が丘高・福岡）
149 竹岡 純樹 坂内 拓也 （早稲田大・東京）
150 飯村 直哉 岩永 宜久 （帝京安積高・福島）
151 藤本 聖也 湯之上拓也 （尽誠学園高・香川）
152 福山 遼 西平 龍成 （鳥取西高・鳥取）
153 清水紘太郎 田村 佑太 （千葉商科大付属高・千葉）
154 皆川 朝 上條 晃希 （立命館大・京都）
155 藤村 友也 田中 佑汰 （愛知工業大・愛知）愛知工業大名電高
156 宮澤 僚太 齋藤 駿介 （新潟産業大・新潟）
157 大出 乃聖 渡邉 碧 （青藍泰斗高・栃木）
158 仙田 翔太 今村 竜平 （福岡大・福岡）
159 柏 友貴 金光 航平 （関西高・岡山）
160 岡村 大博 赤羽 真人 （國學院大・東京）
161 Bye （ ・ ）
162 中村 暢志 今井 士達 （関西大・大阪）
163 立藤 颯馬 小林 准也 （松徳学院高・島根）
164 田中 英樹 松井 淳悟 （ever free・滋賀）
165 出雲 卓斗 五十嵐史弥 （遊学館高・石川）
166 原田 大輔 平田 悠人 （朝日大・岐阜）
167 阿部 太郎 井上 皓貴 （同志社大・富山）中京大
168 佐藤 歩望 金川 和弓 （関西学院大・兵庫）
169 砂子 拓海 高橋 栄太 （専修大北上高・岩手）
170 中野 優也 山本 将矢 （高知工科大・徳島）城南高
171 三枝 晃記 矢吹 悠 （近畿大・大阪）
172 大塚 大寛 南谷 将成 （日本大・東京）
173 玉置 侑士 中嶋 文哉 （大阪商業大・和歌山）
174 北原 龍信 田中 流星 （瓊浦高・長崎）
175 石塚 颯太 吉本 翼 （大阪桐蔭高・大阪）
176 横山 輝 濱口 元樹 （原田鋼業・広島）
3-2

ジュニア男子（ＪＭ）①

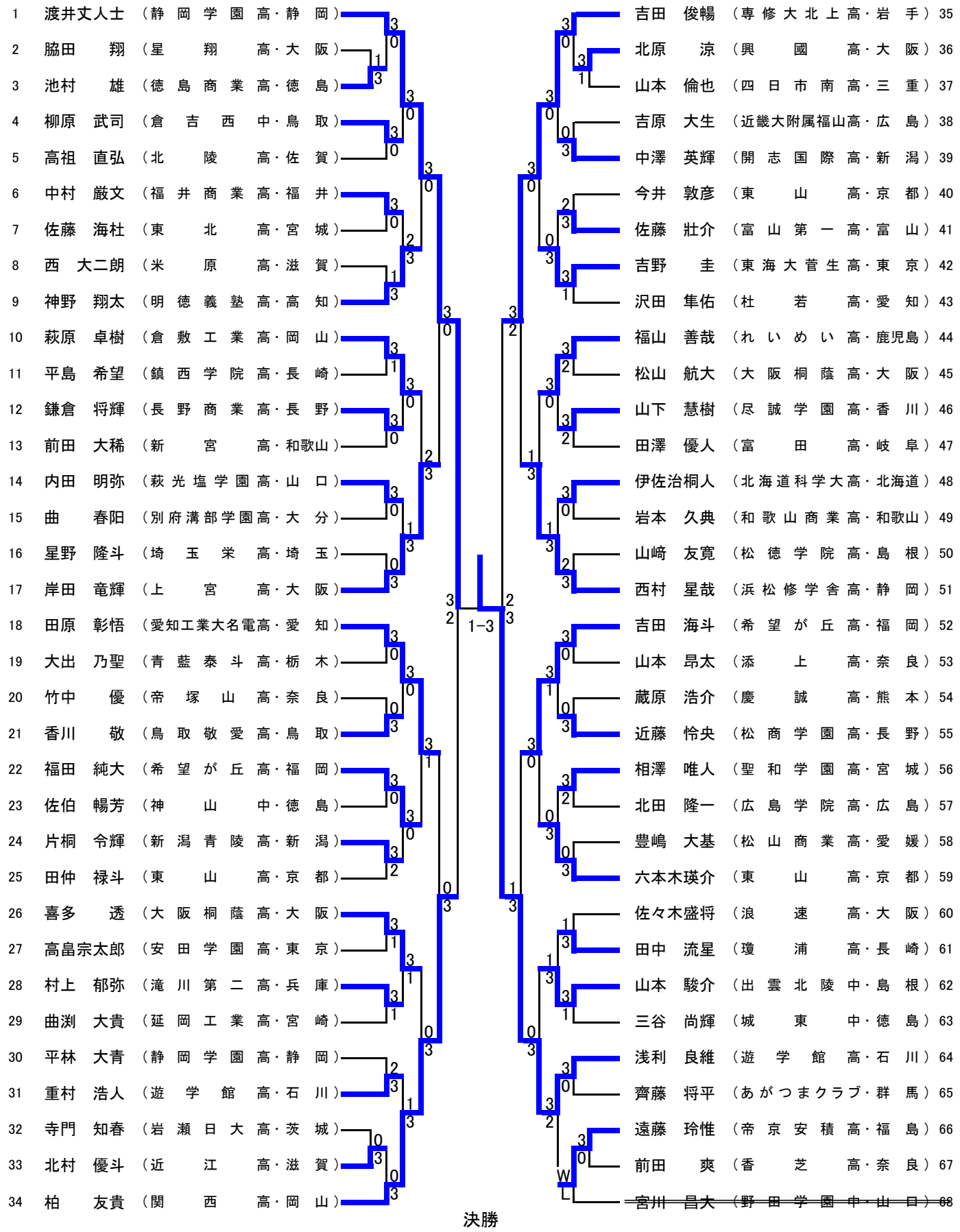
1 渡井丈人士（静岡学園高・静岡）
2 脇田 翔（星 翔 高・大阪）
3 池村 雄（徳島商業高・徳島）
4 柳原 武司（倉吉西中・鳥取）
5 高祖 直弘（北 陵 高・佐賀）
6 中村 厳文（福井商業高・福井）
7 佐藤 海杜（東 北 高・宮城）
8 西 大二朗（米 原 高・滋賀）
9 神野 翔太（明徳義塾高・高知）
10 萩原 卓樹（倉敷工業高・岡山）
11 平島 希望（鎮西学院高・長崎）
12 鎌倉 将輝（長野商業高・長野）
13 前田 大稀（新 宮 高・和歌山）
14 内田 明弥（萩光塩学園高・山口）
15 曲 春阳（別府溝部学園高・大分）
16 星野 隆斗（埼玉栄高・埼玉）
17 岸田 竜輝（上 宮 高・大阪）
18 田原 彰悟（愛知工業大名電高・愛知）
19 大出 乃聖（青藍泰斗高・栃木）
20 竹中 優（帝塚山高・奈良）
21 香川 敬（鳥取敬愛高・鳥取）
22 福田 純大（希望が丘高・福岡）
23 佐伯 暢芳（神 山 中・徳島）
24 片桐 令輝（新潟青陵高・新潟）
25 田仲 禄斗（東 山 高・京都）
26 喜多 透（大阪桐蔭高・大阪）
27 高畠宗太郎（安田学園高・東京）
28 村上 郁弥（滝川第二高・兵庫）
29 曲渕 大貴（延岡工業高・宮崎）
30 平林 大青（静岡学園高・静岡）
31 重村 浩人（遊学館 高・石川）
32 寺門 知春（岩瀬日大高・茨城）
33 北村 優斗（近 江 高・滋賀）
34 柏 友貴（関 西 高・岡山）
35 吉田 俊暢（専修大北上高・岩手）
36 北原 涼（興 國 高・大阪）
37 山本 倫也（四日市南高・三重）
38 吉原 大生（近畿大附属福山高・広島）
39 中澤 英輝（開志国際高・新潟）
40 今井 敦彦（東 山 高・京都）
41 佐藤 壮介（富山第一高・富山）
42 吉野 圭（東海大菅生高・東京）
43 沢田 隼佑（杜 若 高・愛知）
44 福山 善哉（れいめい高・鹿児島）
45 松山 航大（大阪桐蔭高・大阪）
46 山下 慧樹（尽誠学園高・香川）
47 田澤 優人（富 田 高・岐阜）
48 伊佐治桐人（北海道科学大高・北海道）
49 岩本 久典（和歌山商業高・和歌山）
50 山﨑 友寛（松徳学院高・島根）
51 西村 星哉（浜松修学舎高・静岡）
52 吉田 海斗（希望が丘高・福岡）
53 山本 昂太（添 上 高・奈良）
54 蔵原 浩介（慶 誠 高・熊本）
55 近藤 怜央（松商学園高・長野）
56 相澤 唯人（聖和学園高・宮城）
57 北田 隆一（広島学院高・広島）
58 豊嶋 大基（松山商業高・愛媛）
59 六本木瑛介（東 山 高・京都）
60 佐々木盛将（浪 速 高・大阪）
61 田中 流星（瓊 浦 高・長崎）
62 山本 駿介（出雲北陵中・島根）
63 三谷 尚輝（城 東 中・徳島）
64 浅利 良維（遊学館 高・石川）
65 齊藤 将平（あがつまクラブ・群馬）
66 遠藤 玲惟（帝京安積高・福島）
67 前田 爽（香 芝 高・奈良）
68 宮川 昌大（野田学園中・山口）
1-3
決勝
120 田中虹太朗（東 山 高・京都） 3 ―― 0 菅沼 湧輝（大阪桐蔭高・大阪）272

ジュニア男子（ＪＭ）②

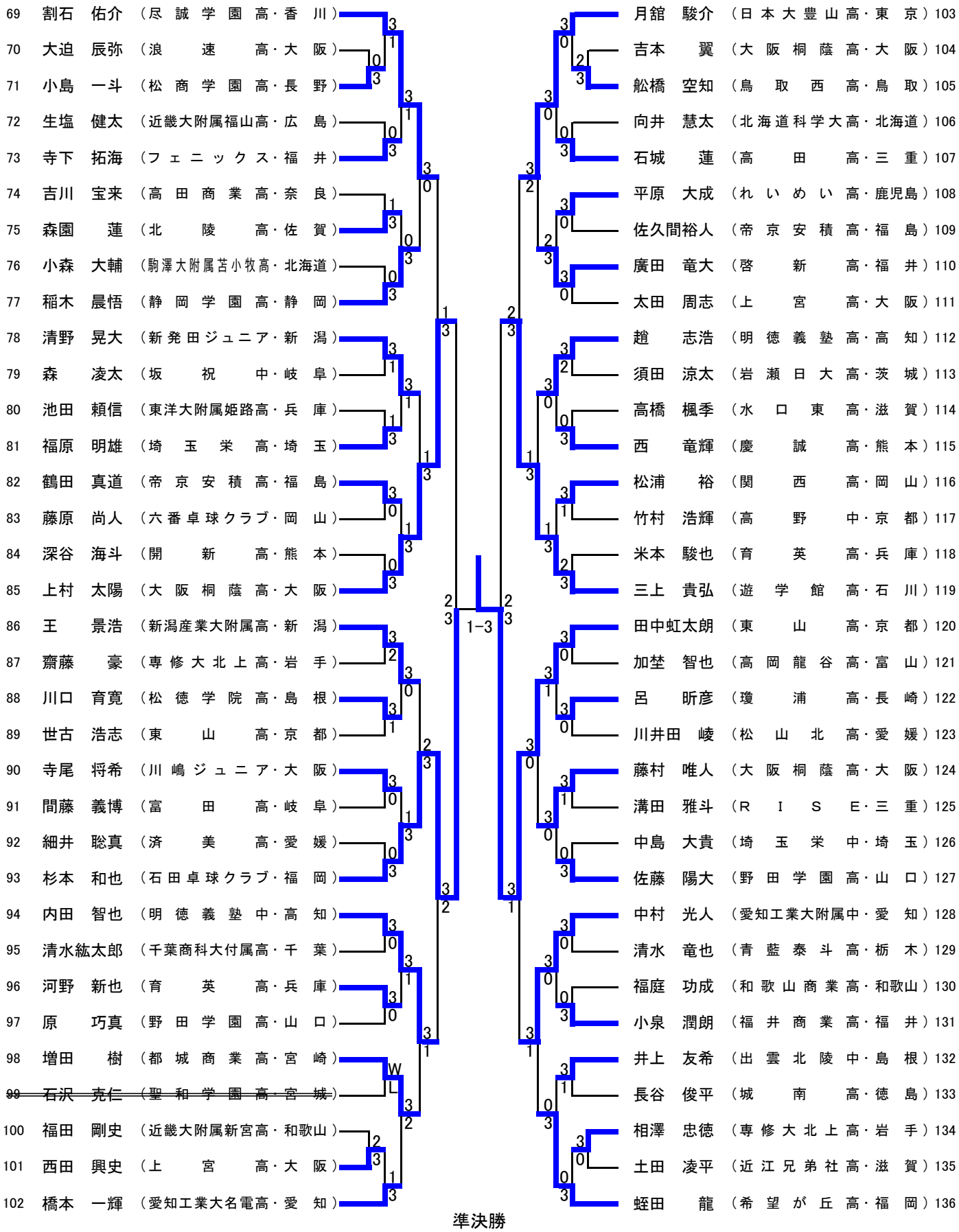

準決勝

64 浅利 良維 （遊学館高・石川） 1 ―― 3 田中虹太朗 （東山高・京都）120

ジュニア男子（ＪＭ）③

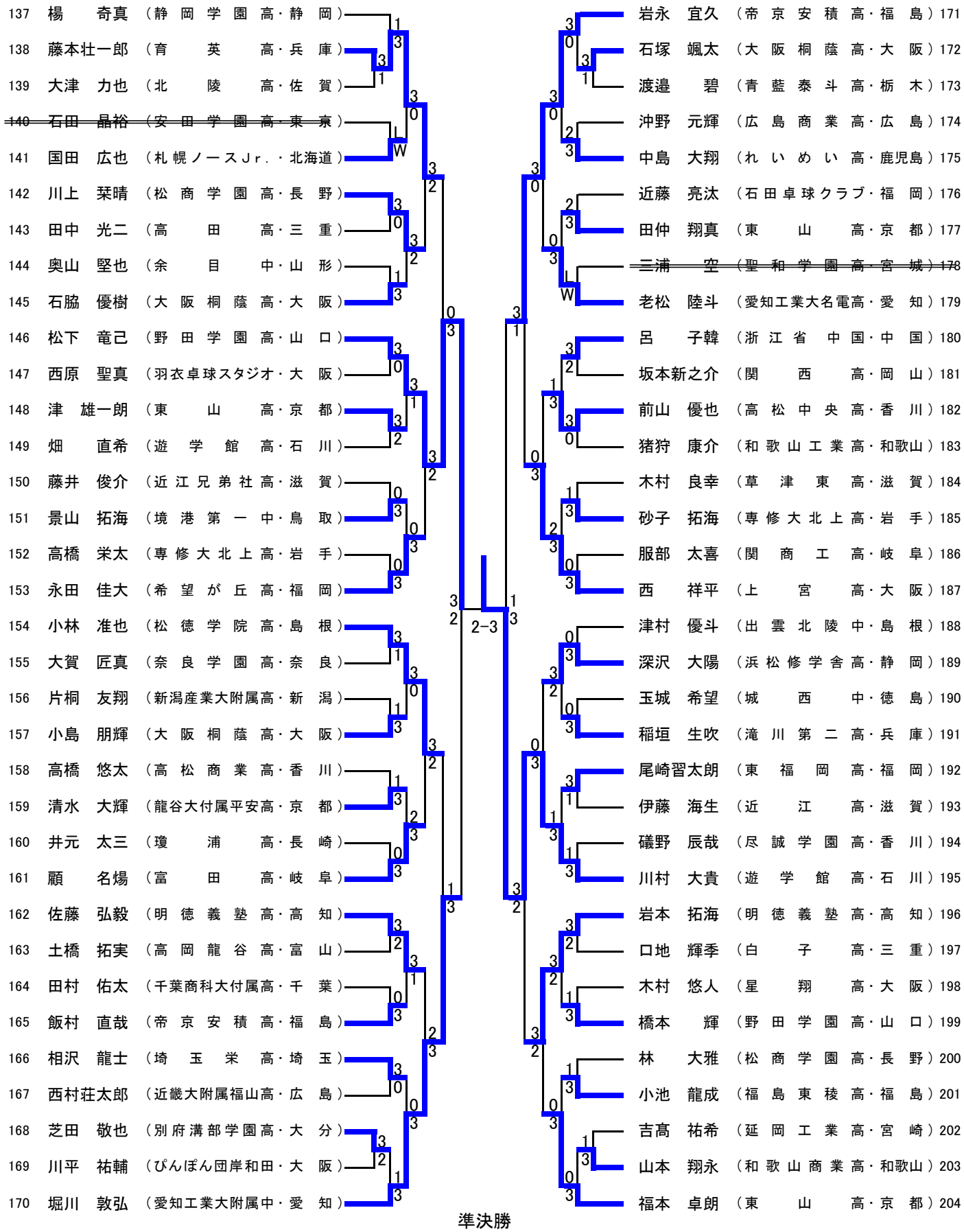
137 楊　奇真（静岡学園高・静岡）
138 藤本壮一郎（育英高・兵庫）
139 大津　力也（北陵高・佐賀）
140 石田　晶裕（安田学園高・東京）
141 国田　広也（札幌ノースＪｒ．・北海道）
142 川上　栞晴（松商学園高・長野）
143 田中　光二（高田高・三重）
144 奥山　堅也（余目中・山形）
145 石脇　優樹（大阪桐蔭高・大阪）
146 松下　竜己（野田学園高・山口）
147 西原　聖真（羽衣卓球スタジオ・大阪）
148 津　雄一朗（東山高・京都）
149 畑　直希（遊学館高・石川）
150 藤井　俊介（近江兄弟社高・滋賀）
151 景山　拓海（境港第一中・鳥取）
152 高橋　栄太（専修大北上高・岩手）
153 永田　佳大（希望が丘高・福岡）
154 小林　准也（松徳学院高・島根）
155 大賀　匠真（奈良学園高・奈良）
156 片桐　友翔（新潟産業大附属高・新潟）
157 小島　朋輝（大阪桐蔭高・大阪）
158 高橋　悠太（高松商業高・香川）
159 清水　大輝（龍谷大付属平安高・京都）
160 井元　太三（瓊浦高・長崎）
161 顧　名煬（富田高・岐阜）
162 佐藤　弘毅（明徳義塾高・高知）
163 土橋　拓実（高岡龍谷高・富山）
164 田村　佑太（千葉商科大付属高・千葉）
165 飯村　直哉（帝京安積高・福島）
166 相沢　龍士（埼玉栄高・埼玉）
167 西村荘太郎（近畿大附属福山高・広島）
168 芝田　敬也（別府溝部学園高・大分）
169 川平　祐輔（ぴんぽん団岸和田・大阪）
170 堀川　敦弘（愛知工業大附属中・愛知）
2-3
岩永　宜久（帝京安積高・福島）171
石塚　颯太（大阪桐蔭高・大阪）172
渡邉　碧（青藍泰斗高・栃木）173
沖野　元輝（広島商業高・広島）174
中島　大翔（れいめい高・鹿児島）175
近藤　亮汰（石田卓球クラブ・福岡）176
田仲　翔真（東山高・京都）177
三浦　空（聖和学園高・宮城）178
老松　陸斗（愛知工業大名電高・愛知）179
呂　子韓（浙江省中国・中国）180
坂本新之介（関西高・岡山）181
前山　優也（高松中央高・香川）182
猪狩　康介（和歌山工業高・和歌山）183
木村　良幸（草津東高・滋賀）184
砂子　拓海（専修大北上高・岩手）185
服部　太喜（関商工高・岐阜）186
西　祥平（上宮高・大阪）187
津村　優斗（出雲北陵中・島根）188
深沢　大陽（浜松修学舎高・静岡）189
玉城　希望（城西中・徳島）190
稲垣　生吹（滝川第二高・兵庫）191
尾崎習太朗（東福岡高・福岡）192
伊藤　海生（近江高・滋賀）193
礒野　辰哉（尽誠学園高・香川）194
川村　大貴（遊学館高・石川）195
岩本　拓海（明徳義塾高・高知）196
口地　輝季（白子高・三重）197
木村　悠人（星翔高・大阪）198
橋本　輝（野田学園高・山口）199
林　大雅（松商学園高・長野）200
小池　龍成（福島東稜高・福島）201
吉髙　祐希（延岡工業高・宮崎）202
山本　翔永（和歌山商業高・和歌山）203
福本　卓朗（東山高・京都）204
準決勝
195 川村　大貴（遊学館高・石川）　1 ―― 3　菅沼　湧輝（大阪桐蔭高・大阪）272

ジュニア男子（ＪＭ）④

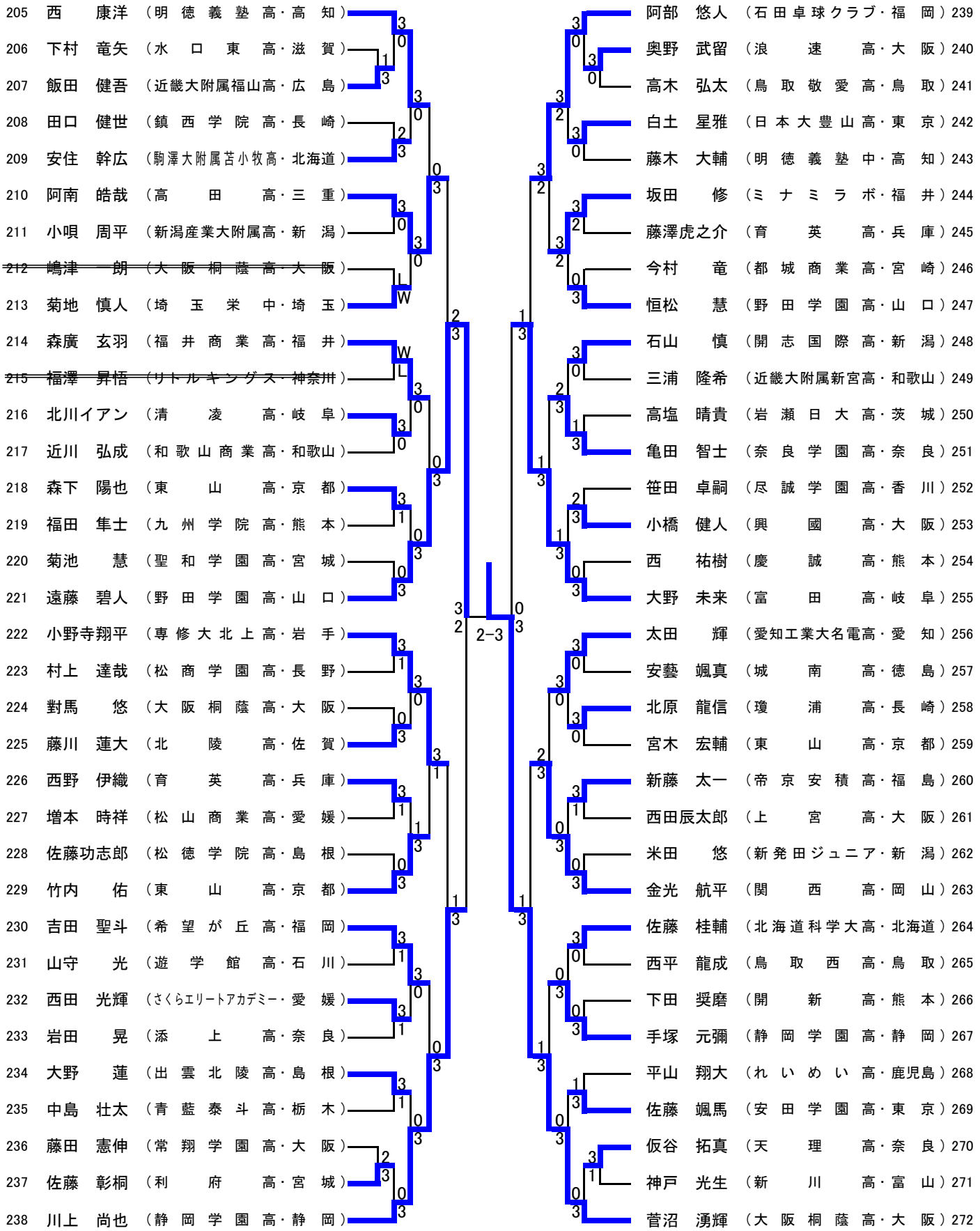
205 西 康洋 （明徳義塾高・高知）
206 下村 竜矢 （水口東高・滋賀）
207 飯田 健吾 （近畿大附属福山高・広島）
208 田口 健世 （鎮西学院高・長崎）
209 安住 幹広 （駒澤大附属苫小牧高・北海道）
210 阿南 皓哉 （高田高・三重）
211 小唄 周平 （新潟産業大附属高・新潟）
212 嶋津 一朗 （大阪桐蔭高・大阪）
213 菊地 慎人 （埼玉栄中・埼玉）
214 森廣 玄羽 （福井商業高・福井）
215 福澤 昇悟 （リトルキングス・神奈川）
216 北川イアン （清凌高・岐阜）
217 近川 弘成 （和歌山商業高・和歌山）
218 森下 陽也 （東山高・京都）
219 福田 隼士 （九州学院高・熊本）
220 菊池 慧 （聖和学園高・宮城）
221 遠藤 碧人 （野田学園高・山口）
222 小野寺翔平 （専修大北上高・岩手）
223 村上 達哉 （松商学園高・長野）
224 對馬 悠 （大阪桐蔭高・大阪）
225 藤川 蓮大 （北陵高・佐賀）
226 西野 伊織 （育英高・兵庫）
227 増本 時祥 （松山商業高・愛媛）
228 佐藤功志郎 （松徳学院高・島根）
229 竹内 佑 （東山高・京都）
230 吉田 聖斗 （希望が丘高・福岡）
231 山守 光 （遊学館高・石川）
232 西田 光輝 （さくらエリートアカデミー・愛媛）
233 岩田 晃 （添上高・奈良）
234 大野 蓮 （出雲北陵高・島根）
235 中島 壮太 （青藍泰斗高・栃木）
236 藤田 憲伸 （常翔学園高・大阪）
237 佐藤 彰桐 （利府高・宮城）
238 川上 尚也 （静岡学園高・静岡）
2-3
阿部 悠人 （石田卓球クラブ・福岡）239
奥野 武留 （浪速高・大阪）240
高木 弘太 （鳥取敬愛高・鳥取）241
白土 星雅 （日本大豊山高・東京）242
藤木 大輔 （明徳義塾中・高知）243
坂田 修 （ミナミラボ・福井）244
藤澤虎之介 （育英高・兵庫）245
今村 竜 （都城商業高・宮崎）246
恒松 慧 （野田学園高・山口）247
石山 慎 （開志国際高・新潟）248
三浦 隆希 （近畿大附属新宮高・和歌山）249
高塩 晴貴 （岩瀬日大高・茨城）250
亀田 智士 （奈良学園高・奈良）251
笹田 卓嗣 （尽誠学園高・香川）252
小橋 健人 （興國高・大阪）253
西 祐樹 （慶誠高・熊本）254
大野 未来 （富田高・岐阜）255
太田 輝 （愛知工業大名電高・愛知）256
安藝 颯真 （城南高・徳島）257
北原 龍信 （瓊浦高・長崎）258
宮木 宏輔 （東山高・京都）259
新藤 太一 （帝京安積高・福島）260
西田辰太郎 （上宮高・大阪）261
米田 悠 （新発田ジュニア・新潟）262
金光 航平 （関西高・岡山）263
佐藤 桂輔 （北海道科学大高・北海道）264
西平 龍成 （鳥取西高・鳥取）265
下田 奨磨 （開新高・熊本）266
手塚 元彌 （静岡学園高・静岡）267
平山 翔大 （れいめい高・鹿児島）268
佐藤 颯馬 （安田学園高・東京）269
仮谷 拓真 （天理高・奈良）270
神戸 光生 （新川高・富山）271
菅沼 湧輝 （大阪桐蔭高・大阪）272

カデット男子（ＣＭ）①

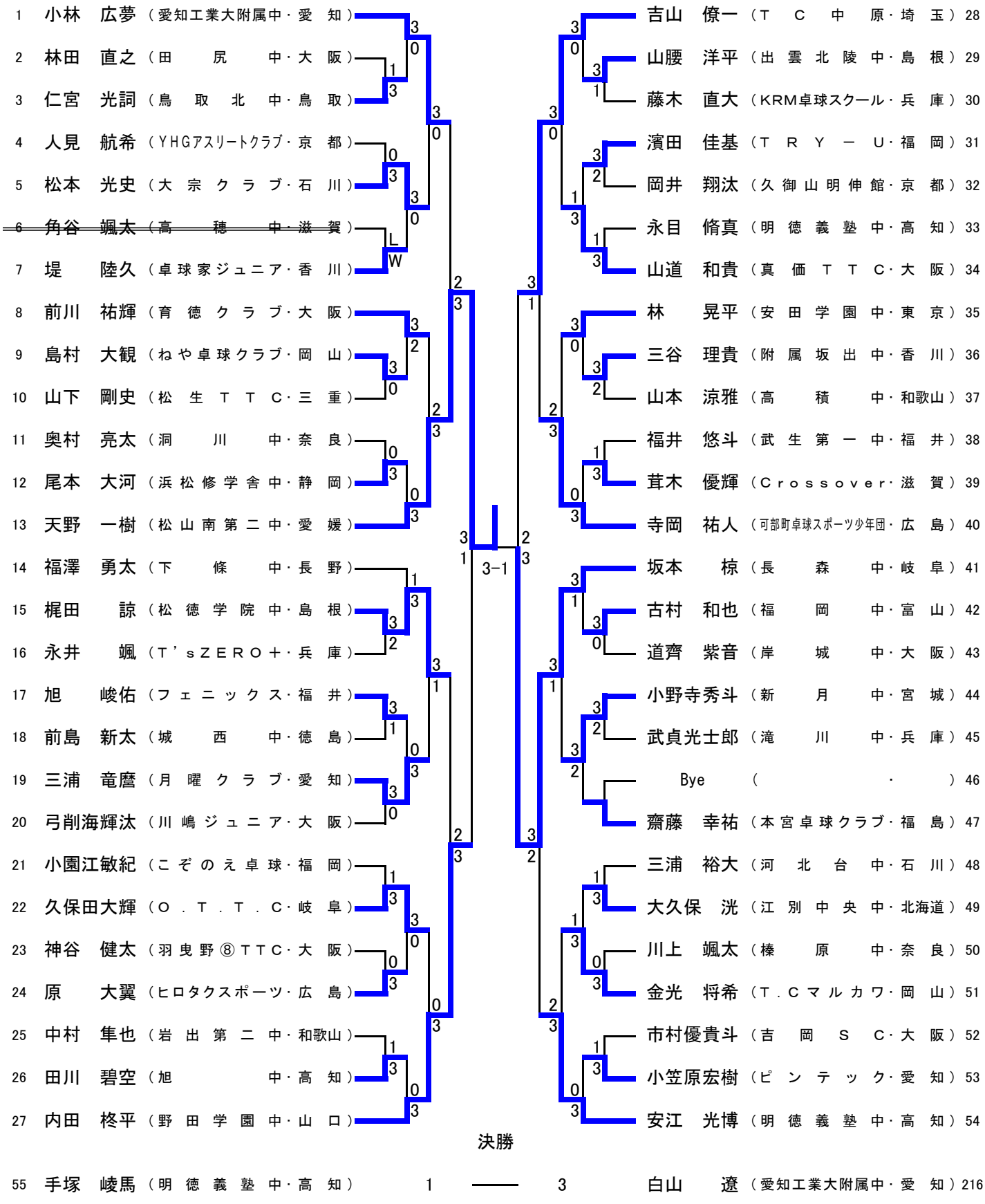
1 小林 広夢（愛知工業大附属中・愛 知）
2 林田 直之（田 尻 中・大 阪）
3 仁宮 光詞（鳥 取 北 中・鳥 取）
4 人見 航希（ＹＨＧアスリートクラブ・京 都）
5 松本 光史（大 宗 ク ラ ブ・石 川）
6 角谷 颯太（高 穂 中・滋 賀）
7 堤 陸久（卓球家ジュニア・香 川）
8 前川 祐輝（育 徳 ク ラ ブ・大 阪）
9 島村 大観（ねや卓球クラブ・岡 山）
10 山下 剛史（松 生 ＴＴＣ・三 重）
11 奥村 亮太（洞 川 中・奈 良）
12 尾本 大河（浜松修学舎中・静 岡）
13 天野 一樹（松山南第二中・愛 媛）
14 福澤 勇太（下 條 中・長 野）
15 梶田 諒（松 徳 学 院 中・島 根）
16 永井 颯（Ｔ’ｓＺＥＲＯ＋・兵 庫）
17 旭 峻佑（フェニックス・福 井）
18 前島 新太（城 西 中・徳 島）
19 三浦 竜麿（月 曜 ク ラ ブ・愛 知）
20 弓削海輝汰（川嶋ジュニア・大 阪）
21 小園江敏紀（こぞのえ卓球・福 岡）
22 久保田大輝（Ｏ．Ｔ．Ｔ．Ｃ・岐 阜）
23 神谷 健太（羽曳野⑧ＴＴＣ・大 阪）
24 原 大翼（ヒロタクスポーツ・広 島）
25 中村 隼也（岩 出 第 二 中・和歌山）
26 田川 碧空（旭 中・高 知）
27 内田 柊平（野 田 学 園 中・山 口）
55 手塚 崚馬（明 徳 義 塾 中・高 知）
28 吉山 僚一（Ｔ Ｃ 中 原・埼 玉）
29 山腰 洋平（出 雲 北 陵 中・島 根）
30 藤木 直大（ＫＲＭ卓球スクール・兵 庫）
31 濱田 佳基（Ｔ Ｒ Ｙ － Ｕ・福 岡）
32 岡井 翔汰（久御山明伸館・京 都）
33 永目 脩真（明 徳 義 塾 中・高 知）
34 山道 和貴（真 価 Ｔ Ｔ Ｃ・大 阪）
35 林 晃平（安 田 学 園 中・東 京）
36 三谷 理貴（附 属 坂 出 中・香 川）
37 山本 涼雅（高 積 中・和歌山）
38 福井 悠斗（武 生 第 一 中・福 井）
39 茸木 優輝（Ｃｒｏｓｓｏｖｅｒ・滋 賀）
40 寺岡 祐人（可部町卓球スポーツ少年団・広 島）
41 坂本 椋（長 森 中・岐 阜）
42 古村 和也（福 岡 中・富 山）
43 道齊 紫音（岸 城 中・大 阪）
44 小野寺秀斗（新 月 中・宮 城）
45 武貞光士郎（滝 川 中・兵 庫）
46 Bye（ ・ ）
47 齋藤 幸祐（本宮卓球クラブ・福 島）
48 三浦 裕大（河 北 台 中・石 川）
49 大久保 洸（江 別 中 央 中・北海道）
50 川上 颯太（榛 原 中・奈 良）
51 金光 将希（Ｔ．Ｃマルカワ・岡 山）
52 市村優貴斗（吉 岡 Ｓ Ｃ・大 阪）
53 小笠原宏樹（ピ ン テ ッ ク・愛 知）
54 安江 光博（明 徳 義 塾 中・高 知）
216 白山 遼（愛知工業大附属中・愛 知）
3-1
決勝
1
3

カデット男子（ＣＭ）②

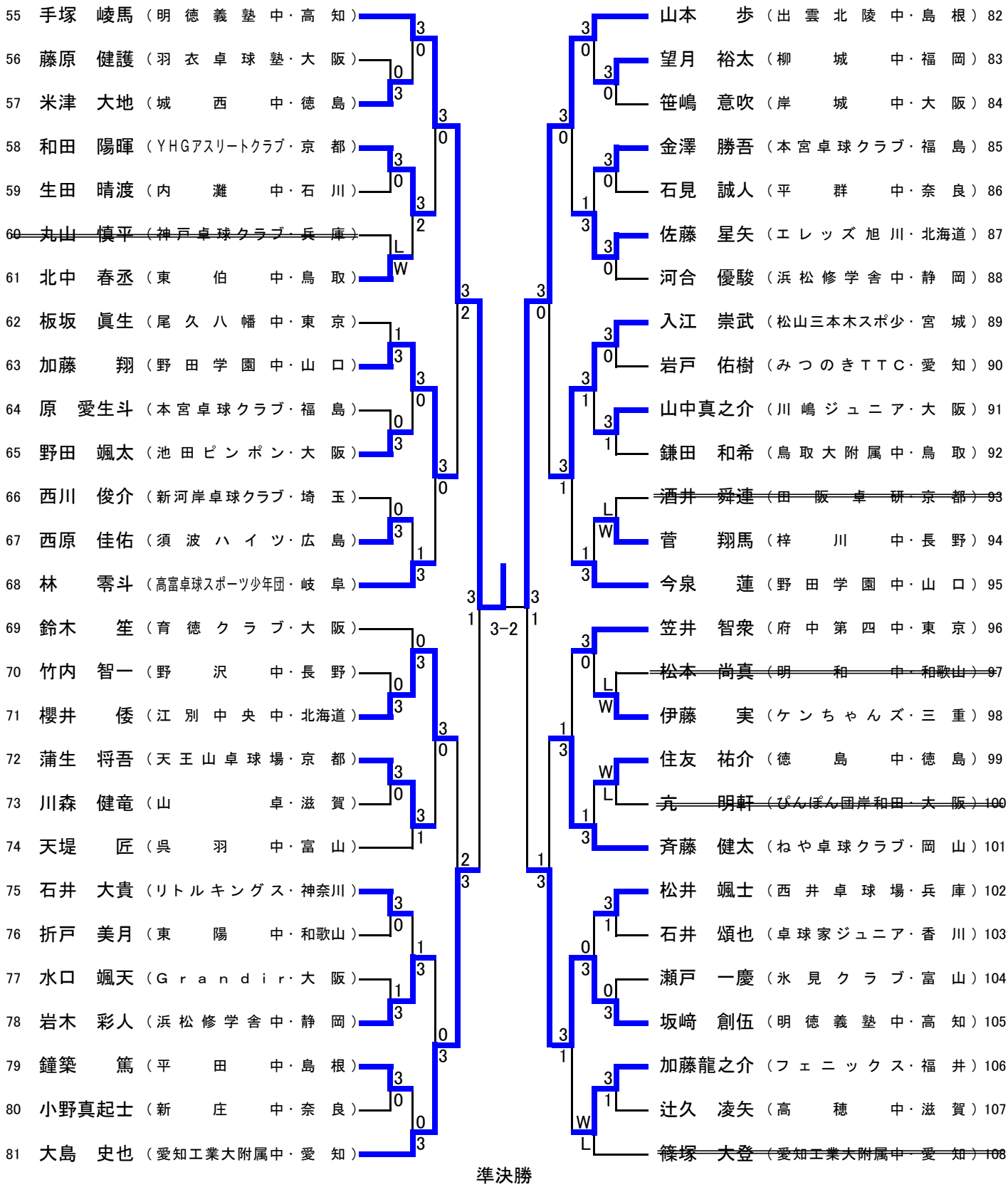
55 手塚 崚馬（明徳義塾中・高知）
56 藤原 健護（羽衣卓球塾・大阪）
57 米津 大地（城西中・徳島）
58 和田 陽暉（ＹＨＧアスリートクラブ・京都）
59 生田 晴渡（内灘中・石川）
60 丸山 慎平（神戸卓球クラブ・兵庫）
61 北中 春丞（東伯中・鳥取）
62 板坂 眞生（尾久八幡中・東京）
63 加藤 翔（野田学園中・山口）
64 原 愛生斗（本宮卓球クラブ・福島）
65 野田 颯太（池田ピンポン・大阪）
66 西川 俊介（新河岸卓球クラブ・埼玉）
67 西原 佳佑（須波ハイツ・広島）
68 林 零斗（高富卓球スポーツ少年団・岐阜）
69 鈴木 笙（育徳クラブ・大阪）
70 竹内 智一（野沢中・長野）
71 櫻井 倭（江別中央中・北海道）
72 蒲生 将吾（天王山卓球場・京都）
73 川森 健竜（山卓・滋賀）
74 天堤 匠（呉羽中・富山）
75 石井 大貴（リトルキングス・神奈川）
76 折戸 美月（東陽中・和歌山）
77 水口 颯天（Ｇｒａｎｄｉｒ・大阪）
78 岩木 彩人（浜松修学舎中・静岡）
79 鐘築 篤（平田中・島根）
80 小野真起士（新庄中・奈良）
81 大島 史也（愛知工業大附属中・愛知）
山本 歩（出雲北陵中・島根）82
望月 裕太（柳城中・福岡）83
笹嶋 意吹（岸城中・大阪）84
金澤 勝吾（本宮卓球クラブ・福島）85
石見 誠人（平群中・奈良）86
佐藤 星矢（エレッズ旭川・北海道）87
河合 優駿（浜松修学舎中・静岡）88
入江 崇武（松山三本木スポ少・宮城）89
岩戸 佑樹（みつのきＴＴＣ・愛知）90
山中真之介（川嶋ジュニア・大阪）91
鎌田 和希（鳥取大附属中・鳥取）92
酒井 舜連（田阪卓研・京都）93
菅 翔馬（梓川中・長野）94
今泉 蓮（野田学園中・山口）95
笠井 智衆（府中第四中・東京）96
松本 尚真（明和中・和歌山）97
伊藤 実（ケンちゃんズ・三重）98
住友 祐介（徳島中・徳島）99
亢 明軒（ぴんぽん国岸和田・大阪）100
斉藤 健太（ねや卓球クラブ・岡山）101
松井 颯士（西井卓球場・兵庫）102
石井 頌也（卓球家ジュニア・香川）103
瀬戸 一慶（氷見クラブ・富山）104
坂﨑 創伍（明徳義塾中・高知）105
加藤龍之介（フェニックス・福井）106
辻久 凌矢（高穂中・滋賀）107
篠塚 大登（愛知工業大附属中・愛知）108
3-2
準決勝
13 天野 一樹（松山南第二中・愛媛） 1 ―― 3 手塚 崚馬（明徳義塾中・高知）55

カデット男子（ＣＭ）③

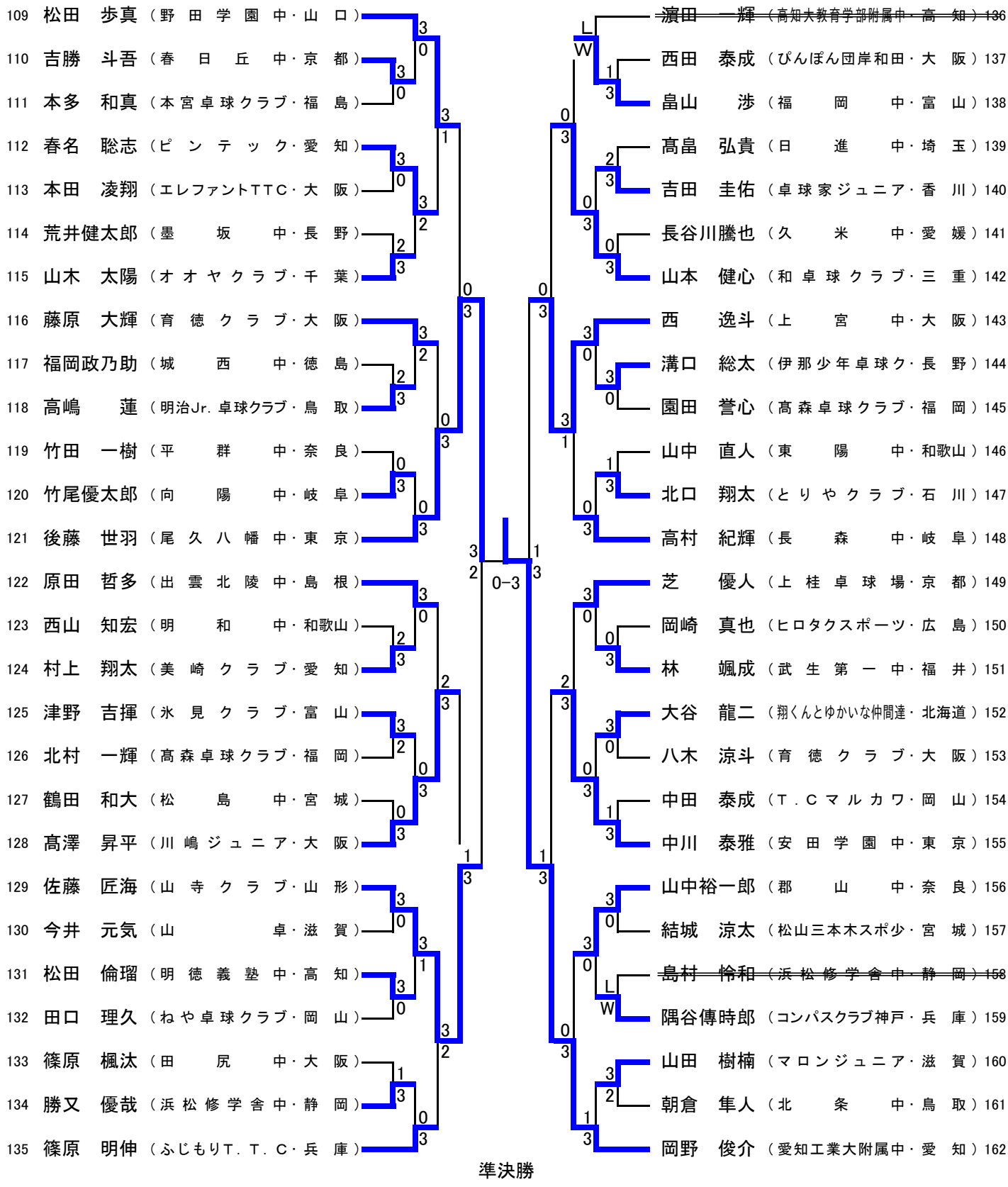
109 松田　歩真（野田学園中・山口）
110 吉勝　斗吾（春日丘中・京都）
111 本多　和真（本宮卓球クラブ・福島）
112 春名　聡志（ピンテック・愛知）
113 本田　凌翔（エレファントＴＴＣ・大阪）
114 荒井健太郎（墨坂中・長野）
115 山木　太陽（オオヤクラブ・千葉）
116 藤原　大輝（育徳クラブ・大阪）
117 福岡政乃助（城西中・徳島）
118 高嶋　蓮（明治Jr.卓球クラブ・鳥取）
119 竹田　一樹（平群中・奈良）
120 竹尾優太郎（向陽中・岐阜）
121 後藤　世羽（尾久八幡中・東京）
122 原田　哲多（出雲北陵中・島根）
123 西山　知宏（明和中・和歌山）
124 村上　翔太（美崎クラブ・愛知）
125 津野　吉揮（氷見クラブ・富山）
126 北村　一輝（高森卓球クラブ・福岡）
127 鶴田　和大（松島中・宮城）
128 髙澤　昇平（川嶋ジュニア・大阪）
129 佐藤　匠海（山寺クラブ・山形）
130 今井　元気（山　卓・滋賀）
131 松田　倫瑠（明徳義塾中・高知）
132 田口　理久（ねや卓球クラブ・岡山）
133 篠原　楓汰（田尻中・大阪）
134 勝又　優哉（浜松修学舎中・静岡）
135 篠原　明伸（ふじもりＴ．Ｔ．Ｃ・兵庫）
濱田　一輝（高知大教育学部附属中・高知）136
西田　泰成（ぴんぽん団岸和田・大阪）137
畠山　渉（福岡中・富山）138
髙畠　弘貴（日進中・埼玉）139
吉田　圭佑（卓球家ジュニア・香川）140
長谷川騰也（久米中・愛媛）141
山本　健心（和卓球クラブ・三重）142
西　逸斗（上宮中・大阪）143
溝口　総太（伊那少年卓球ク・長野）144
園田　誉心（高森卓球クラブ・福岡）145
山中　直人（東陽中・和歌山）146
北口　翔太（とりやクラブ・石川）147
高村　紀輝（長森中・岐阜）148
芝　優人（上桂卓球場・京都）149
岡崎　真也（ヒロタクスポーツ・広島）150
林　颯成（武生第一中・福井）151
大谷　龍二（翔くんとゆかいな仲間達・北海道）152
八木　涼斗（育徳クラブ・大阪）153
中田　泰成（Ｔ．Ｃマルカワ・岡山）154
中川　泰雅（安田学園中・東京）155
山中裕一郎（郡山中・奈良）156
結城　涼太（松山三本木スポ少・宮城）157
島村　怜和（浜松修学舎中・静岡）158
隅谷傳時郎（コンパスクラブ神戸・兵庫）159
山田　樹楠（マロンジュニア・滋賀）160
朝倉　隼人（北条中・鳥取）161
岡野　俊介（愛知工業大附属中・愛知）162
0-3
準決勝
162 岡野　俊介（愛知工業大附属中・愛知）　0 —— 3　白山　遼（愛知工業大附属中・愛知）216

カデット男子（ＣＭ）④

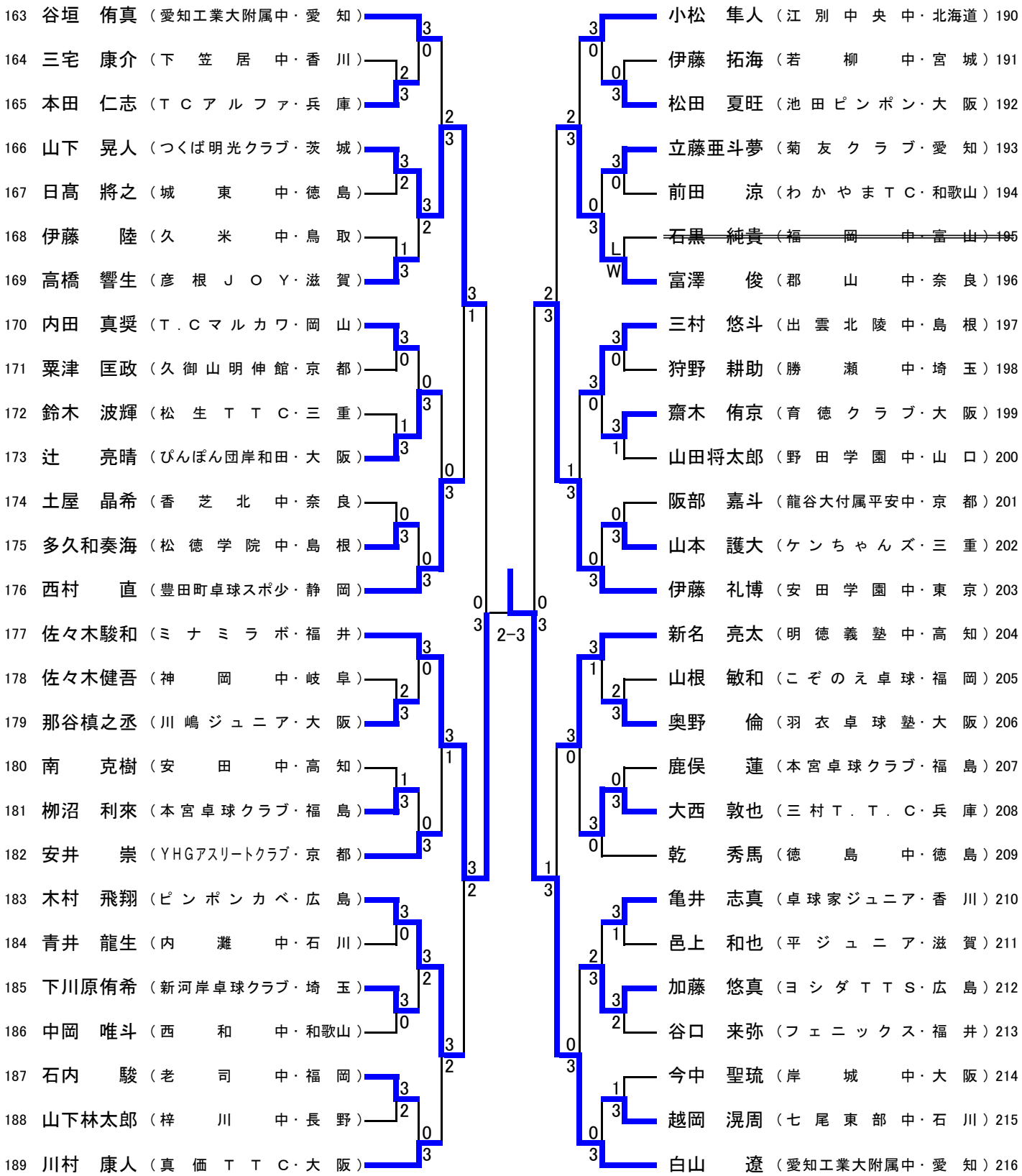
163 谷垣 侑真（愛知工業大附属中・愛 知）
164 三宅 康介（下 笠 居 中・香 川）
165 本田 仁志（ＴＣアルファ・兵 庫）
166 山下 晃人（つくば明光クラブ・茨 城）
167 日髙 將之（城 東 中・徳 島）
168 伊藤 陸（久 米 中・鳥 取）
169 高橋 響生（彦 根 ＪＯＹ・滋 賀）
170 内田 真奨（Ｔ．Ｃマルカワ・岡 山）
171 粟津 匡政（久御山明伸館・京 都）
172 鈴木 波輝（松 生 ＴＴＣ・三 重）
173 辻 亮晴（ぴんぽん団岸和田・大 阪）
174 土屋 晶希（香 芝 北 中・奈 良）
175 多久和奏海（松 徳 学 院 中・島 根）
176 西村 直（豊田町卓球スポ少・静 岡）
177 佐々木駿和（ミナミラボ・福 井）
178 佐々木健吾（神 岡 中・岐 阜）
179 那谷槙之丞（川嶋ジュニア・大 阪）
180 南 克樹（安 田 中・高 知）
181 柳沼 利來（本宮卓球クラブ・福 島）
182 安井 崇（ＹＨＧアスリートクラブ・京 都）
183 木村 飛翔（ピンポンカベ・広 島）
184 青井 龍生（内 灘 中・石 川）
185 下川原侑希（新河岸卓球クラブ・埼 玉）
186 中岡 唯斗（西 和 中・和歌山）
187 石内 駿（老 司 中・福 岡）
188 山下林太郎（梓 川 中・長 野）
189 川村 康人（真 価 ＴＴＣ・大 阪）
2-3
小松 隼人（江別中央中・北海道）190
伊藤 拓海（若 柳 中・宮 城）191
松田 夏旺（池田ピンポン・大 阪）192
立藤亜斗夢（菊 友 クラブ・愛 知）193
前田 涼（わかやまＴＣ・和歌山）194
石黒 純貴（福 岡 中・富 山）195
富澤 俊（郡 山 中・奈 良）196
三村 悠斗（出雲北陵中・島 根）197
狩野 耕助（勝 瀬 中・埼 玉）198
齋木 侑京（育 徳 クラブ・大 阪）199
山田将太郎（野田学園中・山 口）200
阪部 嘉斗（龍谷大付属平安中・京 都）201
山本 護大（ケンちゃんズ・三 重）202
伊藤 礼博（安田学園中・東 京）203
新名 亮太（明徳義塾中・高 知）204
山根 敏和（こぞのえ卓球・福 岡）205
奥野 倫（羽衣卓球塾・大 阪）206
鹿俣 蓮（本宮卓球クラブ・福 島）207
大西 敦也（三村Ｔ．Ｔ．Ｃ・兵 庫）208
乾 秀馬（徳 島 中・徳 島）209
亀井 志真（卓球家ジュニア・香 川）210
邑上 和也（平ジュニア・滋 賀）211
加藤 悠真（ヨシダＴＴＳ・広 島）212
谷口 来弥（フェニックス・福 井）213
今中 聖琉（岸 城 中・大 阪）214
越岡 滉周（七尾東部中・石 川）215
白山 遼（愛知工業大附属中・愛 知）216

ホープス男子（ＨＭ）①

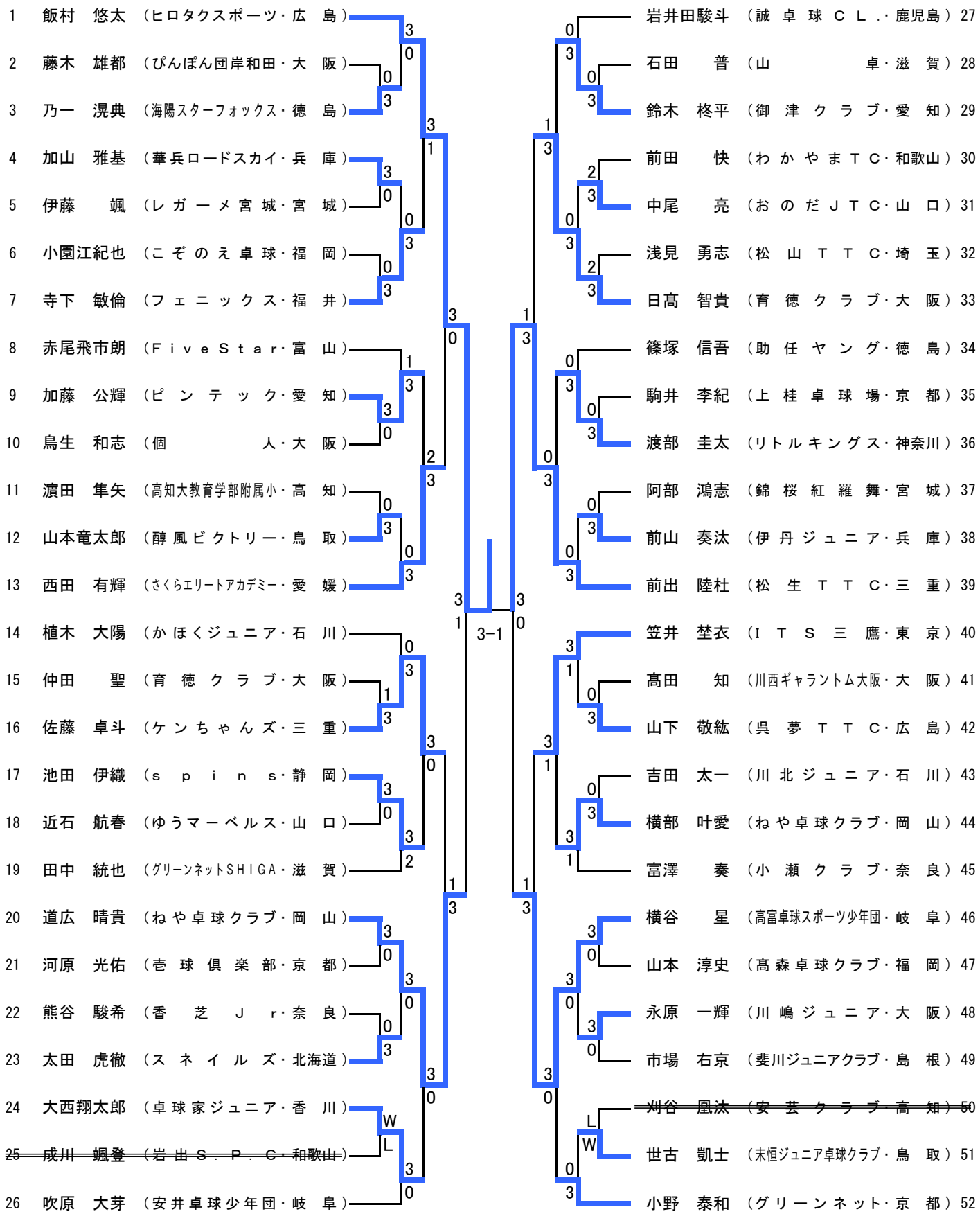
1 飯村 悠太 （ヒロタクスポーツ・広 島）
2 藤木 雄都 （ぴんぽん団岸和田・大 阪）
3 乃一 滉典 （海陽スターフォックス・徳 島）
4 加山 雅基 （華兵ロードスカイ・兵 庫）
5 伊藤 颯 （レガーメ宮城・宮 城）
6 小園江紀也 （こぞのえ卓球・福 岡）
7 寺下 敏倫 （フェニックス・福 井）
8 赤尾飛市朗 （ＦｉｖｅＳｔａｒ・富 山）
9 加藤 公輝 （ピンテック・愛 知）
10 鳥生 和志 （個 人・大 阪）
11 濵田 隼矢 （高知大教育学部附属小・高 知）
12 山本竜太郎 （醇風ビクトリー・鳥 取）
13 西田 有輝 （さくらエリートアカデミー・愛 媛）
14 植木 大陽 （かほくジュニア・石 川）
15 仲田 聖 （育 徳 ク ラ ブ・大 阪）
16 佐藤 卓斗 （ケンちゃんズ・三 重）
17 池田 伊織 （ｓ ｐ ｉ ｎ ｓ・静 岡）
18 近石 航春 （ゆうマーベルス・山 口）
19 田中 統也 （グリーンネットＳＨＩＧＡ・滋 賀）
20 道広 晴貴 （ねや卓球クラブ・岡 山）
21 河原 光佑 （壱 球 倶 楽 部・京 都）
22 熊谷 駿希 （香 芝 Ｊ ｒ・奈 良）
23 太田 虎徹 （ス ネ イ ル ズ・北海道）
24 大西翔太郎 （卓球家ジュニア・香 川）
~~25 成川 颯登 （岩出Ｓ．Ｐ．Ｃ・和歌山）~~
26 吹原 大芽 （安井卓球少年団・岐 阜）
3-1
岩井田駿斗 （誠 卓 球 ＣＬ．・鹿児島）27
石田 普 （山 卓・滋 賀）28
鈴木 柊平 （御 津 ク ラ ブ・愛 知）29
前田 快 （わ か や ま ＴＣ・和歌山）30
中尾 亮 （お の だ ＪＴＣ・山 口）31
浅見 勇志 （松 山 ＴＴ Ｃ・埼 玉）32
日髙 智貴 （育 徳 ク ラ ブ・大 阪）33
篠塚 信吾 （助 任 ヤ ン グ・徳 島）34
駒井 李紀 （上 桂 卓 球 場・京 都）35
渡部 圭太 （リトルキングス・神奈川）36
阿部 鴻憲 （錦 桜 紅 羅 舞・宮 城）37
前山 奏汰 （伊 丹 ジ ュ ニ ア・兵 庫）38
前出 陸杜 （松 生 ＴＴ Ｃ・三 重）39
笠井 埜衣 （ＩＴＳ 三 鷹・東 京）40
髙田 知 （川西ギャラントム大阪・大 阪）41
山下 敬紘 （呉 夢 ＴＴ Ｃ・広 島）42
吉田 太一 （川 北 ジ ュ ニ ア・石 川）43
横部 叶愛 （ね や 卓 球 ク ラ ブ・岡 山）44
富澤 奏 （小 瀬 ク ラ ブ・奈 良）45
横谷 星 （高富卓球スポーツ少年団・岐 阜）46
山本 淳史 （高 森 卓 球 ク ラ ブ・福 岡）47
永原 一輝 （川 嶋 ジ ュ ニ ア・大 阪）48
市場 右京 （斐川ジュニアクラブ・島 根）49
~~刈谷 風汰 （安 芸 ク ラ ブ・高 知）50~~
世古 凱士 （末恒ジュニア卓球クラブ・鳥 取）51
小野 泰和 （グ リ ー ン ネ ット・京 都）52
決勝
1 飯村 悠太 （ヒロタクスポーツ・広 島） 1 ―― 3 徳田 幹太 （伊 予 つ ば さ Ｊｒ・愛 媛）208

ホープス男子（ＨＭ）②

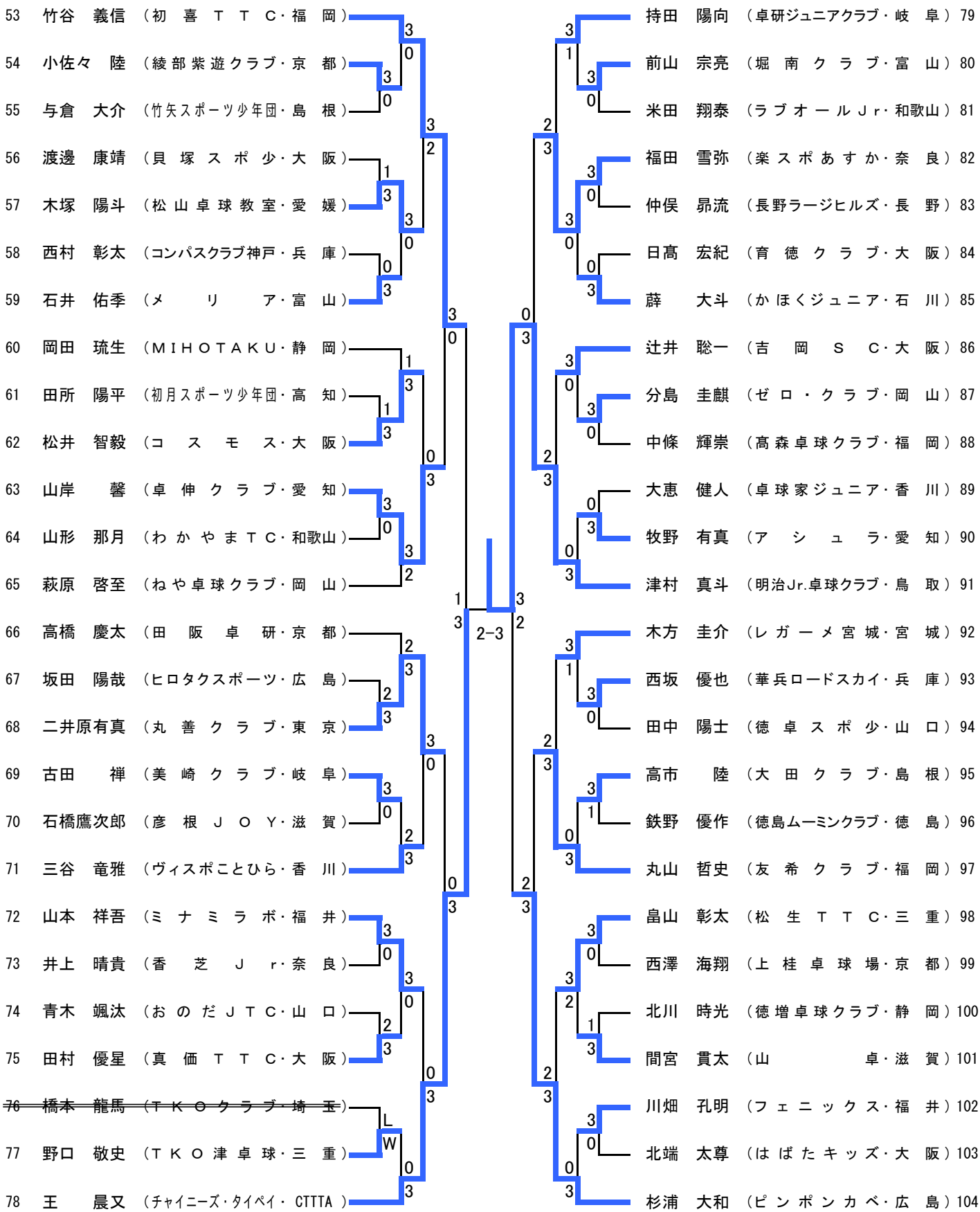

準決勝

1	飯村 悠太 （ヒロタクスポーツ・広 島）	3	——	0	津村 真斗 （明治Jr.卓球クラブ・鳥 取）91

ホープス男子（ＨＭ）③

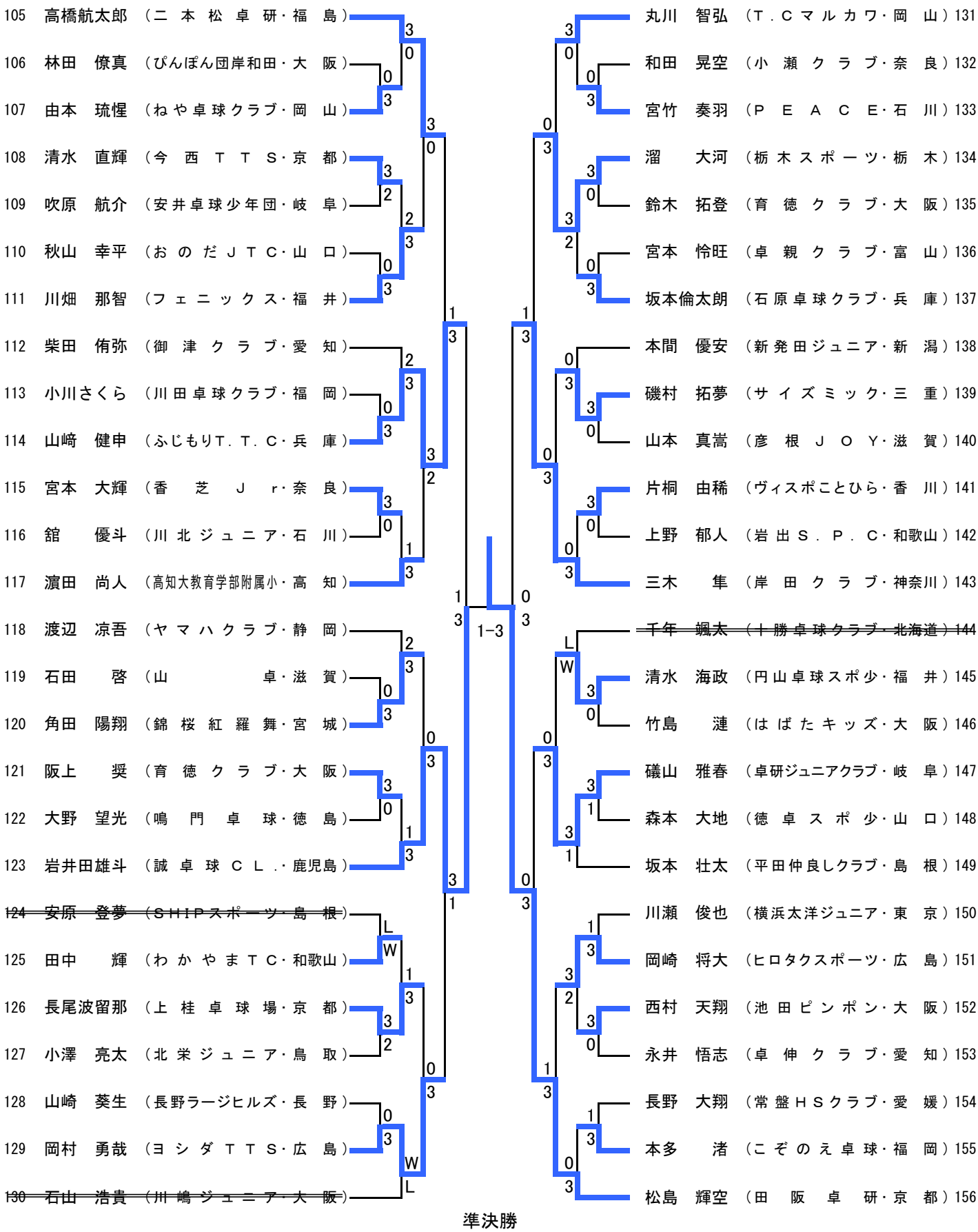
105 高橋航太郎 （二本松卓研・福島）
106 林田 僚真 （ぴんぽん団岸和田・大阪）
107 由本 琉惺 （ねや卓球クラブ・岡山）
108 清水 直輝 （今西ＴＴＳ・京都）
109 吹原 航介 （安井卓球少年団・岐阜）
110 秋山 幸平 （おのだＪＴＣ・山口）
111 川畑 那智 （フェニックス・福井）
112 柴田 侑弥 （御津クラブ・愛知）
113 小川さくら （川田卓球クラブ・福岡）
114 山﨑 健申 （ふじもりＴ．Ｔ．Ｃ・兵庫）
115 宮本 大輝 （香芝Ｊｒ・奈良）
116 舘 優斗 （川北ジュニア・石川）
117 濵田 尚人 （高知大教育学部附属小・高知）
118 渡辺 凉吾 （ヤマハクラブ・静岡）
119 石田 啓 （山 卓・滋賀）
120 角田 陽翔 （錦桜紅羅舞・宮城）
121 阪上 奨 （育徳クラブ・大阪）
122 大野 望光 （鳴門卓球・徳島）
123 岩井田雄斗 （誠卓球ＣＬ．・鹿児島）
~~124 安原 登夢 （ＳＨＩＰスポーツ・島根）~~
125 田中 輝 （わかやまＴＣ・和歌山）
126 長尾波留那 （上桂卓球場・京都）
127 小澤 亮太 （北栄ジュニア・鳥取）
128 山崎 葵生 （長野ラージヒルズ・長野）
129 岡村 勇哉 （ヨシダＴＴＳ・広島）
~~130 石山 浩貴 （川嶋ジュニア・大阪）~~
丸川 智弘 （Ｔ．Ｃマルカワ・岡山）131
和田 晃空 （小瀬クラブ・奈良）132
宮竹 奏羽 （ＰＥＡＣＥ・石川）133
溜 大河 （栃木スポーツ・栃木）134
鈴木 拓登 （育徳クラブ・大阪）135
宮本 怜旺 （卓親クラブ・富山）136
坂本倫太朗 （石原卓球クラブ・兵庫）137
本間 優安 （新発田ジュニア・新潟）138
磯村 拓夢 （サイズミック・三重）139
山本 真嵩 （彦根ＪＯＹ・滋賀）140
片桐 由稀 （ヴィスポことひら・香川）141
上野 郁人 （岩出Ｓ．Ｐ．Ｃ・和歌山）142
三木 隼 （岸田クラブ・神奈川）143
~~千年 颯太 （十勝卓球クラブ・北海道）144~~
清水 海政 （円山卓球スポ少・福井）145
竹島 漣 （はばたキッズ・大阪）146
礒山 雅春 （卓研ジュニアクラブ・岐阜）147
森本 大地 （徳卓スポ少・山口）148
坂本 壮太 （平田仲良しクラブ・島根）149
川瀬 俊也 （横浜太洋ジュニア・東京）150
岡崎 将大 （ヒロタクスポーツ・広島）151
西村 天翔 （池田ピンポン・大阪）152
永井 悟志 （卓伸クラブ・愛知）153
長野 大翔 （常盤ＨＳクラブ・愛媛）154
本多 渚 （こぞのえ卓球・福岡）155
松島 輝空 （田阪卓研・京都）156
1-3
準決勝
156 松島 輝空 （田阪卓研・京都） 2 ―― 3 徳田 幹太 （伊予つばさＪｒ・愛媛）208

ホープス男子（ＨＭ）④

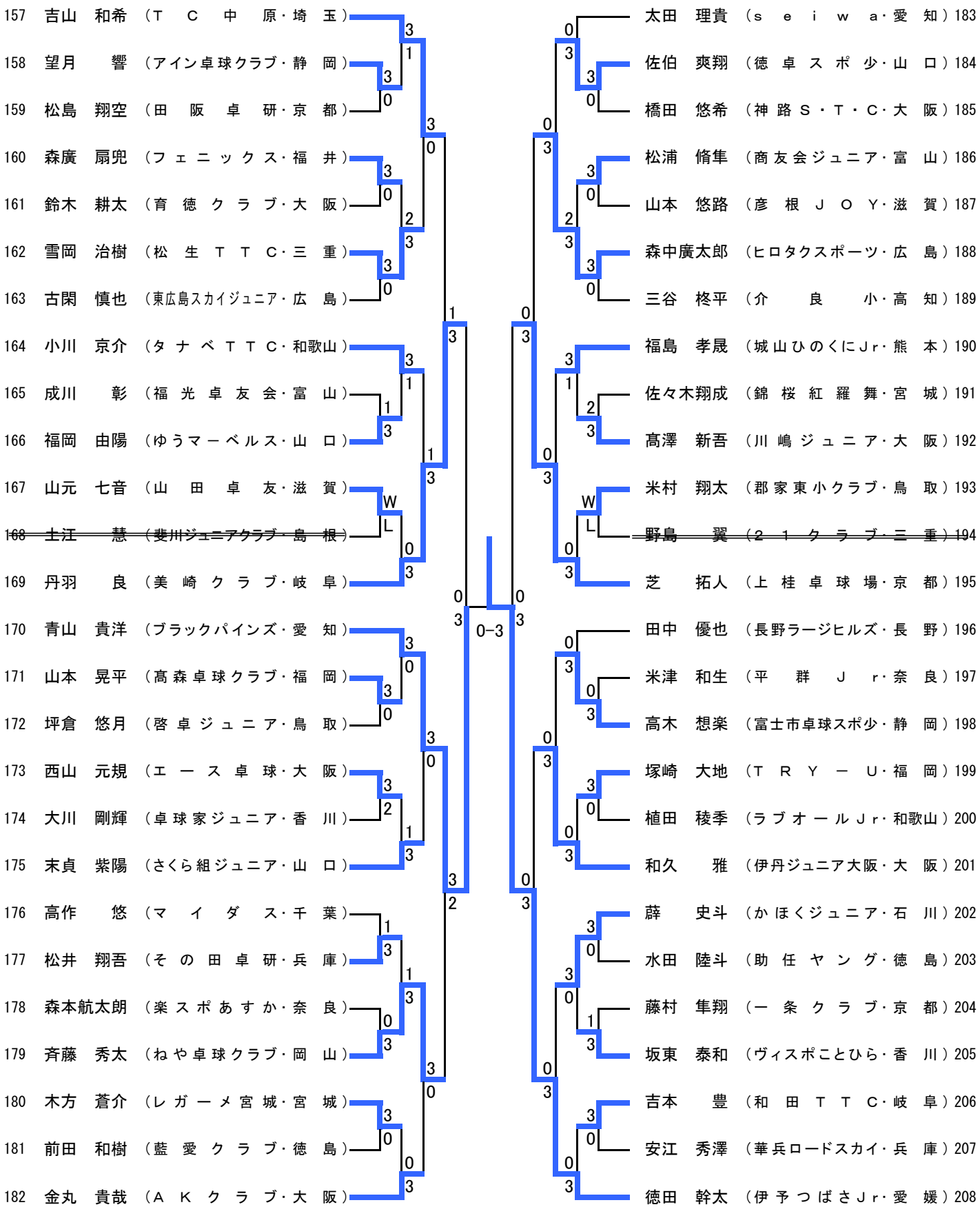
157 吉山 和希 （ＴＣ中原・埼玉）
158 望月 響 （アイン卓球クラブ・静岡）
159 松島 翔空 （田阪卓研・京都）
160 森廣 扇兜 （フェニックス・福井）
161 鈴木 耕太 （育徳クラブ・大阪）
162 雪岡 治樹 （松生ＴＴＣ・三重）
163 古閑 慎也 （東広島スカイジュニア・広島）
164 小川 京介 （タナベＴＴＣ・和歌山）
165 成川 彰 （福光卓友会・富山）
166 福岡 由陽 （ゆうマーベルス・山口）
167 山元 七音 （山田卓友・滋賀）
~~168 土汪 慧 （斐川ジュニアクラブ・島根）~~
169 丹羽 良 （美崎クラブ・岐阜）
170 青山 貴洋 （ブラックパインズ・愛知）
171 山本 晃平 （高森卓球クラブ・福岡）
172 坪倉 悠月 （啓卓ジュニア・鳥取）
173 西山 元規 （エース卓球・大阪）
174 大川 剛輝 （卓球家ジュニア・香川）
175 末貞 紫陽 （さくら組ジュニア・山口）
176 高作 悠 （マイダス・千葉）
177 松井 翔吾 （その田卓研・兵庫）
178 森本航太朗 （楽スポあすか・奈良）
179 斉藤 秀太 （ねや卓球クラブ・岡山）
180 木方 蒼介 （レガーメ宮城・宮城）
181 前田 和樹 （藍愛クラブ・徳島）
182 金丸 貴哉 （ＡＫクラブ・大阪）
0-3
183 太田 理貴 （ｓｅｉｗａ・愛知）
184 佐伯 爽翔 （徳卓スポ少・山口）
185 橋田 悠希 （神路Ｓ・Ｔ・Ｃ・大阪）
186 松浦 脩隼 （商友会ジュニア・富山）
187 山本 悠路 （彦根ＪＯＹ・滋賀）
188 森中廣太郎 （ヒロタクスポーツ・広島）
189 三谷 柊平 （介良小・高知）
190 福島 孝晟 （城山ひのくにＪｒ・熊本）
191 佐々木翔成 （錦桜紅羅舞・宮城）
192 髙澤 新吾 （川嶋ジュニア・大阪）
193 米村 翔太 （郡家東小クラブ・鳥取）
~~194 野島 翼 （２１クラブ・三重）~~
195 芝 拓人 （上桂卓球場・京都）
196 田中 優也 （長野ラージヒルズ・長野）
197 米津 和生 （平群Ｊｒ・奈良）
198 高木 想楽 （富士市卓球スポ少・静岡）
199 塚崎 大地 （ＴＲＹ－Ｕ・福岡）
200 植田 稜季 （ラブオールＪｒ・和歌山）
201 和久 雅 （伊丹ジュニア大阪・大阪）
202 薛 史斗 （かほくジュニア・石川）
203 水田 陸斗 （助任ヤング・徳島）
204 藤村 隼翔 （一条クラブ・京都）
205 坂東 泰和 （ヴィスポことひら・香川）
206 吉本 豊 （和田ＴＴＣ・岐阜）
207 安江 秀澤 （華兵ロードスカイ・兵庫）
208 徳田 幹太 （伊予つばさＪｒ・愛媛）

女子シングルス（ＷＳ）①

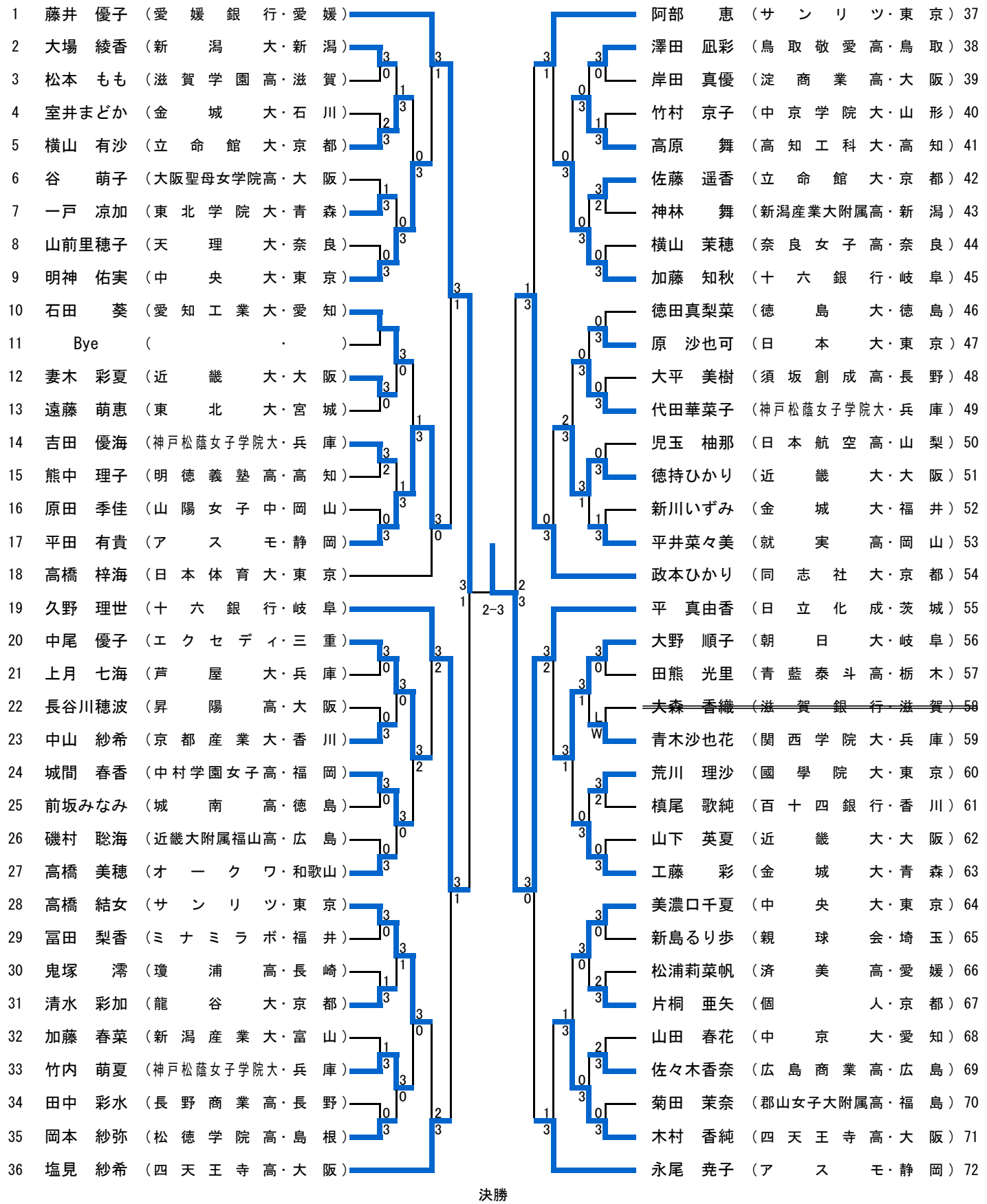
1 藤井 優子（愛媛銀行・愛媛）
2 大場 綾香（新潟大・新潟）
3 松本 もも（滋賀学園高・滋賀）
4 室井まどか（金城大・石川）
5 横山 有沙（立命館大・京都）
6 谷 萌子（大阪聖母女学院高・大阪）
7 一戸 涼加（東北学院大・青森）
8 山前里穂子（天理大・奈良）
9 明神 佑実（中央大・東京）
10 石田 葵（愛知工業大・愛知）
11 Bye
12 妻木 彩夏（近畿大・大阪）
13 遠藤 萌恵（東北大・宮城）
14 吉田 優海（神戸松蔭女子学院大・兵庫）
15 熊中 理子（明徳義塾高・高知）
16 原田 季佳（山陽女子中・岡山）
17 平田 有貴（アスモ・静岡）
18 高橋 梓海（日本体育大・東京）
19 久野 理世（十六銀行・岐阜）
20 中尾 優子（エクセディ・三重）
21 上月 七海（芦屋大・兵庫）
22 長谷川穂波（昇陽高・大阪）
23 中山 紗希（京都産業大・香川）
24 城間 春香（中村学園女子高・福岡）
25 前坂みなみ（城南高・徳島）
26 磯村 聡海（近畿大附属福山高・広島）
27 高橋 美穂（オークワ・和歌山）
28 高橋 結女（サンリツ・東京）
29 冨田 梨香（ミナミラボ・福井）
30 鬼塚 澪（瓊浦高・長崎）
31 清水 彩加（龍谷大・京都）
32 加藤 春菜（新潟産業大・富山）
33 竹内 萌夏（神戸松蔭女子学院大・兵庫）
34 田中 彩水（長野商業高・長野）
35 岡本 紗弥（松徳学院高・島根）
36 塩見 紗希（四天王寺高・大阪）
2-3
阿部 恵（サンリツ・東京）37
澤田 凪彩（鳥取敬愛高・鳥取）38
岸田 真優（淀商業高・大阪）39
竹村 京子（中京学院大・山形）40
高原 舞（高知工科大・高知）41
佐藤 遥香（立命館大・京都）42
神林 舞（新潟産業大附属高・新潟）43
横山 茉穂（奈良女子高・奈良）44
加藤 知秋（十六銀行・岐阜）45
徳田真梨菜（徳島大・徳島）46
原 沙也可（日本大・東京）47
大平 美樹（須坂創成高・長野）48
代田華菜子（神戸松蔭女子学院大・兵庫）49
児玉 柚那（日本航空高・山梨）50
徳持ひかり（近畿大・大阪）51
新川いずみ（金城大・福井）52
平井菜々美（就実高・岡山）53
政本ひかり（同志社大・京都）54
平 真由香（日立化成・茨城）55
大野 順子（朝日大・岐阜）56
田熊 光里（青藍泰斗高・栃木）57
大森 香織（滋賀銀行・滋賀）58
青木沙也花（関西学院大・兵庫）59
荒川 理沙（國學院大・東京）60
槙尾 歌純（百十四銀行・香川）61
山下 英夏（近畿大・大阪）62
工藤 彩（金城大・青森）63
美濃口千夏（中央大・東京）64
新島るり歩（親球会・埼玉）65
松浦莉菜帆（済美高・愛媛）66
片桐 亜矢（個人・京都）67
山田 春花（中京大・愛知）68
佐々木香奈（広島商業高・広島）69
菊田 茉奈（郡山女子大附属高・福島）70
木村 香純（四天王寺高・大阪）71
永尾 尭子（アスモ・静岡）72
決勝
144 松澤茉里奈（十六銀行・岐阜） 3 — 0 平 侑里香（サンリツ・東京）216

女子シングルス（ＷＳ）②

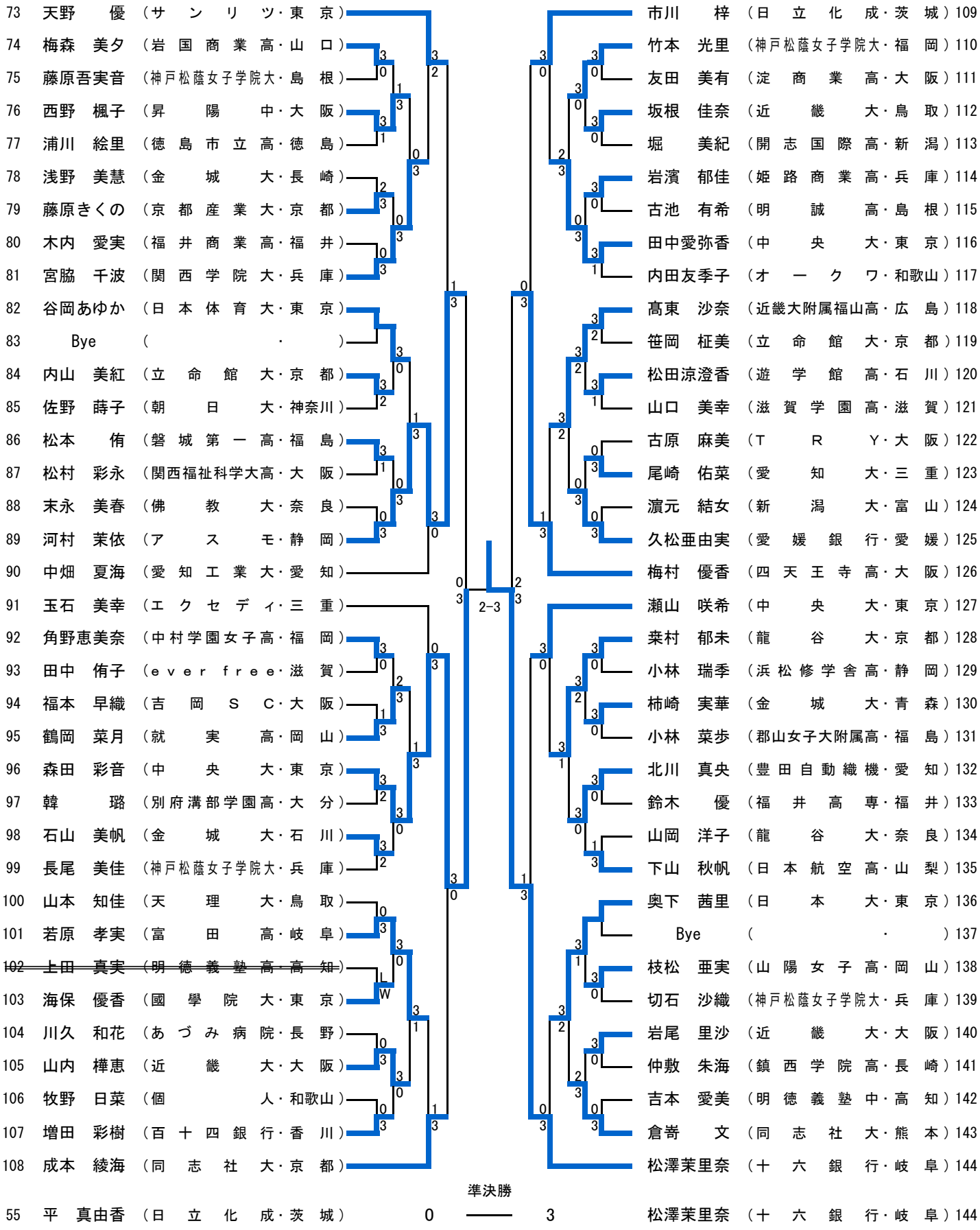
73 天野 優（サンリツ・東京）
74 梅森 美夕（岩国商業高・山口）
75 藤原吾実音（神戸松蔭女子学院大・島根）
76 西野 楓子（昇陽中・大阪）
77 浦川 絵里（徳島市立高・徳島）
78 浅野 美慧（金城大・長崎）
79 藤原きくの（京都産業大・京都）
80 木内 愛実（福井商業高・福井）
81 宮脇 千波（関西学院大・兵庫）
82 谷岡あゆか（日本体育大・東京）
83 Bye（ ・ ）
84 内山 美紅（立命館大・京都）
85 佐野 蒔子（朝日大・神奈川）
86 松本 侑（磐城第一高・福島）
87 松村 彩永（関西福祉科学大高・大阪）
88 末永 美春（佛教大・奈良）
89 河村 茉依（アスモ・静岡）
90 中畑 夏海（愛知工業大・愛知）
91 玉石 美幸（エクセディ・三重）
92 角野恵美奈（中村学園女子高・福岡）
93 田中 侑子（ever free・滋賀）
94 福本 早織（吉岡ＳＣ・大阪）
95 鶴岡 菜月（就実高・岡山）
96 森田 彩音（中央大・東京）
97 韓 璐（別府溝部学園高・大分）
98 石山 美帆（金城大・石川）
99 長尾 美佳（神戸松蔭女子学院大・兵庫）
100 山本 知佳（天理大・鳥取）
101 若原 孝実（富田高・岐阜）
102 上田 真実（明徳義塾高・高知）
103 海保 優香（國學院大・東京）
104 川久 和花（あづみ病院・長野）
105 山内 樺恵（近畿大・大阪）
106 牧野 日菜（個人・和歌山）
107 増田 彩樹（百十四銀行・香川）
108 成本 綾海（同志社大・京都）
2-3
準決勝
55 平 真由香（日立化成・茨城） 0
松澤茉里奈（十六銀行・岐阜） 3
109 市川 梓（日立化成・茨城）
110 竹本 光里（神戸松蔭女子学院大・福岡）
111 友田 美有（淀商業高・大阪）
112 坂根 佳奈（近畿大・鳥取）
113 堀 美紀（開志国際高・新潟）
114 岩濱 郁佳（姫路商業高・兵庫）
115 古池 有希（明誠高・島根）
116 田中愛弥香（中央大・東京）
117 内田友季子（オークワ・和歌山）
118 髙東 沙奈（近畿大附属福山高・広島）
119 笹岡 柾美（立命館大・京都）
120 松田涼澄香（遊学館高・石川）
121 山口 美幸（滋賀学園高・滋賀）
122 古原 麻美（ＴＲＹ・大阪）
123 尾崎 佑菜（愛知大・三重）
124 濵元 結女（新潟大・富山）
125 久松亜由実（愛媛銀行・愛媛）
126 梅村 優香（四天王寺高・大阪）
127 瀬山 咲希（中央大・東京）
128 桒村 郁未（龍谷大・京都）
129 小林 瑞季（浜松修学舎高・静岡）
130 柿崎 実華（金城大・青森）
131 小林 菜歩（郡山女子大附属高・福島）
132 北川 真央（豊田自動織機・愛知）
133 鈴木 優（福井高専・福井）
134 山岡 洋子（龍谷大・奈良）
135 下山 秋帆（日本航空高・山梨）
136 奥下 茜里（日本大・東京）
137 Bye（ ・ ）
138 枝松 亜実（山陽女子高・岡山）
139 切石 沙織（神戸松蔭女子学院大・兵庫）
140 岩尾 里沙（近畿大・大阪）
141 仲敷 朱海（鎮西学院高・長崎）
142 吉本 愛美（明徳義塾中・高知）
143 倉嵜 文（同志社大・熊本）
144 松澤茉里奈（十六銀行・岐阜）

女子シングルス（ＷＳ）③

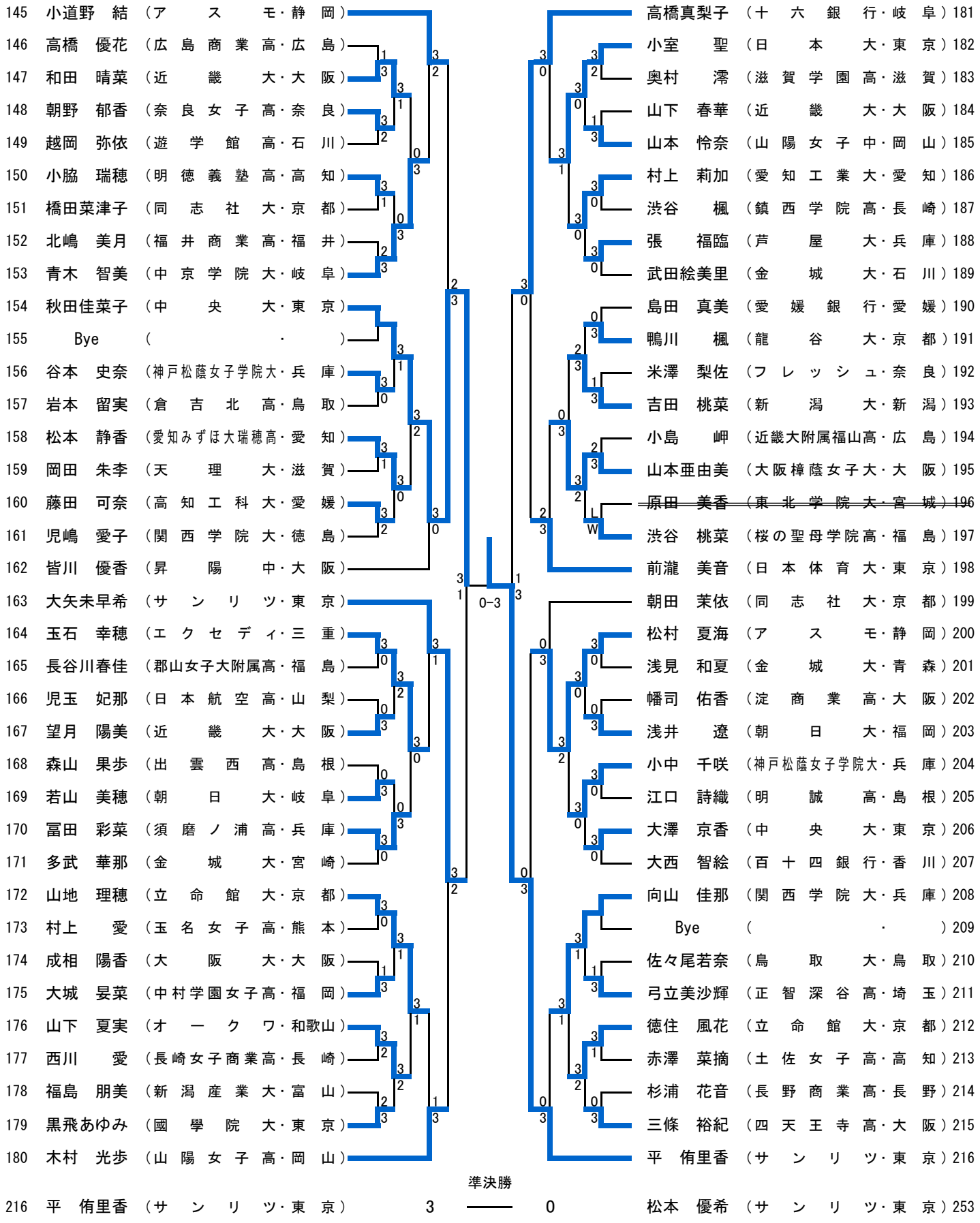
145 小道野 結 （アスモ・静岡）
146 高橋 優花 （広島商業高・広島）
147 和田 晴菜 （近畿大・大阪）
148 朝野 郁香 （奈良女子高・奈良）
149 越岡 弥依 （遊学館高・石川）
150 小脇 瑞穂 （明徳義塾高・高知）
151 橋田菜津子 （同志社大・京都）
152 北嶋 美月 （福井商業高・福井）
153 青木 智美 （中京学院大・岐阜）
154 秋田佳菜子 （中央大・東京）
155 Bye （ ・ ）
156 谷本 史奈 （神戸松蔭女子学院大・兵庫）
157 岩本 留実 （倉吉北高・鳥取）
158 松本 静香 （愛知みずほ大瑞穂高・愛知）
159 岡田 朱李 （天理大・滋賀）
160 藤田 可奈 （高知工科大・愛媛）
161 児嶋 愛子 （関西学院大・徳島）
162 皆川 優香 （昇陽中・大阪）
163 大矢未早希 （サンリツ・東京）
164 玉石 幸穂 （エクセディ・三重）
165 長谷川春佳 （郡山女子大附属高・福島）
166 児玉 妃那 （日本航空高・山梨）
167 望月 陽美 （近畿大・大阪）
168 森山 果歩 （出雲西高・島根）
169 若山 美穂 （朝日大・岐阜）
170 冨田 彩菜 （須磨ノ浦高・兵庫）
171 多武 華那 （金城大・宮崎）
172 山地 理穂 （立命館大・京都）
173 村上 愛 （玉名女子高・熊本）
174 成相 陽香 （大阪大・大阪）
175 大城 晏菜 （中村学園女子高・福岡）
176 山下 夏実 （オークワ・和歌山）
177 西川 愛 （長崎女子商業高・長崎）
178 福島 朋美 （新潟産業大・富山）
179 黒飛あゆみ （國學院大・東京）
180 木村 光歩 （山陽女子高・岡山）
高橋真梨子 （十六銀行・岐阜）181
小室 聖 （日本大・東京）182
奥村 澪 （滋賀学園高・滋賀）183
山下 春華 （近畿大・大阪）184
山本 怜奈 （山陽女子中・岡山）185
村上 莉加 （愛知工業大・愛知）186
渋谷 楓 （鎮西学院高・長崎）187
張 福臨 （芦屋大・兵庫）188
武田絵美里 （金城大・石川）189
島田 真美 （愛媛銀行・愛媛）190
鴨川 楓 （龍谷大・京都）191
米澤 梨佐 （フレッシュ・奈良）192
吉田 桃菜 （新潟大・新潟）193
小島 岬 （近畿大附属福山高・広島）194
山本亜由美 （大阪樟蔭女子大・大阪）195
~~原田 美香 （東北学院大・宮城）196~~
渋谷 桃菜 （桜の聖母学院高・福島）197
前瀧 美音 （日本体育大・東京）198
朝田 茉依 （同志社大・京都）199
松村 夏海 （アスモ・静岡）200
浅見 和夏 （金城大・青森）201
幡司 佑香 （淀商業高・大阪）202
浅井 遼 （朝日大・福岡）203
小中 千咲 （神戸松蔭女子学院大・兵庫）204
江口 詩織 （明誠高・島根）205
大澤 京香 （中央大・東京）206
大西 智絵 （百十四銀行・香川）207
向山 佳那 （関西学院大・兵庫）208
Bye （ ・ ）209
佐々尾若奈 （鳥取大・鳥取）210
弓立美沙輝 （正智深谷高・埼玉）211
徳住 風花 （立命館大・京都）212
赤澤 菜摘 （土佐女子高・高知）213
杉浦 花音 （長野商業高・長野）214
三條 裕紀 （四天王寺高・大阪）215
平 侑里香 （サンリツ・東京）216
0-3
準決勝
216 平 侑里香 （サンリツ・東京） 3 ―― 0 松本 優希 （サンリツ・東京）253

女子シングルス（ＷＳ）④

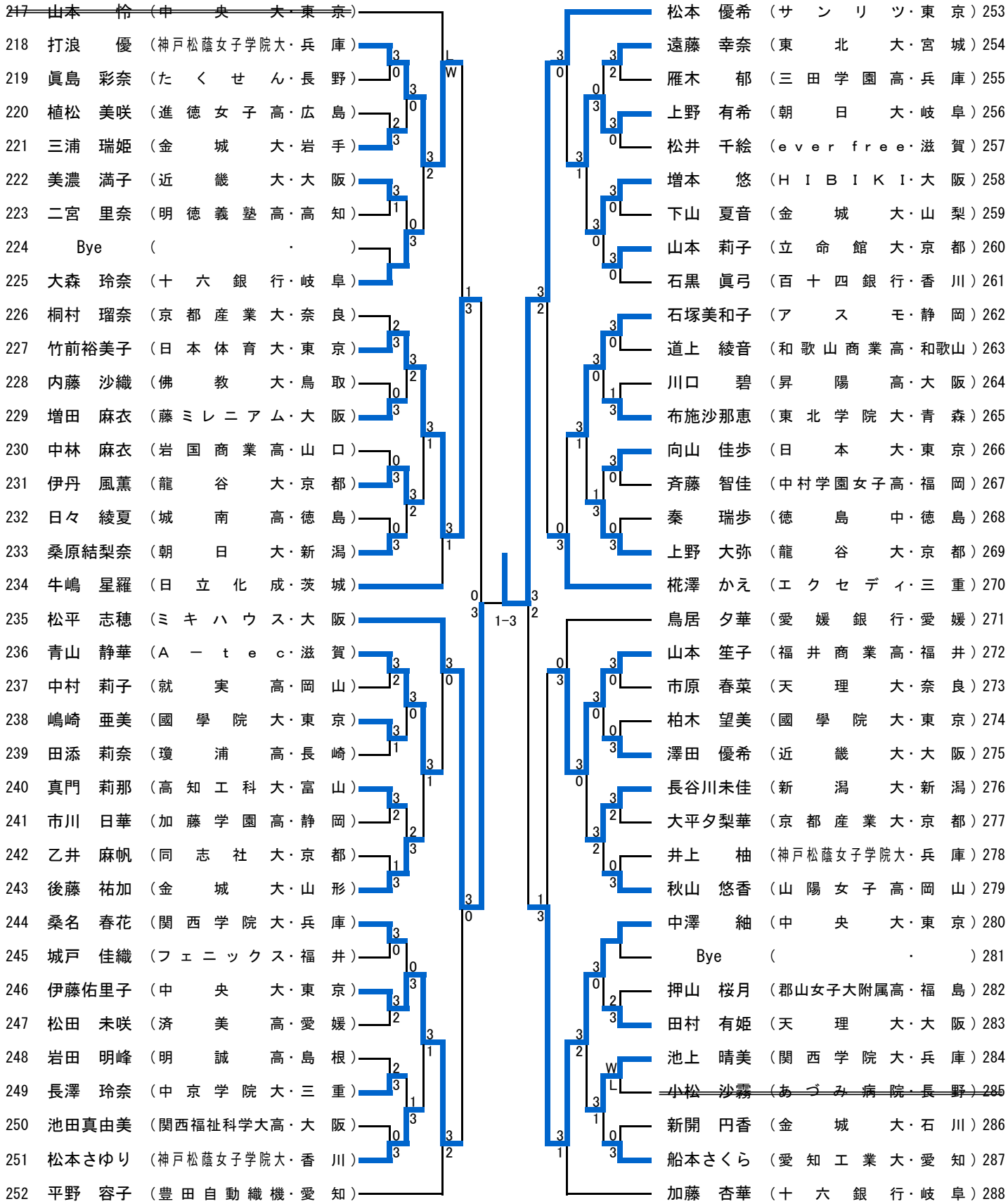
~~217 山本 怜（中央大・東京）~~
218 打浪 優（神戸松蔭女子学院大・兵庫）
219 眞島 彩奈（たくせん・長野）
220 植松 美咲（進徳女子高・広島）
221 三浦 瑞姫（金城大・岩手）
222 美濃 満子（近畿大・大阪）
223 二宮 里奈（明徳義塾高・高知）
224 Bye（ ・ ）
225 大森 玲奈（十六銀行・岐阜）
226 桐村 瑠奈（京都産業大・奈良）
227 竹前裕美子（日本体育大・東京）
228 内藤 沙織（佛教大・鳥取）
229 増田 麻衣（藤ミレニアム・大阪）
230 中林 麻衣（岩国商業高・山口）
231 伊丹 風薫（龍谷大・京都）
232 日々 綾夏（城南高・徳島）
233 桑原結梨奈（朝日大・新潟）
234 牛嶋 星羅（日立化成・茨城）
235 松平 志穂（ミキハウス・大阪）
236 青山 静華（Ａ－ｔｅｃ・滋賀）
237 中村 莉子（就実高・岡山）
238 嶋崎 亜美（國學院大・東京）
239 田添 莉奈（瓊浦高・長崎）
240 真門 莉那（高知工科大・富山）
241 市川 日華（加藤学園高・静岡）
242 乙井 麻帆（同志社大・京都）
243 後藤 祐加（金城大・山形）
244 桑名 春花（関西学院大・兵庫）
245 城戸 佳織（フェニックス・福井）
246 伊藤佑里子（中央大・東京）
247 松田 未咲（済美高・愛媛）
248 岩田 明峰（明誠高・島根）
249 長澤 玲奈（中京学院大・三重）
250 池田真由美（関西福祉科学大高・大阪）
251 松本さゆり（神戸松蔭女子学院大・香川）
252 平野 容子（豊田自動織機・愛知）
1-3
松本 優希（サンリツ・東京）253
遠藤 幸奈（東北大・宮城）254
雁木 郁（三田学園高・兵庫）255
上野 有希（朝日大・岐阜）256
松井 千絵（ｅｖｅｒ ｆｒｅｅ・滋賀）257
増本 悠（ＨＩＢＩＫＩ・大阪）258
下山 夏音（金城大・山梨）259
山本 莉子（立命館大・京都）260
石黒 眞弓（百十四銀行・香川）261
石塚美和子（アスモ・静岡）262
道上 綾音（和歌山商業高・和歌山）263
川口 碧（昇陽高・大阪）264
布施沙那恵（東北学院大・青森）265
向山 佳歩（日本大・東京）266
斉藤 智佳（中村学園女子高・福岡）267
秦 瑞歩（徳島中・徳島）268
上野 大弥（龍谷大・京都）269
椛澤 かえ（エクセディ・三重）270
鳥居 夕華（愛媛銀行・愛媛）271
山本 笙子（福井商業高・福井）272
市原 春菜（天理大・奈良）273
柏木 望美（國學院大・東京）274
澤田 優希（近畿大・大阪）275
長谷川未佳（新潟大・新潟）276
大平夕梨華（京都産業大・京都）277
井上 柚（神戸松蔭女子学院大・兵庫）278
秋山 悠香（山陽女子高・岡山）279
中澤 紬（中央大・東京）280
Bye（ ・ ）281
押山 桜月（郡山女子大附属高・福島）282
田村 有姫（天理大・大阪）283
池上 晴美（関西学院大・兵庫）284
~~小松 沙霧（あづみ病院・長野）285~~
新開 円香（金城大・石川）286
船本さくら（愛知工業大・愛知）287
加藤 杏華（十六銀行・岐阜）288

女子ダブルス（ＷＤ）①

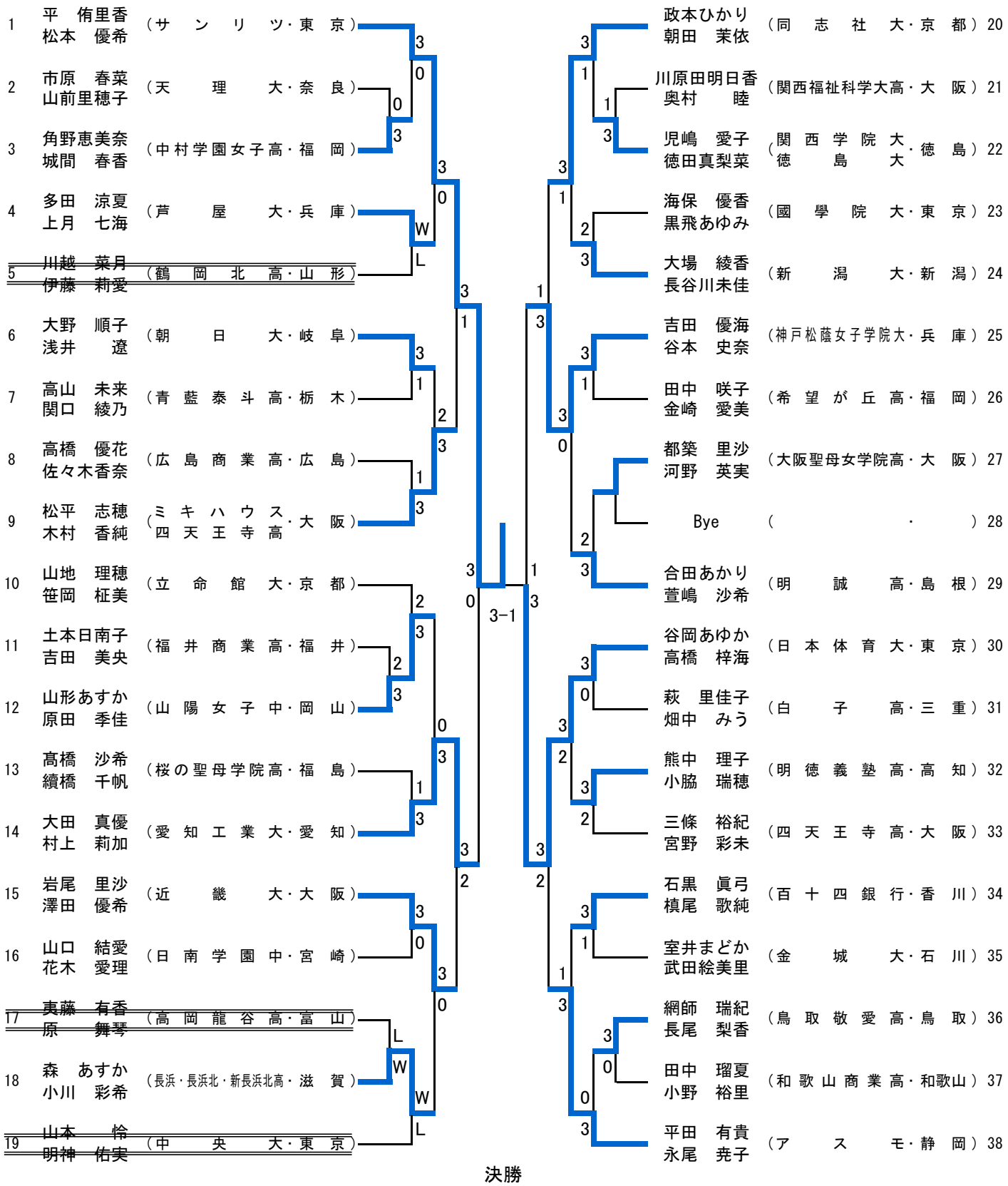
1 平 侑里香 松本 優希 （サ ン リ ツ・東 京）
2 市原 春菜 山前里穂子 （天 理 大・奈 良）
3 角野恵美奈 城間 春香 （中村学園女子高・福 岡）
4 多田 涼夏 上月 七海 （芦 屋 大・兵 庫）
5 川越 菜月 伊藤 莉愛 （鶴 岡 北 高・山 形）
6 大野 順子 浅井 遼 （朝 日 大・岐 阜）
7 高山 未来 関口 綾乃 （青 藍 泰 斗 高・栃 木）
8 高橋 優花 佐々木香奈 （広 島 商 業 高・広 島）
9 松平 志穂 木村 香純 （ミ キ ハ ウ ス・大 阪 四 天 王 寺 高）
10 山地 理穂 笹岡 柾美 （立 命 館 大・京 都）
11 土本日南子 吉田 美央 （福 井 商 業 高・福 井）
12 山形あすか 原田 季佳 （山 陽 女 子 中・岡 山）
13 髙橋 沙希 續橋 千帆 （桜の聖母学院高・福 島）
14 大田 真優 村上 莉加 （愛 知 工 業 大・愛 知）
15 岩尾 里沙 澤田 優希 （近 畿 大・大 阪）
16 山口 結愛 花木 愛理 （日 南 学 園 中・宮 崎）
17 夷藤 有香 原 舞琴 （高 岡 龍 谷 高・富 山）
18 森 あすか 小川 彩希 （長浜・長浜北・新長浜北高・滋 賀）
19 山本 怜 明神 佑実 （中 央 大・東 京）
3-1
政本ひかり 朝田 茉依 （同 志 社 大・京 都）20
川原田明日香 奥村 睦 （関西福祉科学大高・大 阪）21
児嶋 愛子 徳田真梨菜 （関 西 学 院 大・徳 島 徳 島 大）22
海保 優香 黒飛あゆみ （國 學 院 大・東 京）23
大場 綾香 長谷川未佳 （新 潟 大・新 潟）24
吉田 優海 谷本 史奈 （神戸松蔭女子学院大・兵 庫）25
田中 咲子 金崎 愛美 （希 望 が 丘 高・福 岡）26
都築 里沙 河野 英実 （大阪聖母女学院高・大 阪）27
Bye （ ・ ）28
合田あかり 萱嶋 沙希 （明 誠 高・島 根）29
谷岡あゆか 高橋 梓海 （日 本 体 育 大・東 京）30
萩 里佳子 畑中 みう （白 子 高・三 重）31
熊中 理子 小脇 瑞穂 （明 徳 義 塾 高・高 知）32
三條 裕紀 宮野 彩未 （四 天 王 寺 高・大 阪）33
石黒 眞弓 槙尾 歌純 （百 十 四 銀 行・香 川）34
室井まどか 武田絵美里 （金 城 大・石 川）35
網師 瑞紀 長尾 梨香 （鳥 取 敬 愛 高・鳥 取）36
田中 瑠夏 小野 裕里 （和 歌 山 商 業 高・和歌山）37
平田 有貴 永尾 尭子 （ア ス モ・静 岡）38
決勝
1 平 侑里香 松本 優希 （サ ン リ ツ・東 京） 3 ―― 2 加藤 知秋 加藤 杏華 （十 六 銀 行・岐 阜）152

女子ダブルス（ＷＤ）②

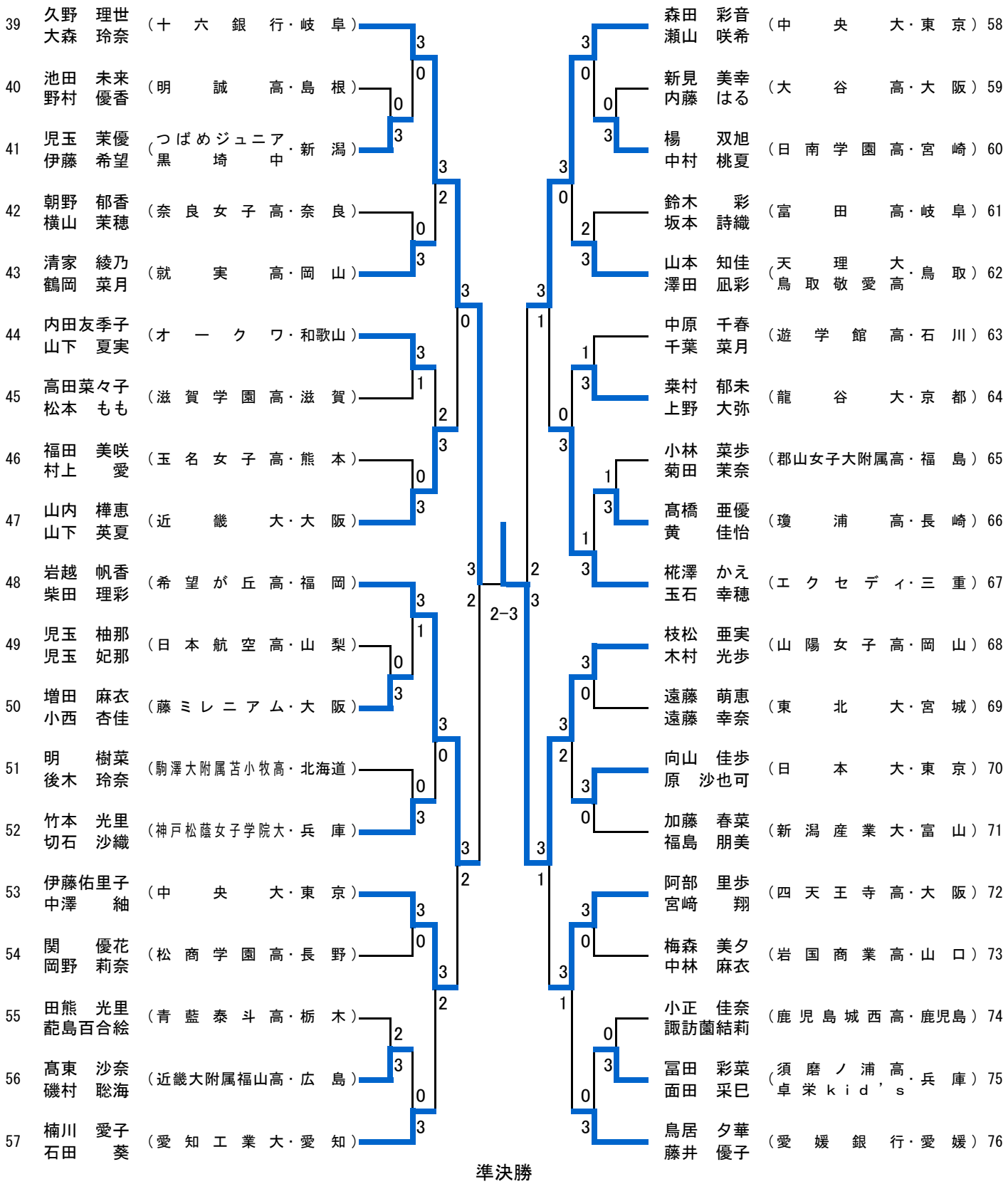
39 久野 理世 / 大森 玲奈 （十六銀行・岐阜）
40 池田 未来 / 野村 優香 （明誠高・島根）
41 児玉 茉優 / 伊藤 希望 （つばめジュニア黒埼中・新潟）
42 朝野 郁香 / 横山 茉穂 （奈良女子高・奈良）
43 清家 綾乃 / 鶴岡 菜月 （就実高・岡山）
44 内田友季子 / 山下 夏実 （オークワ・和歌山）
45 高田菜々子 / 松本 もも （滋賀学園高・滋賀）
46 福田 美咲 / 村上 愛 （玉名女子高・熊本）
47 山内 樺恵 / 山下 英夏 （近畿大・大阪）
48 岩越 帆香 / 柴田 理彩 （希望が丘高・福岡）
49 児玉 柚那 / 児玉 妃那 （日本航空高・山梨）
50 増田 麻衣 / 小西 杏佳 （藤ミレニアム・大阪）
51 明 樹菜 / 後木 玲奈 （駒澤大附属苫小牧高・北海道）
52 竹本 光里 / 切石 沙織 （神戸松蔭女子学院大・兵庫）
53 伊藤佑里子 / 中澤 紬 （中央大・東京）
54 関 優花 / 岡野 莉奈 （松商学園高・長野）
55 田熊 光里 / 葩島百合絵 （青藍泰斗高・栃木）
56 髙東 沙奈 / 磯村 聡海 （近畿大附属福山高・広島）
57 楠川 愛子 / 石田 葵 （愛知工業大・愛知）
森田 彩音 / 瀬山 咲希 （中央大・東京）58
新見 美幸 / 内藤 はる （大谷高・大阪）59
楊 双旭 / 中村 桃夏 （日南学園高・宮崎）60
鈴木 彩 / 坂本 詩織 （富田高・岐阜）61
山本 知佳 / 澤田 凪彩 （天理大・鳥取敬愛高・鳥取）62
中原 千春 / 千葉 菜月 （遊学館高・石川）63
粂村 郁未 / 上野 大弥 （龍谷大・京都）64
小林 菜歩 / 菊田 茉奈 （郡山女子大附属高・福島）65
髙橋 亜優 / 黄 佳怡 （瓊浦高・長崎）66
椛澤 かえ / 玉石 幸穂 （エクセディ・三重）67
枝松 亜実 / 木村 光歩 （山陽女子高・岡山）68
遠藤 萌恵 / 遠藤 幸奈 （東北大・宮城）69
向山 佳歩 / 原 沙也可 （日本大・東京）70
加藤 春菜 / 福島 朋美 （新潟産業大・富山）71
阿部 里歩 / 宮崎 翔 （四天王寺高・大阪）72
梅森 美夕 / 中林 麻衣 （岩国商業高・山口）73
小正 佳奈 / 諏訪薗結莉 （鹿児島城西高・鹿児島）74
冨田 彩菜 / 面田 采巳 （須磨ノ浦高・卓栄ｋｉｄ，ｓ・兵庫）75
鳥居 夕華 / 藤井 優子 （愛媛銀行・愛媛）76
2-3
準決勝
1 平 侑里香 / 松本 優希 （サンリツ・東京） 3 —— 0 枝松 亜実 / 木村 光歩 （山陽女子高・岡山）68

女子ダブルス（ＷＤ）③

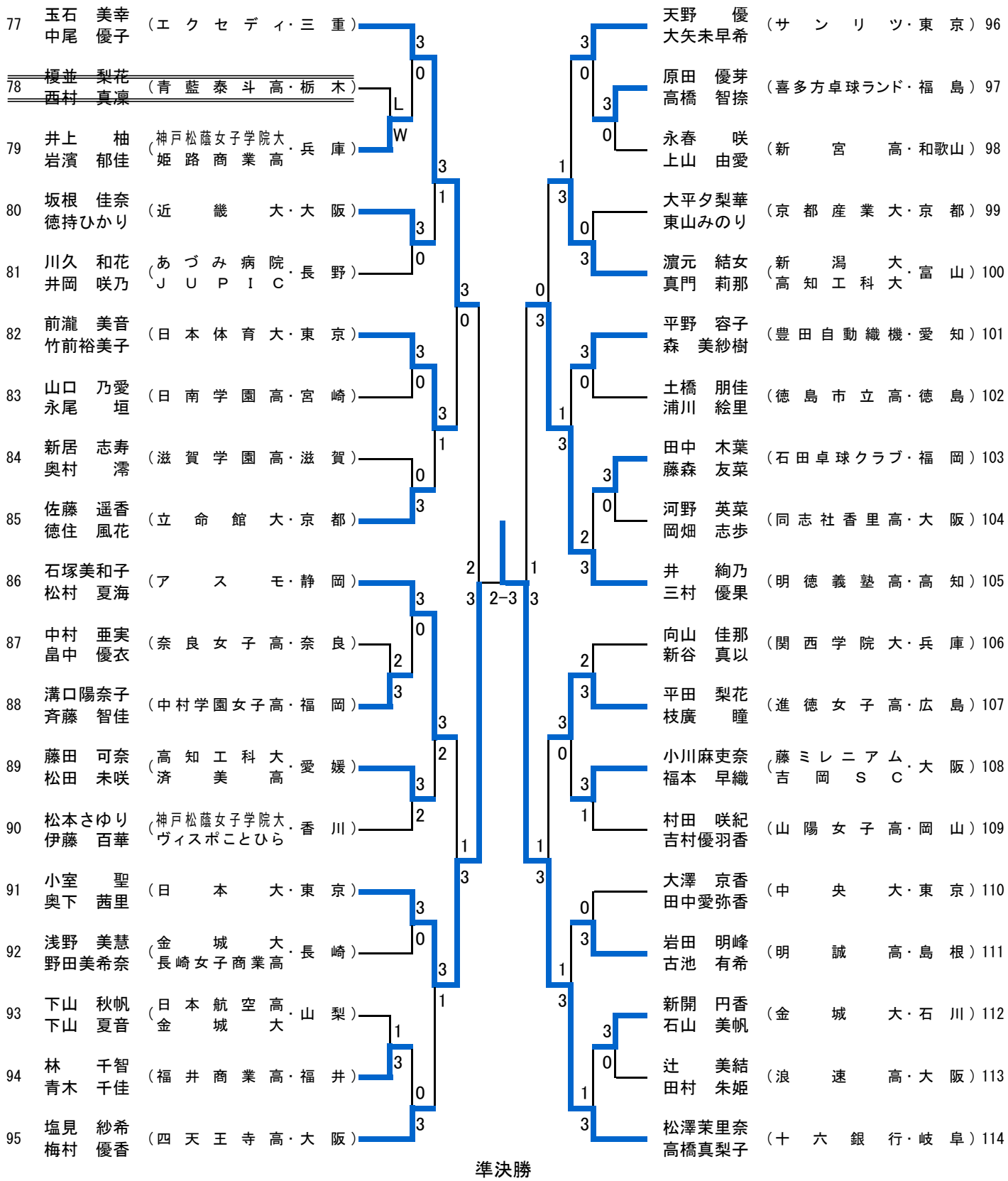
77 玉石 美幸 / 中尾 優子 （エクセディ・三重）
78 榎並 梨花 / 西村 真凛 （青藍泰斗高・栃木）
79 井上 柚 / 岩濱 郁佳 （神戸松蔭女子学院大・兵庫 / 姫路商業高）
80 坂根 佳奈 / 徳持ひかり （近畿大・大阪）
81 川久 和花 / 井岡 咲乃 （あづみ病院 / ＪＵＰＩＣ・長野）
82 前瀧 美音 / 竹前裕美子 （日本体育大・東京）
83 山口 乃愛 / 永尾 垣 （日南学園高・宮崎）
84 新居 志寿 / 奥村 澪 （滋賀学園高・滋賀）
85 佐藤 遥香 / 徳住 風花 （立命館大・京都）
86 石塚美和子 / 松村 夏海 （アスモ・静岡）
87 中村 亜実 / 畠中 優衣 （奈良女子高・奈良）
88 溝口陽奈子 / 斉藤 智佳 （中村学園女子高・福岡）
89 藤田 可奈 / 松田 未咲 （高知工科大・愛媛 / 済美高）
90 松本さゆり / 伊藤 百華 （神戸松蔭女子学院大・香川 / ヴィスポことひら）
91 小室 聖 / 奥下 茜里 （日本大・東京）
92 浅野 美慧 / 野田美希奈 （金城大・長崎 / 長崎女子商業高）
93 下山 秋帆 / 下山 夏音 （日本航空高・山梨 / 金城大）
94 林 千智 / 青木 千佳 （福井商業高・福井）
95 塩見 紗希 / 梅村 優香 （四天王寺高・大阪）
天野 優 / 大矢未早希 （サンリツ・東京）96
原田 優芽 / 高橋 智捺 （喜多方卓球ランド・福島）97
永春 咲 / 上山 由愛 （新宮高・和歌山）98
大平夕梨華 / 東山みのり （京都産業大・京都）99
濵元 結女 / 真門 莉那 （新潟大・富山 / 高知工科大）100
平野 容子 / 森 美紗樹 （豊田自動織機・愛知）101
土橋 朋佳 / 浦川 絵里 （徳島市立高・徳島）102
田中 木葉 / 藤森 友菜 （石田卓球クラブ・福岡）103
河野 英菜 / 岡畑 志歩 （同志社香里高・大阪）104
井 絢乃 / 三村 優果 （明徳義塾高・高知）105
向山 佳那 / 新谷 真以 （関西学院大・兵庫）106
平田 梨花 / 枝廣 瞳 （進徳女子高・広島）107
小川麻吏奈 / 福本 早織 （藤ミレニアム / 吉岡ＳＣ・大阪）108
村田 咲紀 / 吉村優羽香 （山陽女子高・岡山）109
大澤 京香 / 田中愛弥香 （中央大・東京）110
岩田 明峰 / 古池 有希 （明誠高・島根）111
新開 円香 / 石山 美帆 （金城大・石川）112
辻 美結 / 田村 朱姫 （浪速高・大阪）113
松澤茉里奈 / 高橋真梨子 （十六銀行・岐阜）114
準決勝
2-3
114 松澤茉里奈 / 高橋真梨子 （十六銀行・岐阜） 0 ―― 3 加藤 知秋 / 加藤 杏華 （十六銀行・岐阜）152

女子ダブルス（ＷＤ）④

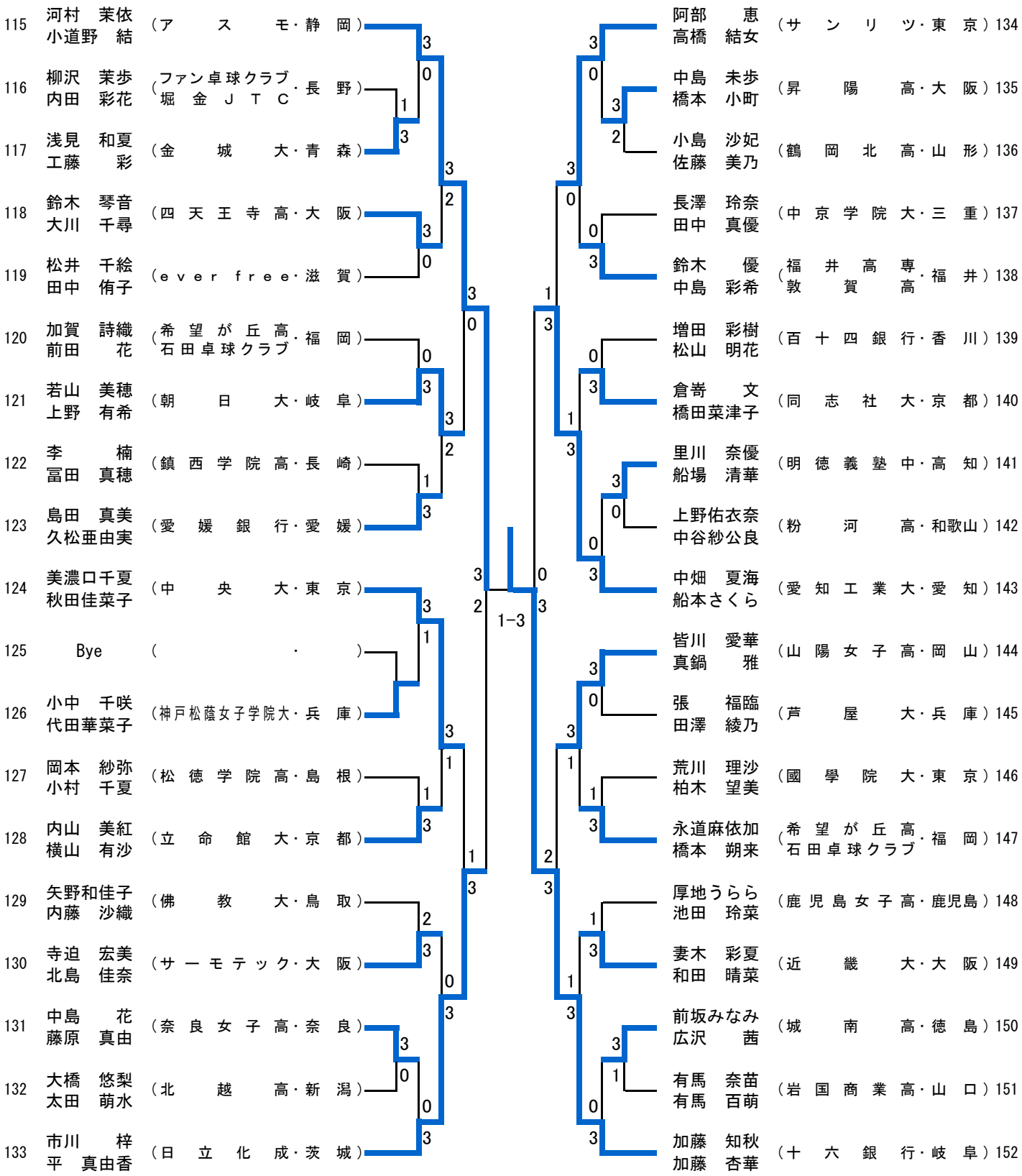
115 河村 茉依 小道野 結 （アス モ・静 岡）
116 柳沢 茉歩 内田 彩花 （ファン卓球クラブ 堀 金 ＪＴＣ・長 野）
117 浅見 和夏 工藤 彩 （金 城 大・青 森）
118 鈴木 琴音 大川 千尋 （四天王寺高・大 阪）
119 松井 千絵 田中 侑子 （ｅｖｅｒ ｆｒｅｅ・滋 賀）
120 加賀 詩織 前田 花 （希望が丘高 石田卓球クラブ・福 岡）
121 若山 美穂 上野 有希 （朝 日 大・岐 阜）
122 李 楠 冨田 真穂 （鎮西学院高・長 崎）
123 島田 真美 久松亜由実 （愛 媛 銀 行・愛 媛）
124 美濃口千夏 秋田佳菜子 （中 央 大・東 京）
125 Bye （ ・ ）
126 小中 千咲 代田華菜子 （神戸松蔭女子学院大・兵 庫）
127 岡本 紗弥 小村 千夏 （松徳学院高・島 根）
128 内山 美紅 横山 有沙 （立 命 館 大・京 都）
129 矢野和佳子 内藤 沙織 （佛 教 大・鳥 取）
130 寺迫 宏美 北島 佳奈 （サーモテック・大 阪）
131 中島 花 藤原 真由 （奈良女子高・奈 良）
132 大橋 悠梨 太田 萌水 （北 越 高・新 潟）
133 市川 梓 平 真由香 （日立化成・茨 城）
1-3
阿部 恵 高橋 結女 （サンリツ・東 京）134
中島 未歩 橋本 小町 （昇 陽 高・大 阪）135
小島 沙妃 佐藤 美乃 （鶴岡北高・山 形）136
長澤 玲奈 田中 真優 （中京学院大・三 重）137
鈴木 優 中島 彩希 （福井高専・福 井 敦賀高）138
増田 彩樹 松山 明花 （百十四銀行・香 川）139
倉嵜 文 橋田菜津子 （同志社大・京 都）140
里川 奈優 船場 清華 （明徳義塾中・高 知）141
上野佑衣奈 中谷紗公良 （粉 河 高・和歌山）142
中畑 夏海 船本さくら （愛知工業大・愛 知）143
皆川 愛華 真鍋 雅 （山陽女子高・岡 山）144
張 福臨 田澤 綾乃 （芦 屋 大・兵 庫）145
荒川 理沙 柏木 望美 （國學院大・東 京）146
永道麻依加 橋本 朔来 （希望が丘高 石田卓球クラブ・福 岡）147
厚地うらら 池田 玲菜 （鹿児島女子高・鹿児島）148
妻木 彩夏 和田 晴菜 （近 畿 大・大 阪）149
前坂みなみ 広沢 茜 （城 南 高・徳 島）150
有馬 奈苗 有馬 百萌 （岩国商業高・山 口）151
加藤 知秋 加藤 杏華 （十六銀 行・岐 阜）152

ジュニア女子（ＪＷ）①

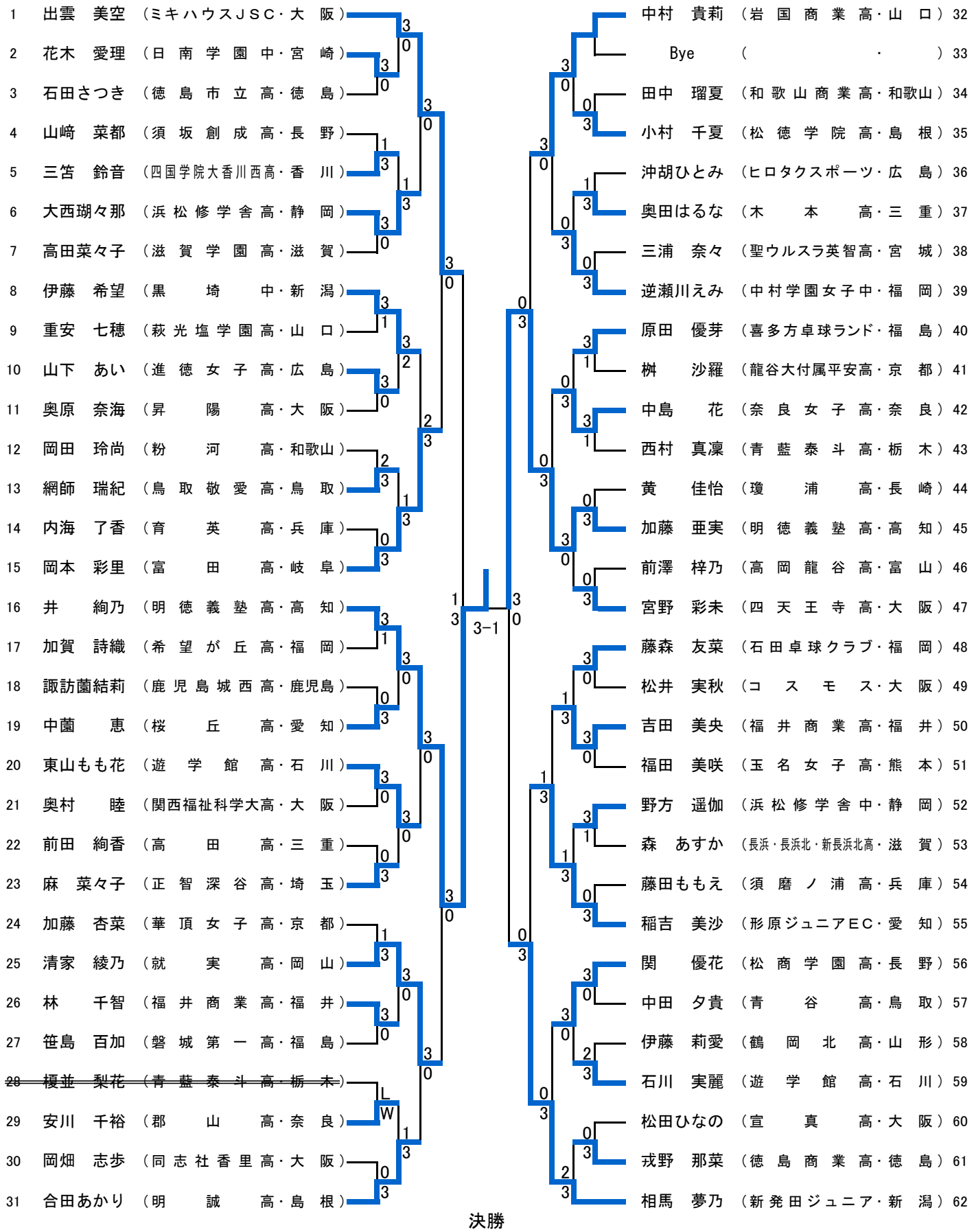
1 出雲 美空 （ミキハウスＪＳＣ・大 阪）
2 花木 愛理 （日 南 学 園 中・宮 崎）
3 石田さつき （徳 島 市 立 高・徳 島）
4 山崎 菜都 （須 坂 創 成 高・長 野）
5 三笘 鈴音 （四国学院大香川西高・香 川）
6 大西瑚々那 （浜 松 修 学 舎 高・静 岡）
7 高田菜々子 （滋 賀 学 園 高・滋 賀）
8 伊藤 希望 （黒 埼 中・新 潟）
9 重安 七穂 （萩 光 塩 学 園 高・山 口）
10 山下 あい （進 徳 女 子 高・広 島）
11 奥原 奈海 （昇 陽 高・大 阪）
12 岡田 玲尚 （粉 河 高・和歌山）
13 網師 瑞紀 （鳥 取 敬 愛 高・鳥 取）
14 内海 了香 （育 英 高・兵 庫）
15 岡本 彩里 （富 田 高・岐 阜）
16 井 絢乃 （明 徳 義 塾 高・高 知）
17 加賀 詩織 （希 望 が 丘 高・福 岡）
18 諏訪薗結莉 （鹿 児 島 城 西 高・鹿児島）
19 中薗 恵 （桜 丘 高・愛 知）
20 東山もも花 （遊 学 館 高・石 川）
21 奥村 睦 （関西福祉科学大高・大 阪）
22 前田 絢香 （高 田 高・三 重）
23 麻 菜々子 （正 智 深 谷 高・埼 玉）
24 加藤 杏菜 （華 頂 女 子 高・京 都）
25 清家 綾乃 （就 実 高・岡 山）
26 林 千智 （福 井 商 業 高・福 井）
27 笹島 百加 （磐 城 第 一 高・福 島）
28 榎並 梨花 （青 藍 泰 斗 高・栃 木）
29 安川 千裕 （郡 山 高・奈 良）
30 岡畑 志歩 （同 志 社 香 里 高・大 阪）
31 合田あかり （明 誠 高・島 根）
32 中村 貴莉 （岩 国 商 業 高・山 口）
Bye （ ・ ）33
34 田中 瑠夏 （和 歌 山 商 業 高・和歌山）
35 小村 千夏 （松 徳 学 院 高・島 根）
36 沖胡ひとみ （ヒロタクスポーツ・広 島）
37 奥田はるな （木 本 高・三 重）
38 三浦 奈々 （聖ウルスラ英智高・宮 城）
39 逆瀬川えみ （中村学園女子中・福 岡）
40 原田 優芽 （喜多方卓球ランド・福 島）
41 桝 沙羅 （龍谷大付属平安高・京 都）
42 中島 花 （奈 良 女 子 高・奈 良）
43 西村 真凛 （青 藍 泰 斗 高・栃 木）
44 黄 佳怡 （瓊 浦 高・長 崎）
45 加藤 亜実 （明 徳 義 塾 高・高 知）
46 前澤 梓乃 （高 岡 龍 谷 高・富 山）
47 宮野 彩未 （四 天 王 寺 高・大 阪）
48 藤森 友菜 （石 田 卓 球 クラブ・福 岡）
49 松井 実秋 （コ ス モ ス・大 阪）
50 吉田 美央 （福 井 商 業 高・福 井）
51 福田 美咲 （玉 名 女 子 高・熊 本）
52 野方 遥伽 （浜 松 修 学 舎 中・静 岡）
53 森 あすか （長浜・長浜北・新長浜北高・滋 賀）
54 藤田ももえ （須 磨 ノ 浦 高・兵 庫）
55 稲吉 美沙 （形原ジュニアＥＣ・愛 知）
56 関 優花 （松 商 学 園 高・長 野）
57 中田 夕貴 （青 谷 高・鳥 取）
58 伊藤 莉愛 （鶴 岡 北 高・山 形）
59 石川 実麗 （遊 学 館 高・石 川）
60 松田ひなの （宣 真 高・大 阪）
61 戎野 那菜 （徳 島 商 業 高・徳 島）
62 相馬 夢乃 （新 発 田 ジ ュ ニ ア・新 潟）
3-1
決勝
16 井 絢乃 （明 徳 義 塾 高・高 知） 3 — 2 里川 奈優 （明 徳 義 塾 中・高 知）218

ジュニア女子（ＪＷ）②

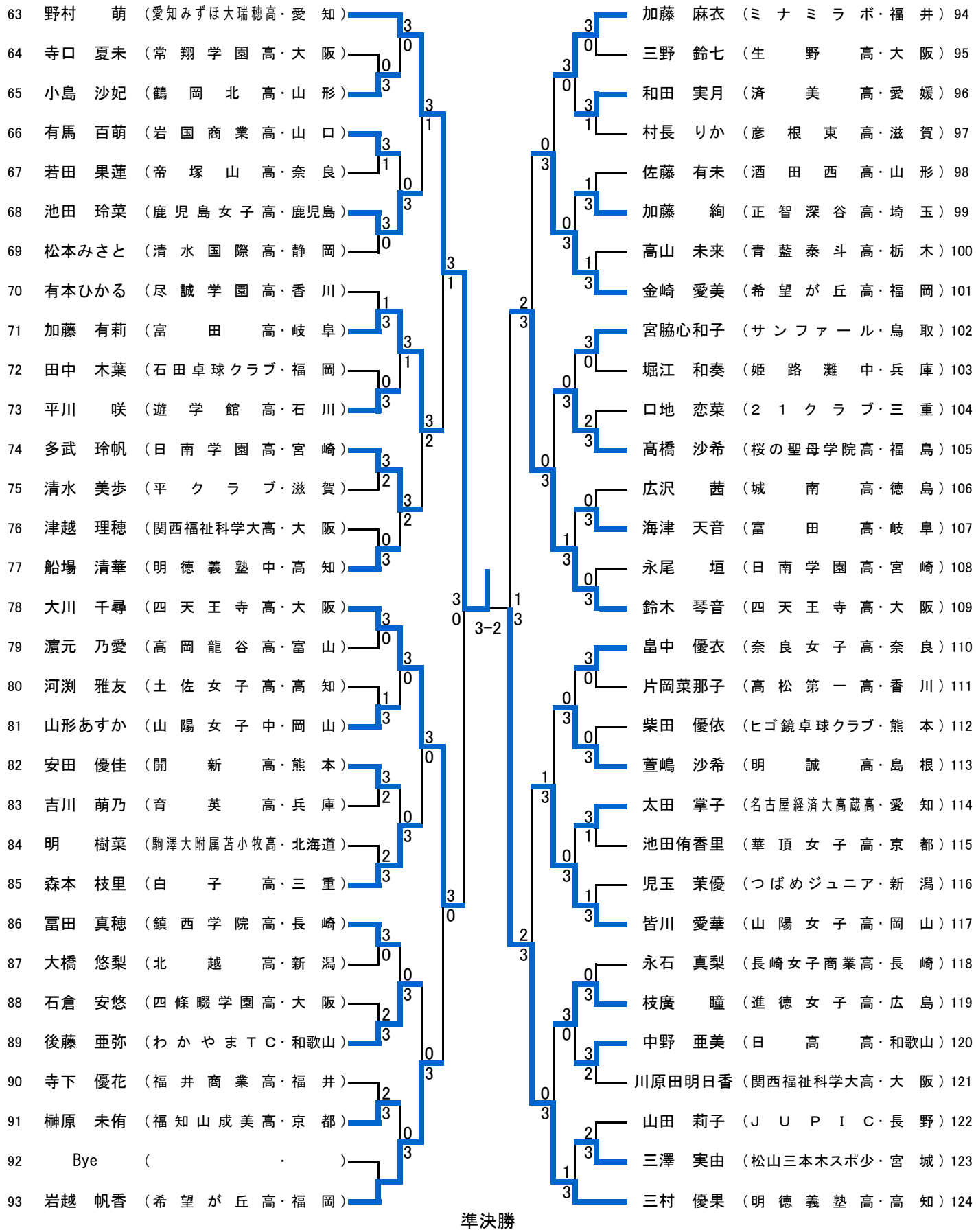
63 野村 萌 （愛知みずほ大瑞穂高・愛 知）
64 寺口 夏未 （常 翔 学 園 高・大 阪）
65 小島 沙妃 （鶴 岡 北 高・山 形）
66 有馬 百萌 （岩 国 商 業 高・山 口）
67 若田 果蓮 （帝 塚 山 高・奈 良）
68 池田 玲菜 （鹿 児 島 女 子 高・鹿児島）
69 松本みさと （清 水 国 際 高・静 岡）
70 有本ひかる （尽 誠 学 園 高・香 川）
71 加藤 有莉 （富 田 高・岐 阜）
72 田中 木葉 （石 田 卓 球 クラブ・福 岡）
73 平川 咲 （遊 学 館 高・石 川）
74 多武 玲帆 （日 南 学 園 高・宮 崎）
75 清水 美歩 （平 ク ラ ブ・滋 賀）
76 津越 理穂 （関西福祉科学大高・大 阪）
77 船場 清華 （明 徳 義 塾 中・高 知）
78 大川 千尋 （四 天 王 寺 高・大 阪）
79 濵元 乃愛 （高 岡 龍 谷 高・富 山）
80 河渕 雅友 （土 佐 女 子 高・高 知）
81 山形あすか （山 陽 女 子 中・岡 山）
82 安田 優佳 （開 新 高・熊 本）
83 吉川 萌乃 （育 英 高・兵 庫）
84 明 樹菜 （駒澤大附属苫小牧高・北海道）
85 森本 枝里 （白 子 高・三 重）
86 冨田 真穂 （鎮 西 学 院 高・長 崎）
87 大橋 悠梨 （北 越 高・新 潟）
88 石倉 安悠 （四 條 畷 学 園 高・大 阪）
89 後藤 亜弥 （わ か や ま ＴＣ・和歌山）
90 寺下 優花 （福 井 商 業 高・福 井）
91 榊原 未侑 （福 知 山 成 美 高・京 都）
92 Bye （ ・ ）
93 岩越 帆香 （希 望 が 丘 高・福 岡）
94 加藤 麻衣 （ミ ナ ミ ラ ボ・福 井）
95 三野 鈴七 （生 野 高・大 阪）
96 和田 実月 （済 美 高・愛 媛）
97 村長 りか （彦 根 東 高・滋 賀）
98 佐藤 有未 （酒 田 西 高・山 形）
99 加藤 絢 （正 智 深 谷 高・埼 玉）
100 高山 未来 （青 藍 泰 斗 高・栃 木）
101 金崎 愛美 （希 望 が 丘 高・福 岡）
102 宮脇心和子 （サ ン フ ァ ー ル・鳥 取）
103 堀江 和奏 （姫 路 灘 中・兵 庫）
104 口地 恋菜 （２ １ ク ラ ブ・三 重）
105 髙橋 沙希 （桜の聖母学院高・福 島）
106 広沢 茜 （城 南 高・徳 島）
107 海津 天音 （富 田 高・岐 阜）
108 永尾 垣 （日 南 学 園 高・宮 崎）
109 鈴木 琴音 （四 天 王 寺 高・大 阪）
110 畠中 優衣 （奈 良 女 子 高・奈 良）
111 片岡菜那子 （高 松 第 一 高・香 川）
112 柴田 優依 （ヒゴ鏡卓球クラブ・熊 本）
113 萱嶋 沙希 （明 誠 高・島 根）
114 太田 掌子 （名古屋経済大高蔵高・愛 知）
115 池田侑香里 （華 頂 女 子 高・京 都）
116 児玉 茉優 （つ ば め ジ ュ ニ ア・新 潟）
117 皆川 愛華 （山 陽 女 子 高・岡 山）
118 永石 真梨 （長崎女子商業高・長 崎）
119 枝廣 瞳 （進 徳 女 子 高・広 島）
120 中野 亜美 （日 高 高・和歌山）
121 川原田明日香 （関西福祉科学大高・大 阪）
122 山田 莉子 （Ｊ Ｕ Ｐ Ｉ Ｃ・長 野）
123 三澤 実由 （松山三本木スポ少・宮 城）
124 三村 優果 （明 徳 義 塾 高・高 知）
3-2
準決勝
16 井 絢乃 （明 徳 義 塾 高・高 知） 3 ―― 1 野村 萌 （愛知みずほ大瑞穂高・愛 知） 63

ジュニア女子（ＪＷ）③

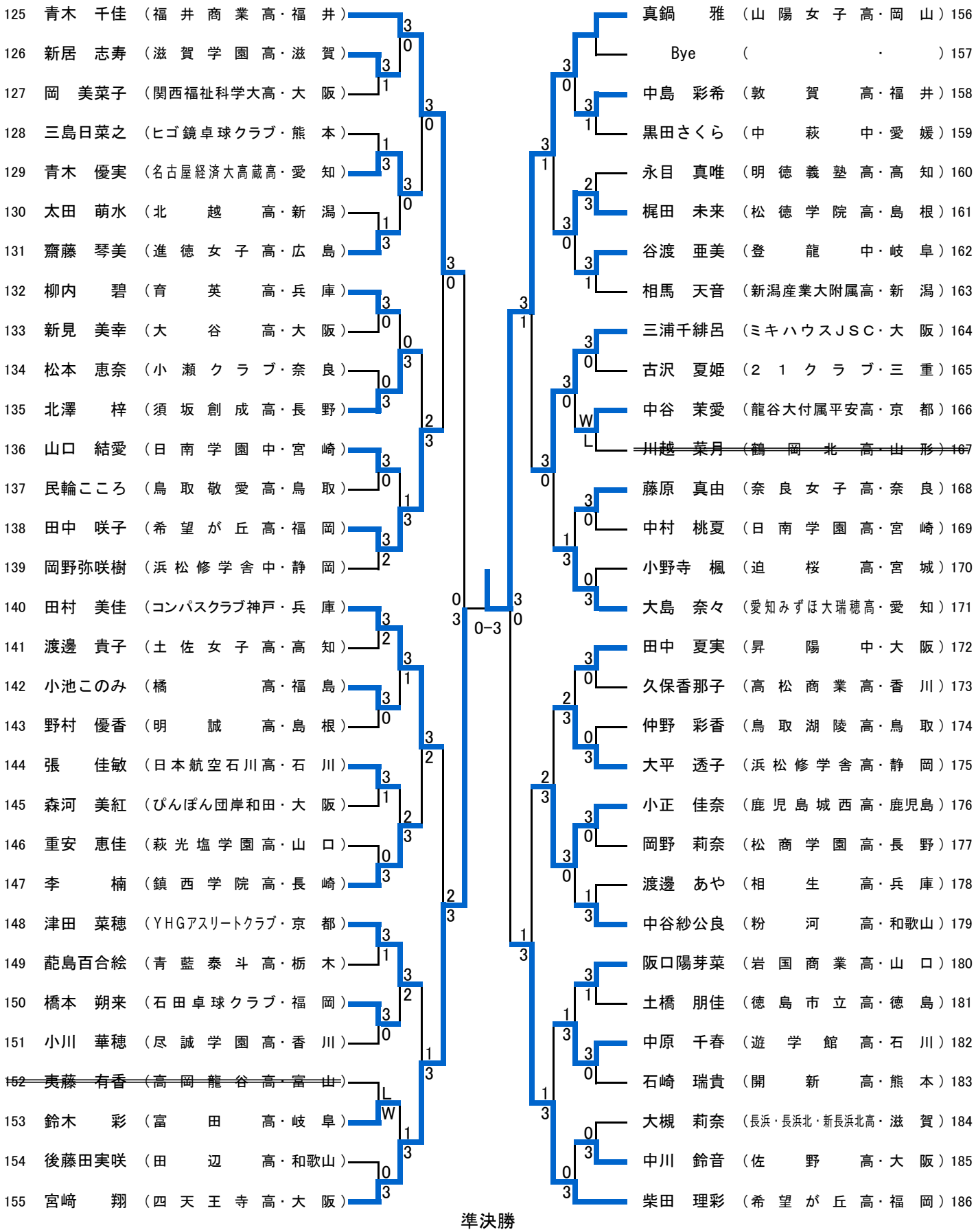
125 青木　千佳（福井商業高・福井）
126 新居　志寿（滋賀学園高・滋賀）
127 岡　美菜子（関西福祉科学大高・大阪）
128 三島日菜之（ヒゴ鏡卓球クラブ・熊本）
129 青木　優実（名古屋経済大高蔵高・愛知）
130 太田　萌水（北越高・新潟）
131 齋藤　琴美（進徳女子高・広島）
132 柳内　碧（育英高・兵庫）
133 新見　美幸（大谷高・大阪）
134 松本　恵奈（小瀬クラブ・奈良）
135 北澤　梓（須坂創成高・長野）
136 山口　結愛（日南学園中・宮崎）
137 民輪こころ（鳥取敬愛高・鳥取）
138 田中　咲子（希望が丘高・福岡）
139 岡野弥咲樹（浜松修学舎中・静岡）
140 田村　美佳（コンパスクラブ神戸・兵庫）
141 渡邊　貴子（土佐女子高・高知）
142 小池このみ（橘高・福島）
143 野村　優香（明誠高・島根）
144 張　佳敏（日本航空石川高・石川）
145 森河　美紅（ぴんぽん団岸和田・大阪）
146 重安　恵佳（萩光塩学園高・山口）
147 李　楠（鎮西学院高・長崎）
148 津田　菜穂（ＹＨＧアスリートクラブ・京都）
149 葩島百合絵（青藍泰斗高・栃木）
150 橋本　朔来（石田卓球クラブ・福岡）
151 小川　華穂（尽誠学園高・香川）
152 夷藤　有香（高岡龍谷高・富山）
153 鈴木　彩（富田高・岐阜）
154 後藤田実咲（田辺高・和歌山）
155 宮﨑　翔（四天王寺高・大阪）
156 真鍋　雅（山陽女子高・岡山）
157 Bye
158 中島　彩希（敦賀高・福井）
159 黒田さくら（中萩中・愛媛）
160 永目　真唯（明徳義塾高・高知）
161 梶田　未来（松徳学院高・島根）
162 谷渡　亜美（登龍中・岐阜）
163 相馬　天音（新潟産業大附属高・新潟）
164 三浦千緋呂（ミキハウスＪＳＣ・大阪）
165 古沢　夏姫（２１クラブ・三重）
166 中谷　茉愛（龍谷大付属平安高・京都）
167 川越　菜月（鶴岡北高・山形）
168 藤原　真由（奈良女子高・奈良）
169 中村　桃夏（日南学園高・宮崎）
170 小野寺　楓（迫桜高・宮城）
171 大島　奈々（愛知みずほ大瑞穂高・愛知）
172 田中　夏実（昇陽中・大阪）
173 久保香那子（高松商業高・香川）
174 仲野　彩香（鳥取湖陵高・鳥取）
175 大平　透子（浜松修学舎高・静岡）
176 小正　佳奈（鹿児島城西高・鹿児島）
177 岡野　莉奈（松商学園高・長野）
178 渡邊　あや（相生高・兵庫）
179 中谷紗公良（粉河高・和歌山）
180 阪口陽芽菜（岩国商業高・山口）
181 土橋　朋佳（徳島市立高・徳島）
182 中原　千春（遊学館高・石川）
183 石崎　瑞貴（開新高・熊本）
184 大槻　莉奈（長浜・長浜北・新長浜北高・滋賀）
185 中川　鈴音（佐野高・大阪）
186 柴田　理彩（希望が丘高・福岡）
0-3
準決勝
156 真鍋　雅（山陽女子高・岡山） 1 ―― 3 里川　奈優（明徳義塾中・高知）218

ジュニア女子（ＪＷ）④

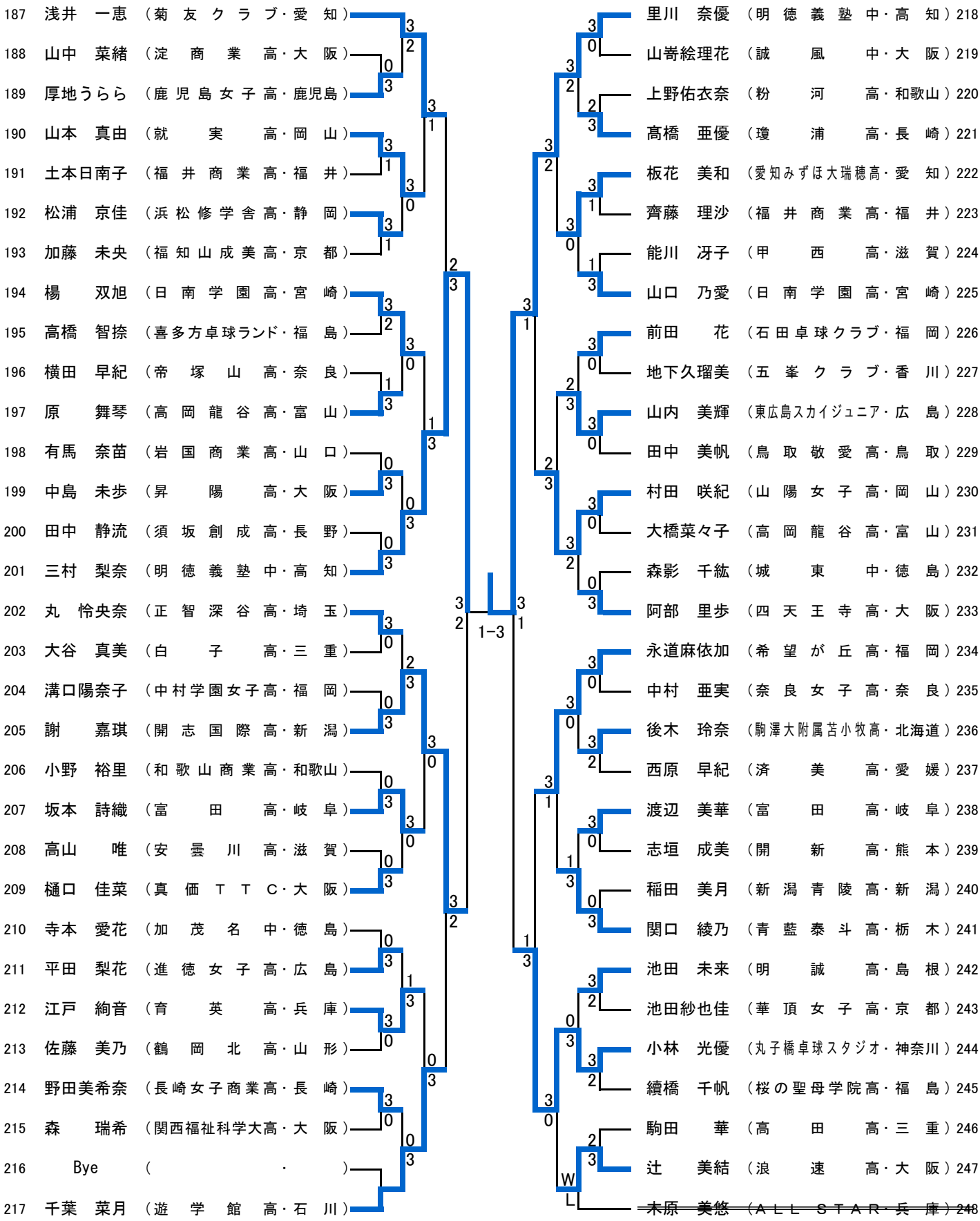
187 浅井　一恵（菊友クラブ・愛知）
188 山中　菜緒（淀商業高・大阪）
189 厚地うらら（鹿児島女子高・鹿児島）
190 山本　真由（就実高・岡山）
191 土本日南子（福井商業高・福井）
192 松浦　京佳（浜松修学舎高・静岡）
193 加藤　未央（福知山成美高・京都）
194 楊　双旭（日南学園高・宮崎）
195 高橋　智捺（喜多方卓球ランド・福島）
196 横田　早紀（帝塚山高・奈良）
197 原　舞琴（高岡龍谷高・富山）
198 有馬　奈苗（岩国商業高・山口）
199 中島　未歩（昇陽高・大阪）
200 田中　静流（須坂創成高・長野）
201 三村　梨奈（明徳義塾中・高知）
202 丸　怜央奈（正智深谷高・埼玉）
203 大谷　真美（白子高・三重）
204 溝口陽奈子（中村学園女子高・福岡）
205 謝　嘉琪（開志国際高・新潟）
206 小野　裕里（和歌山商業高・和歌山）
207 坂本　詩織（富田高・岐阜）
208 高山　唯（安曇川高・滋賀）
209 樋口　佳菜（真価ＴＴＣ・大阪）
210 寺本　愛花（加茂名中・徳島）
211 平田　梨花（進徳女子高・広島）
212 江戸　絢音（育英高・兵庫）
213 佐藤　美乃（鶴岡北高・山形）
214 野田美希奈（長崎女子商業高・長崎）
215 森　瑞希（関西福祉科学大高・大阪）
216 Bye（　・　）
217 千葉　菜月（遊学館高・石川）
1-3
218 里川　奈優（明徳義塾中・高知）
219 山嵜絵理花（誠風中・大阪）
220 上野佑衣奈（粉河高・和歌山）
221 髙橋　亜優（瓊浦高・長崎）
222 板花　美和（愛知みずほ大瑞穂高・愛知）
223 齊藤　理沙（福井商業高・福井）
224 能川　冴子（甲西高・滋賀）
225 山口　乃愛（日南学園高・宮崎）
226 前田　花（石田卓球クラブ・福岡）
227 地下久瑠美（五峯クラブ・香川）
228 山内　美輝（東広島スカイジュニア・広島）
229 田中　美帆（鳥取敬愛高・鳥取）
230 村田　咲紀（山陽女子高・岡山）
231 大橋菜々子（高岡龍谷高・富山）
232 森影　千紘（城東中・徳島）
233 阿部　里歩（四天王寺高・大阪）
234 永道麻依加（希望が丘高・福岡）
235 中村　亜実（奈良女子高・奈良）
236 後木　玲奈（駒澤大附属苫小牧高・北海道）
237 西原　早紀（済美高・愛媛）
238 渡辺　美華（富田高・岐阜）
239 志垣　成美（開新高・熊本）
240 稲田　美月（新潟青陵高・新潟）
241 関口　綾乃（青藍泰斗高・栃木）
242 池田　未来（明誠高・島根）
243 池田紗也佳（華頂女子高・京都）
244 小林　光優（丸子橋卓球スタジオ・神奈川）
245 續橋　千帆（桜の聖母学院高・福島）
246 駒田　華（高田高・三重）
247 辻　美結（浪速高・大阪）
W
L
~~未原　美悠（ＡＬＬ　ＳＴＡＲ・兵庫）248~~

カデット女子（ＣＷ）①

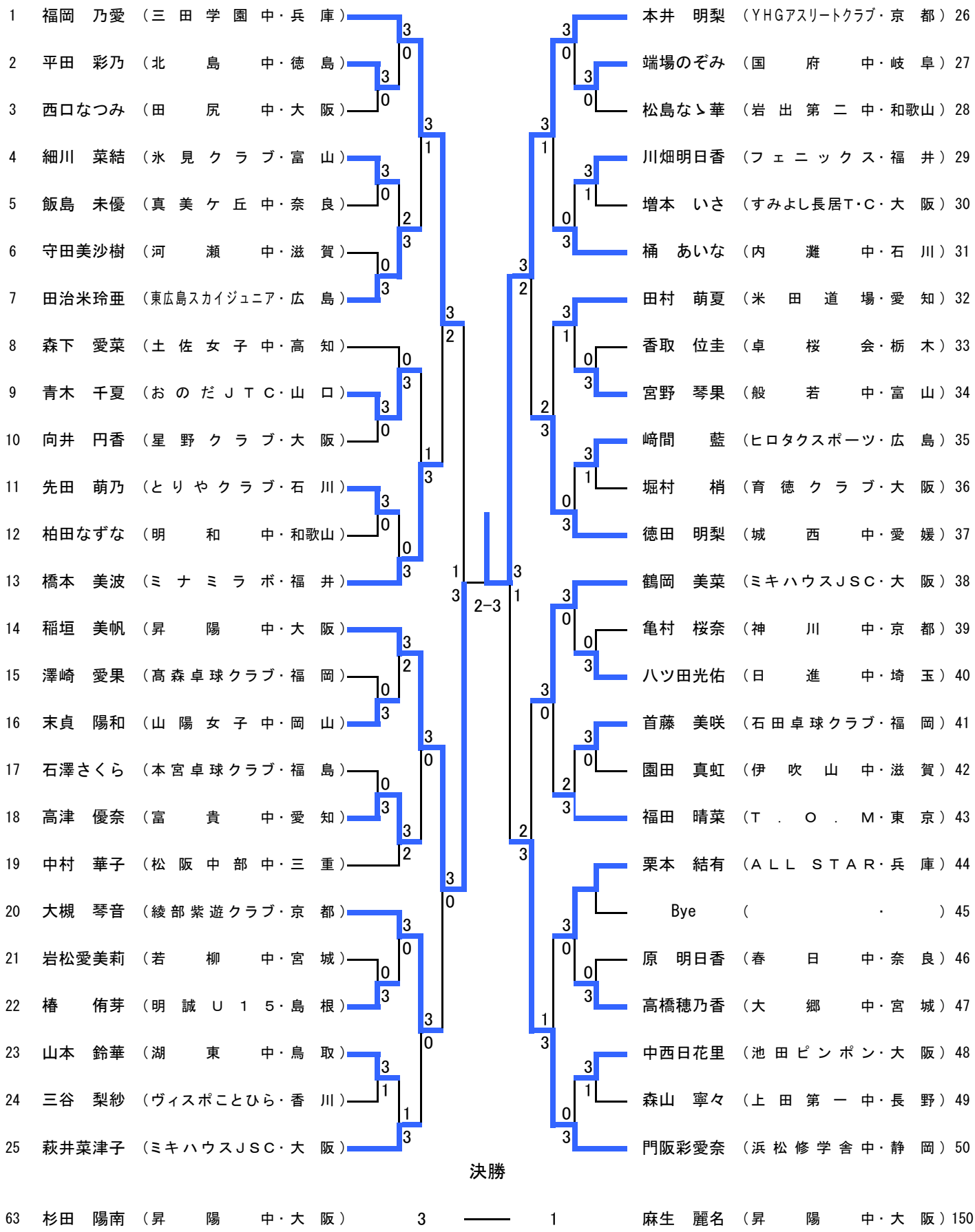
1 福岡　乃愛（三田学園中・兵庫）
2 平田　彩乃（北島中・徳島）
3 西口なつみ（田尻中・大阪）
4 細川　菜結（氷見クラブ・富山）
5 飯島　未優（真美ケ丘中・奈良）
6 守田美沙樹（河瀬中・滋賀）
7 田治米玲亜（東広島スカイジュニア・広島）
8 森下　愛菜（土佐女子中・高知）
9 青木　千夏（おのだＪＴＣ・山口）
10 向井　円香（星野クラブ・大阪）
11 先田　萌乃（とりやクラブ・石川）
12 柏田なずな（明和中・和歌山）
13 橋本　美波（ミナミラボ・福井）
14 稲垣　美帆（昇陽中・大阪）
15 澤崎　愛果（高森卓球クラブ・福岡）
16 末貞　陽和（山陽女子中・岡山）
17 石澤さくら（本宮卓球クラブ・福島）
18 高津　優奈（富貴中・愛知）
19 中村　華子（松阪中部中・三重）
20 大槻　琴音（綾部紫遊クラブ・京都）
21 岩松愛美莉（若柳中・宮城）
22 椿　侑芽（明誠Ｕ１５・島根）
23 山本　鈴華（湖東中・鳥取）
24 三谷　梨紗（ヴィスポことひら・香川）
25 萩井菜津子（ミキハウスＪＳＣ・大阪）
2-3
本井　明梨（ＹＨＧアスリートクラブ・京都）26
端場のぞみ（国府中・岐阜）27
松島なゝ華（岩出第二中・和歌山）28
川畑明日香（フェニックス・福井）29
増本　いさ（すみよし長居Ｔ・Ｃ・大阪）30
桶　あいな（内灘中・石川）31
田村　萌夏（米田道場・愛知）32
香取　位圭（卓桜会・栃木）33
宮野　琴果（般若中・富山）34
崎間　藍（ヒロタクスポーツ・広島）35
堀村　梢（育徳クラブ・大阪）36
徳田　明梨（城西中・愛媛）37
鶴岡　美菜（ミキハウスＪＳＣ・大阪）38
亀村　桜奈（神川中・京都）39
八ツ田光佑（日進中・埼玉）40
首藤　美咲（石田卓球クラブ・福岡）41
園田　真虹（伊吹山中・滋賀）42
福田　晴菜（Ｔ．Ｏ．Ｍ・東京）43
栗本　結有（ＡＬＬ　ＳＴＡＲ・兵庫）44
Bye（　・　）45
原　明日香（春日中・奈良）46
高橋穂乃香（大郷中・宮城）47
中西日花里（池田ピンポン・大阪）48
森山　寧々（上田第一中・長野）49
門阪彩愛奈（浜松修学舎中・静岡）50
決勝
63 杉田　陽南（昇陽中・大阪）
3 ―― 1
麻生　麗名（昇陽中・大阪）150

カデット女子（ＣＷ）②

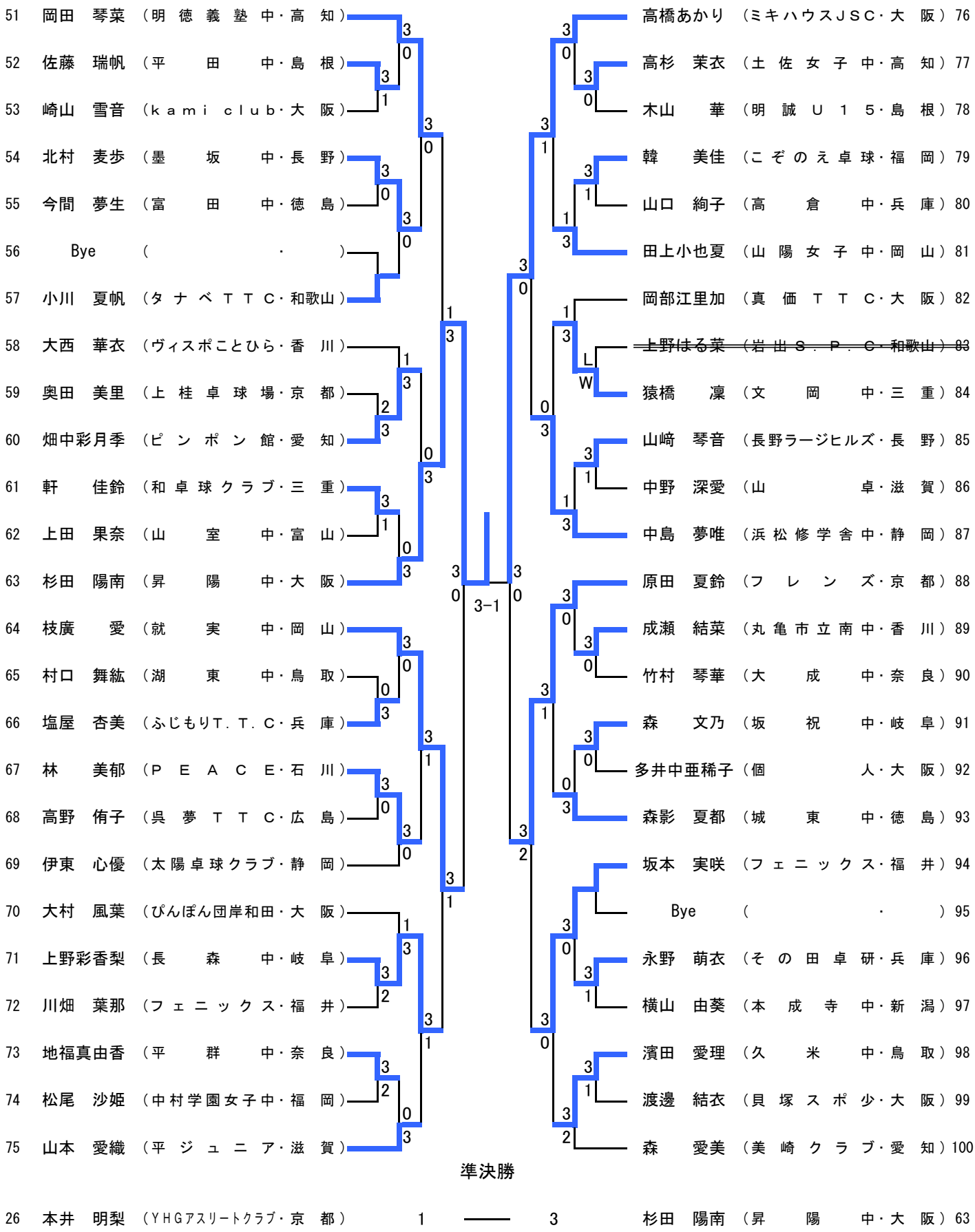
51 岡田 琴菜 （明徳義塾中・高知）
52 佐藤 瑞帆 （平田中・島根）
53 崎山 雪音 （ｋａｍｉ ｃｌｕｂ・大阪）
54 北村 麦歩 （墨坂中・長野）
55 今間 夢生 （富田中・徳島）
56 Bye （ ・ ）
57 小川 夏帆 （タナベＴＴＣ・和歌山）
58 大西 華衣 （ヴィスポことひら・香川）
59 奥田 美里 （上桂卓球場・京都）
60 畑中彩月季 （ピンポン館・愛知）
61 軒 佳鈴 （和卓球クラブ・三重）
62 上田 果奈 （山室中・富山）
63 杉田 陽南 （昇陽中・大阪）
64 枝廣 愛 （就実中・岡山）
65 村口 舞紘 （湖東中・鳥取）
66 塩屋 杏美 （ふじもりＴ．Ｔ．Ｃ・兵庫）
67 林 美郁 （ＰＥＡＣＥ・石川）
68 高野 侑子 （呉夢ＴＴＣ・広島）
69 伊東 心優 （太陽卓球クラブ・静岡）
70 大村 風葉 （ぴんぽん団岸和田・大阪）
71 上野彩香梨 （長森中・岐阜）
72 川畑 葉那 （フェニックス・福井）
73 地福真由香 （平群中・奈良）
74 松尾 沙姫 （中村学園女子中・福岡）
75 山本 愛織 （平ジュニア・滋賀）
3-1
準決勝
26 本井 明梨 （ＹＨＧアスリートクラブ・京都） 1 ―― 3 杉田 陽南 （昇陽中・大阪） 63
76 高橋あかり （ミキハウスＪＳＣ・大阪）
77 高杉 茉衣 （土佐女子中・高知）
78 木山 華 （明誠Ｕ１５・島根）
79 韓 美佳 （こぞのえ卓球・福岡）
80 山口 絢子 （高倉中・兵庫）
81 田上小也夏 （山陽女子中・岡山）
82 岡部江里加 （真価ＴＴＣ・大阪）
~~83 上野はる菜 （岩出Ｓ．Ｐ．Ｃ・和歌山）~~
84 猿橋 凛 （文岡中・三重）
85 山﨑 琴音 （長野ラージヒルズ・長野）
86 中野 深愛 （山 卓・滋賀）
87 中島 夢唯 （浜松修学舎中・静岡）
88 原田 夏鈴 （フレンズ・京都）
89 成瀬 結菜 （丸亀市立南中・香川）
90 竹村 琴華 （大成中・奈良）
91 森 文乃 （坂祝中・岐阜）
92 多井中亜稀子 （個人・大阪）
93 森影 夏都 （城東中・徳島）
94 坂本 実咲 （フェニックス・福井）
95 Bye （ ・ ）
96 永野 萌衣 （その田卓研・兵庫）
97 横山 由葵 （本成寺中・新潟）
98 濱田 愛理 （久米中・鳥取）
99 渡邊 結衣 （貝塚スポ少・大阪）
100 森 愛美 （美崎クラブ・愛知）

カデット女子（ＣＷ）③

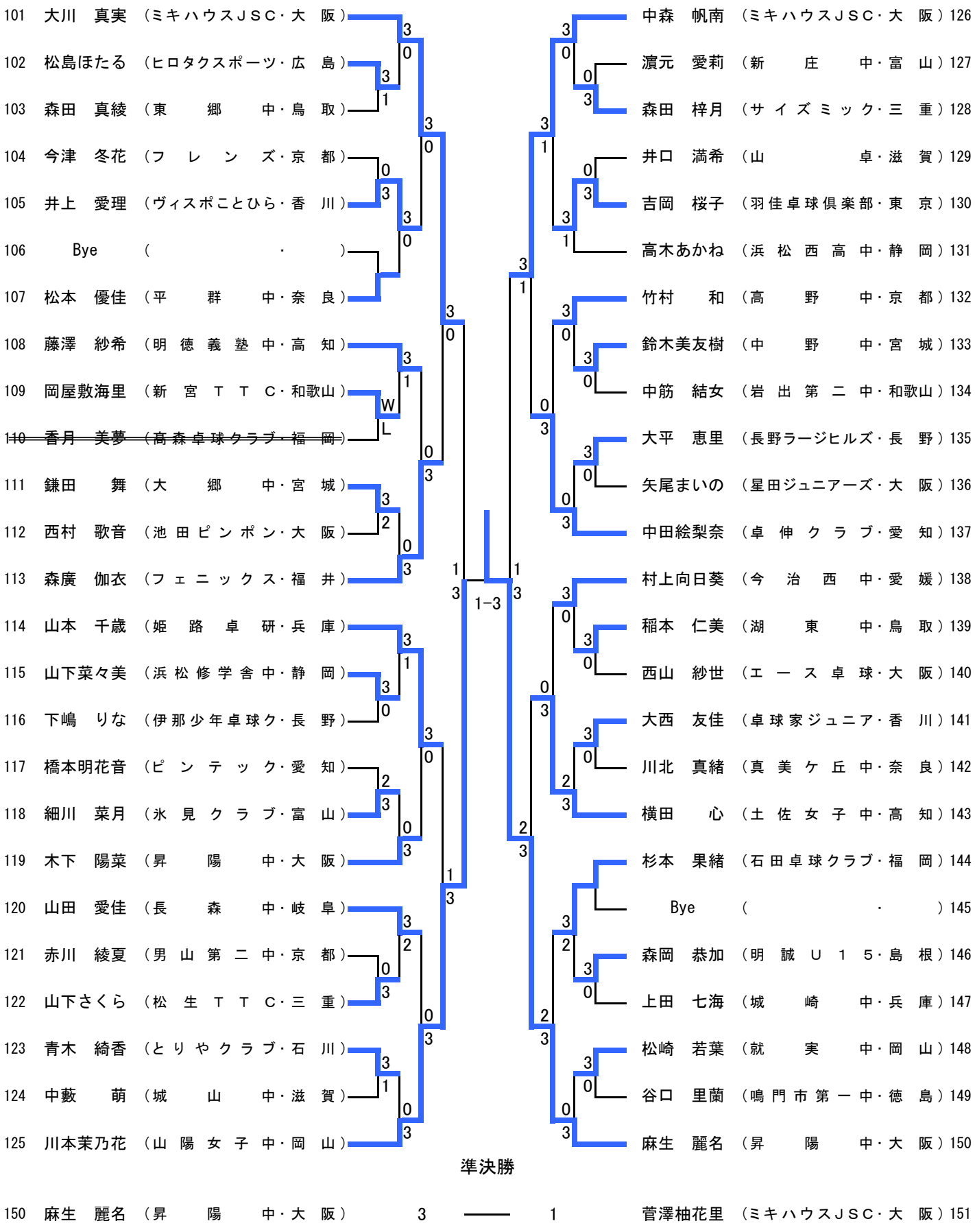

準決勝

150 麻生 麗名 （昇 陽 中・大 阪） 3 —— 1 菅澤柚花里 （ミキハウスＪＳＣ・大 阪）151

カデット女子（ＣＷ）④

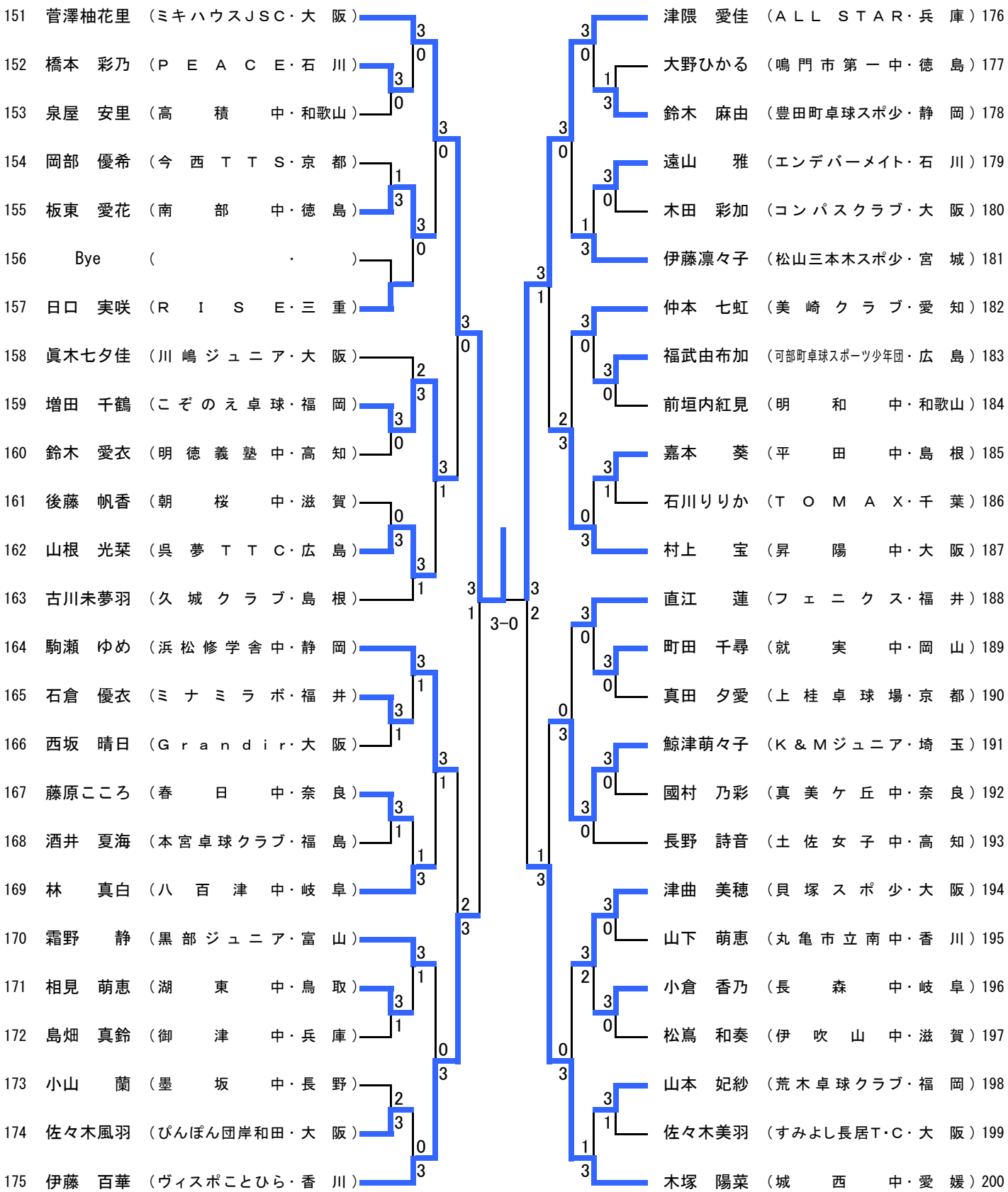
151 菅澤柚花里 （ミキハウスＪＳＣ・大　阪）
152 橋本　彩乃 （Ｐ　Ｅ　Ａ　Ｃ　Ｅ・石　川）
153 泉屋　安里 （高　　積　　中・和歌山）
154 岡部　優希 （今　西　Ｔ　Ｔ　Ｓ・京　都）
155 板東　愛花 （南　　部　　中・徳　島）
156 Bye （ ・ ）
157 日口　実咲 （Ｒ　Ｉ　Ｓ　Ｅ・三　重）
158 眞木七夕佳 （川　嶋　ジ　ュ　ニ　ア・大　阪）
159 増田　千鶴 （こ　ぞ　の　え　卓　球・福　岡）
160 鈴木　愛衣 （明　徳　義　塾　中・高　知）
161 後藤　帆香 （朝　　桜　　中・滋　賀）
162 山根　光栞 （呉　夢　Ｔ　Ｔ　Ｃ・広　島）
163 古川未夢羽 （久　城　ク　ラ　ブ・島　根）
164 駒瀬　ゆめ （浜　松　修　学　舎　中・静　岡）
165 石倉　優衣 （ミ　ナ　ミ　ラ　ボ・福　井）
166 西坂　晴日 （Ｇ　ｒ　ａ　ｎ　ｄ　ｉ　ｒ・大　阪）
167 藤原こころ （春　　日　　中・奈　良）
168 酒井　夏海 （本宮卓球クラブ・福　島）
169 林　　真白 （八　百　津　中・岐　阜）
170 霜野　　静 （黒　部　ジ　ュ　ニ　ア・富　山）
171 相見　萌恵 （湖　　東　　中・鳥　取）
172 島畑　真鈴 （御　　津　　中・兵　庫）
173 小山　　蘭 （墨　　坂　　中・長　野）
174 佐々木風羽 （ぴんぽん団岸和田・大　阪）
175 伊藤　百華 （ヴィスポことひら・香　川）
3-0
176 津隈　愛佳 （ＡＬＬ　ＳＴＡＲ・兵　庫）
177 大野ひかる （鳴　門　市　第　一　中・徳　島）
178 鈴木　麻由 （豊田町卓球スポ少・静　岡）
179 遠山　　雅 （エンデバーメイト・石　川）
180 木田　彩加 （コ　ン　パ　ス　ク　ラ　ブ・大　阪）
181 伊藤凛々子 （松山三本木スポ少・宮　城）
182 仲本　七虹 （美　崎　ク　ラ　ブ・愛　知）
183 福武由布加 （可部町卓球スポーツ少年団・広　島）
184 前垣内紅見 （明　　和　　中・和歌山）
185 嘉本　　葵 （平　　田　　中・島　根）
186 石川りりか （Ｔ　Ｏ　Ｍ　Ａ　Ｘ・千　葉）
187 村上　　宝 （昇　　陽　　中・大　阪）
188 直江　　蓮 （フ　ェ　ニ　ク　ス・福　井）
189 町田　千尋 （就　　実　　中・岡　山）
190 真田　夕愛 （上　桂　卓　球　場・京　都）
191 鯨津萌々子 （Ｋ＆Ｍジュニア・埼　玉）
192 國村　乃彩 （真　美　ケ　丘　中・奈　良）
193 長野　詩音 （土　佐　女　子　中・高　知）
194 津曲　美穂 （貝　塚　ス　ポ　少・大　阪）
195 山下　萌恵 （丸　亀　市　立　南　中・香　川）
196 小倉　香乃 （長　　森　　中・岐　阜）
197 松嶌　和奏 （伊　吹　　山　　中・滋　賀）
198 山本　妃紗 （荒　木　卓　球　クラブ・福　岡）
199 佐々木美羽 （すみよし長居Ｔ・Ｃ・大　阪）
200 木塚　陽菜 （城　　西　　中・愛　媛）

ホープス女子（HW）①

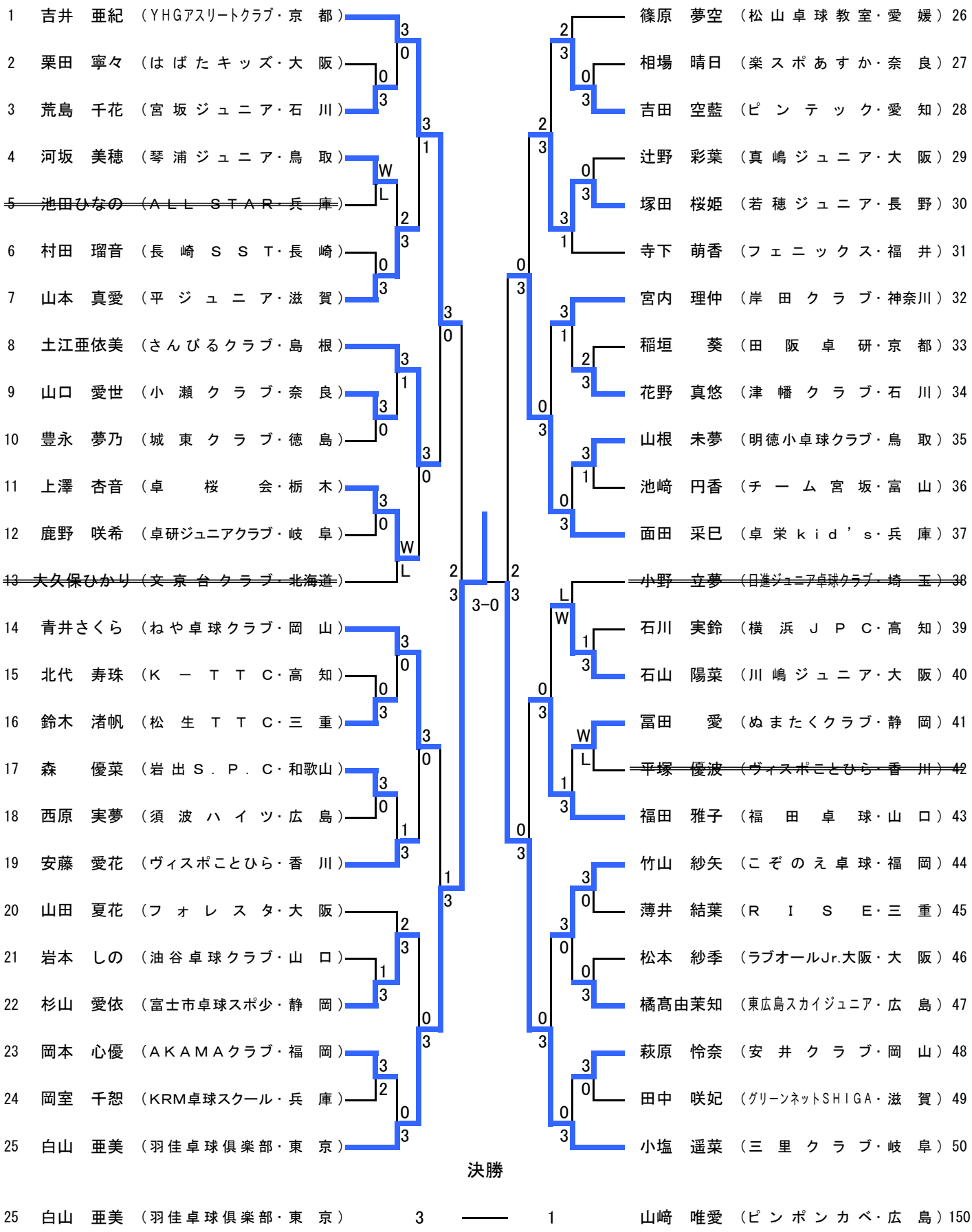
1 吉井 亜紀 （YHGアスリートクラブ・京 都）
2 栗田 寧々 （はばたキッズ・大 阪）
3 荒島 千花 （宮坂ジュニア・石 川）
4 河坂 美穂 （琴浦ジュニア・鳥 取）
5 池田ひなの （ALL STAR・兵 庫）
6 村田 瑠音 （長崎 SST・長 崎）
7 山本 真愛 （平 ジュニア・滋 賀）
8 土江亜依美 （さんびるクラブ・島 根）
9 山口 愛世 （小瀬クラブ・奈 良）
10 豊永 夢乃 （城東クラブ・徳 島）
11 上澤 杏音 （卓 桜 会・栃 木）
12 鹿野 咲希 （卓研ジュニアクラブ・岐 阜）
13 大久保ひかり （文京台クラブ・北海道）
14 青井さくら （ねや卓球クラブ・岡 山）
15 北代 寿珠 （K－TTC・高 知）
16 鈴木 渚帆 （松生TTC・三 重）
17 森 優菜 （岩出S．P．C・和歌山）
18 西原 実夢 （須波ハイツ・広 島）
19 安藤 愛花 （ヴィスポことひら・香 川）
20 山田 夏花 （フォレスタ・大 阪）
21 岩本 しの （油谷卓球クラブ・山 口）
22 杉山 愛依 （富士市卓球スポ少・静 岡）
23 岡本 心優 （AKAMAクラブ・福 岡）
24 岡室 千恕 （KRM卓球スクール・兵 庫）
25 白山 亜美 （羽佳卓球倶楽部・東 京）
篠原 夢空 （松山卓球教室・愛 媛）26
相場 晴日 （楽スポあすか・奈 良）27
吉田 空藍 （ピンテック・愛 知）28
辻野 彩葉 （真嶋ジュニア・大 阪）29
塚田 桜姫 （若穂ジュニア・長 野）30
寺下 萌香 （フェニックス・福 井）31
宮内 理仲 （岸田クラブ・神奈川）32
稲垣 葵 （田阪卓研・京 都）33
花野 真悠 （津幡クラブ・石 川）34
山根 未夢 （明徳小卓球クラブ・鳥 取）35
池崎 円香 （チーム宮坂・富 山）36
面田 采巳 （卓栄kid’s・兵 庫）37
小野 立夢 （日進ジュニア卓球クラブ・埼 玉）38
石川 実鈴 （横浜JPC・高 知）39
石山 陽菜 （川嶋ジュニア・大 阪）40
冨田 愛 （ぬまたくクラブ・静 岡）41
平塚 優波 （ヴィスポことひら・香 川）42
福田 雅子 （福田卓球・山 口）43
竹山 紗矢 （こぞのえ卓球・福 岡）44
薄井 結葉 （RISE・三 重）45
松本 紗季 （ラブオールJr.大阪・大 阪）46
橘髙由茉知 （東広島スカイジュニア・広 島）47
萩原 怜奈 （安井クラブ・岡 山）48
田中 咲妃 （グリーンネットSHIGA・滋 賀）49
小塩 遥菜 （三里クラブ・岐 阜）50
3-0
決勝
25 白山 亜美 （羽佳卓球倶楽部・東 京） 3 ―― 1 山﨑 唯愛 （ピンポンカベ・広 島）150

ホープス女子（ＨＷ）②

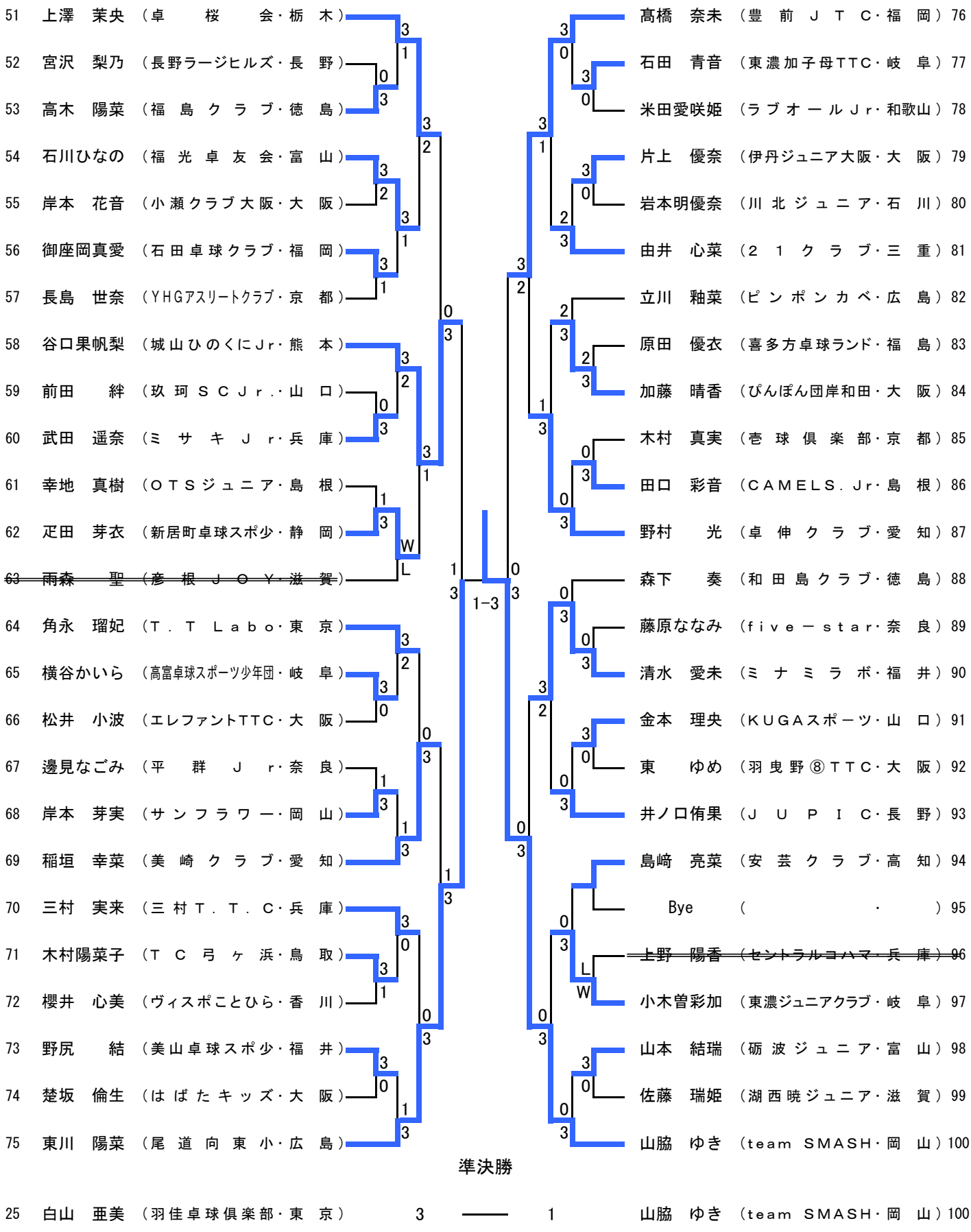

準決勝

25	白山 亜美 （羽佳卓球倶楽部・東 京）	3	1	山脇 ゆき （team ＳＭＡＳＨ・岡 山）100

ホープス女子（HW）③

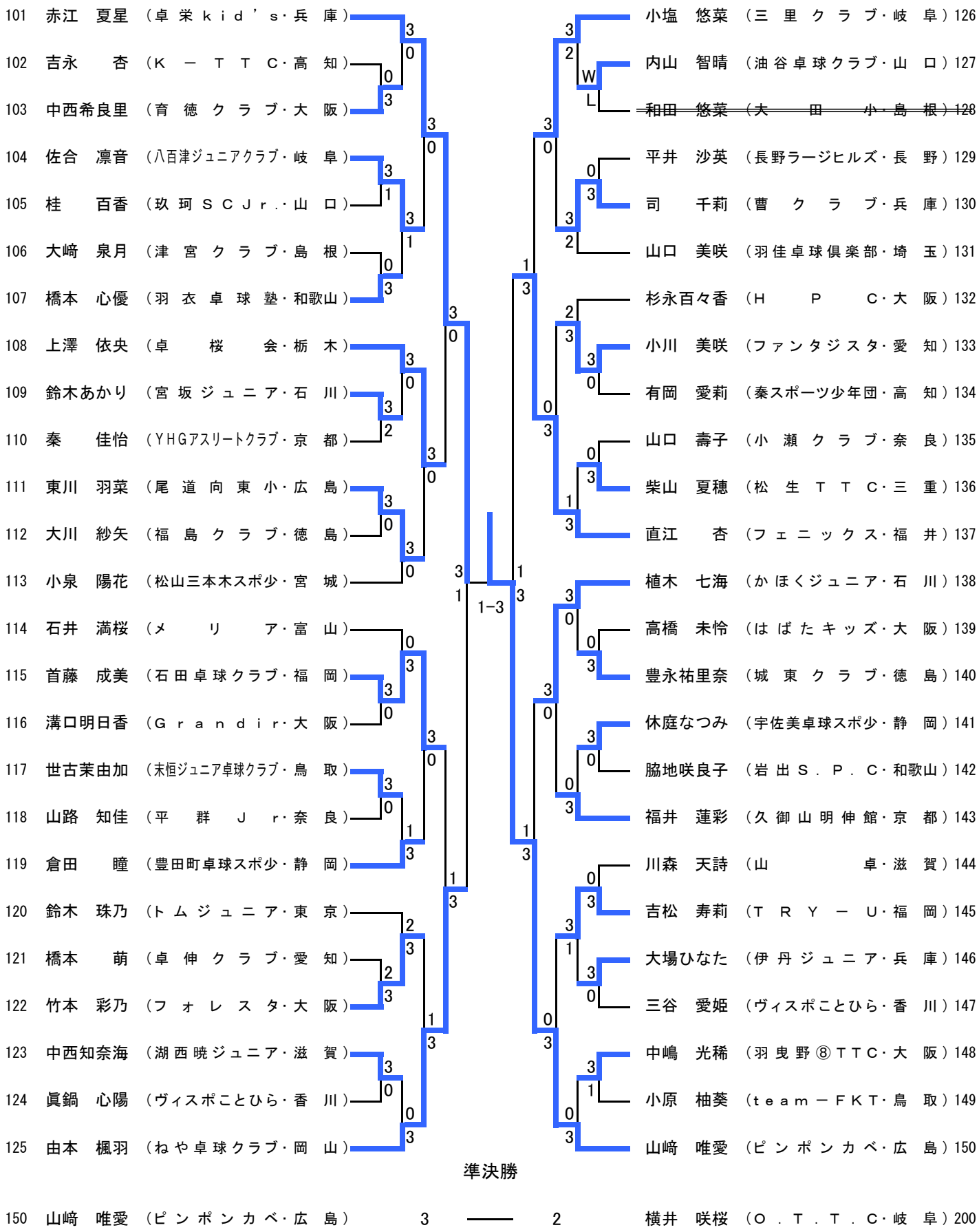
101 赤江 夏星 （卓栄ｋｉｄ’ｓ・兵庫）
102 吉永 杏 （Ｋ－ＴＴＣ・高知）
103 中西希良里 （育徳クラブ・大阪）
104 佐合 凛音 （八百津ジュニアクラブ・岐阜）
105 桂 百香 （玖珂ＳＣＪｒ.・山口）
106 大﨑 泉月 （津宮クラブ・島根）
107 橋本 心優 （羽衣卓球塾・和歌山）
108 上澤 依央 （卓桜会・栃木）
109 鈴木あかり （宮坂ジュニア・石川）
110 秦 佳怡 （ＹＨＧアスリートクラブ・京都）
111 東川 羽菜 （尾道向東小・広島）
112 大川 紗矢 （福島クラブ・徳島）
113 小泉 陽花 （松山三本木スポ少・宮城）
114 石井 満桜 （メリア・富山）
115 首藤 成美 （石田卓球クラブ・福岡）
116 溝口明日香 （Ｇｒａｎｄｉｒ・大阪）
117 世古茉由加 （末恒ジュニア卓球クラブ・鳥取）
118 山路 知佳 （平群Ｊｒ・奈良）
119 倉田 瞳 （豊田町卓球スポ少・静岡）
120 鈴木 珠乃 （トムジュニア・東京）
121 橋本 萌 （卓伸クラブ・愛知）
122 竹本 彩乃 （フォレスタ・大阪）
123 中西知奈海 （湖西暁ジュニア・滋賀）
124 眞鍋 心陽 （ヴィスポことひら・香川）
125 由本 楓羽 （ねや卓球クラブ・岡山）
小塩 悠菜 （三里クラブ・岐阜）126
内山 智晴 （油谷卓球クラブ・山口）127
~~和田 悠菜 （大田小・島根）128~~
平井 沙英 （長野ラージヒルズ・長野）129
司 千莉 （曹クラブ・兵庫）130
山口 美咲 （羽佳卓球倶楽部・埼玉）131
杉永百々香 （ＨＰＣ・大阪）132
小川 美咲 （ファンタジスタ・愛知）133
有岡 愛莉 （秦スポーツ少年団・高知）134
山口 壽子 （小瀬クラブ・奈良）135
柴山 夏穂 （松生ＴＴＣ・三重）136
直江 杏 （フェニックス・福井）137
植木 七海 （かほくジュニア・石川）138
高橋 未怜 （はばたキッズ・大阪）139
豊永祐里奈 （城東クラブ・徳島）140
休庭なつみ （宇佐美卓球スポ少・静岡）141
脇地咲良子 （岩出Ｓ．Ｐ．Ｃ・和歌山）142
福井 蓮彩 （久御山明伸館・京都）143
川森 天詩 （山卓・滋賀）144
吉松 寿莉 （ＴＲＹ－Ｕ・福岡）145
大場ひなた （伊丹ジュニア・兵庫）146
三谷 愛姫 （ヴィスポことひら・香川）147
中嶋 光稀 （羽曳野⑧ＴＴＣ・大阪）148
小原 柚葵 （ｔｅａｍ－ＦＫＴ・鳥取）149
山﨑 唯愛 （ピンポンカベ・広島）150
1-3
準決勝
150 山﨑 唯愛 （ピンポンカベ・広島） 3 —— 2 横井 咲桜 （Ｏ．Ｔ．Ｔ．Ｃ・岐阜）200

ホープス女子（ＨＷ）④

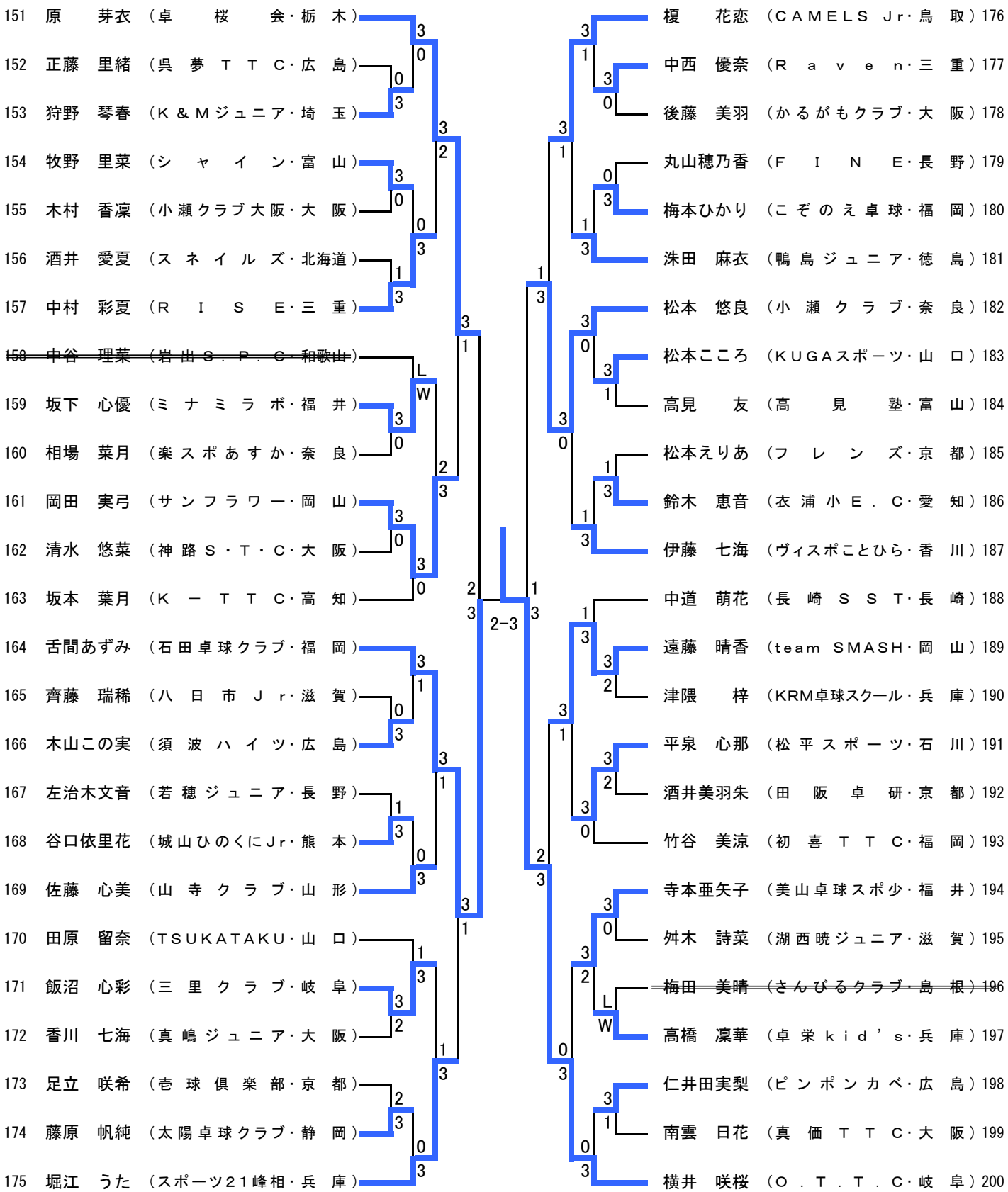
151 原　芽衣（卓　桜　会・栃　木）
152 正藤　里緒（呉　夢　ＴＴＣ・広　島）
153 狩野　琴春（Ｋ＆Ｍジュニア・埼　玉）
154 牧野　里菜（シ　ャ　イ　ン・富　山）
155 木村　香凜（小瀬クラブ大阪・大　阪）
156 酒井　愛夏（ス　ネ　イ　ル　ズ・北海道）
157 中村　彩夏（Ｒ　Ｉ　Ｓ　Ｅ・三　重）
158 ~~中谷　理菜（岩出Ｓ．Ｐ．Ｃ・和歌山）~~
159 坂下　心優（ミ　ナ　ミ　ラ　ボ・福　井）
160 相場　菜月（楽スポあすか・奈　良）
161 岡田　実弓（サンフラワー・岡　山）
162 清水　悠菜（神路Ｓ・Ｔ・Ｃ・大　阪）
163 坂本　葉月（Ｋ　－　ＴＴＣ・高　知）
164 舌間あずみ（石田卓球クラブ・福　岡）
165 齊藤　瑞稀（八　日　市　Ｊｒ・滋　賀）
166 木山この実（須　波　ハ　イ　ツ・広　島）
167 左治木文音（若　穂　ジュニア・長　野）
168 谷口依里花（城山ひのくにＪｒ・熊　本）
169 佐藤　心美（山　寺　ク　ラ　ブ・山　形）
170 田原　留奈（ＴＳＵＫＡＴＡＫＵ・山　口）
171 飯沼　心彩（三　里　ク　ラ　ブ・岐　阜）
172 香川　七海（真　嶋　ジュニア・大　阪）
173 足立　咲希（壱　球　倶　楽　部・京　都）
174 藤原　帆純（太陽卓球クラブ・静　岡）
175 堀江　うた（スポーツ２１峰相・兵　庫）
2-3
榎　花恋（ＣＡＭＥＬＳ　Ｊｒ・鳥　取）176
中西　優奈（Ｒ　ａ　ｖ　ｅ　ｎ・三　重）177
後藤　美羽（かるがもクラブ・大　阪）178
丸山穂乃香（Ｆ　Ｉ　Ｎ　Ｅ・長　野）179
梅本ひかり（こ　ぞ　の　え　卓　球・福　岡）180
洙田　麻衣（鴨　島　ジュニア・徳　島）181
松本　悠良（小　瀬　ク　ラ　ブ・奈　良）182
松本こころ（ＫＵＧＡスポーツ・山　口）183
高見　友（高　見　塾・富　山）184
松本えりあ（フ　レ　ン　ズ・京　都）185
鈴木　恵音（衣浦小Ｅ．Ｃ・愛　知）186
伊藤　七海（ヴィスポことひら・香　川）187
中道　萌花（長　崎　Ｓ　Ｓ　Ｔ・長　崎）188
遠藤　晴香（ｔｅａｍ　ＳＭＡＳＨ・岡　山）189
津隈　梓（ＫＲＭ卓球スクール・兵　庫）190
平泉　心那（松　平　ス　ポ　ー　ツ・石　川）191
酒井美羽朱（田　阪　卓　研・京　都）192
竹谷　美涼（初　喜　ＴＴＣ・福　岡）193
寺本亜矢子（美山卓球スポ少・福　井）194
舛木　詩菜（湖西暁ジュニア・滋　賀）195
~~梅田　美晴（きんぴるクラブ・島　根）196~~
高橋　凜華（卓　栄ｋｉｄ’ｓ・兵　庫）197
仁井田実梨（ピ　ン　ポ　ン　カ　ベ・広　島）198
南雲　日花（真　価　ＴＴＣ・大　阪）199
横井　咲桜（Ｏ．Ｔ．Ｔ．Ｃ・岐　阜）200